SPORTEC
Physio & Fitness
www.sport-tec.de

VISION FITNESS ELLIPTICAL ERGOMETER S60

ANLEITUNG

Art.-Nr. 22484 · Kategorie: Fitnessgeräte

S60/S600E COMMERCIAL SUSPENSION ELLIPTICAL TRAINER

3 ENGLISH
8 FRANÇAIS
13 ESPAÑOL
18 PORTUGUÊS
23 DEUTSCH
28 NEDERLANDS
33 ITALIANO
38 POLSKI
43 РУССКИЙ
48 繁體中文
53 العربية

ASSEMBLY

UNPACKING

Unpack the equipment where you will be using it. Place the carton on a level flat surface. It is recommended that you place a protective covering on your floor. Never open box when it is on its side.

Frame Serial Number: _____

Console Serial Number: _____

Refer to this number when calling for service.

IMPORTANT NOTES

- During each assembly step, ensure that ALL nuts and bolts are in place and partially threaded.
- There are several areas during the assembly process that special attention must be paid. It is very important to follow the assembly instructions correctly and to make sure all parts are firmly tightened at final assembly.
- Several parts have been pre-lubricated to aid in assembly and usage. Please do not wipe this off. If you have difficulty, a light application of lithium grease is recommended.
- Please follow assembly steps in the correct order. Before proceeding though, find the two serial numbers located on the front stabilizer of the frame, and on the back side of the console, and enter here:

NEED HELP?

ENGLISH
If you have questions or if there are any missing parts, contact Customer Tech Support.
Visit **world.visionfitness.com** for contact information.

FRANÇAIS
Si vous avez des questions ou si des pièces sont manquantes, contactez l'assistance technique à la clientèle.
Consultez **world.visionfitness.com** pour obtenir des informations de contact.

ESPAÑOL
Si tiene alguna pregunta o si faltan piezas, póngase en contacto con el servicio de asistencia técnica.
Para obtener la información de contacto, visite **world.visionfitness.com**.

PORTUGUÊS
Se você tiver perguntas ou caso haja alguma parte ausente, entre em contato com o Suporte Técnico ao Cliente.
Acesse **world.visionfitness.com** para obter informação de contato.

DEUTSCH
Bei Fragen oder fehlenden Teilen wenden Sie sich an unseren technischen Kundendienst
Besuchen Sie **world.visionfitness.com**, um Kontaktinformationen zu erhalten.

NEDERLANDS
Als u vragen hebt of onderdelen mist, kunt u contact opnemen met de Technische Klantenservice. Ga naar **world.visionfitness.com** voor contactgegevens.

ITALIANO
In caso di domande o parti mancanti, contattare l'Assistenza Tecnica Clienti.
Visitare **world.visionfitness.com** per le informazioni di contatto.

POLSKI
W razie pytań lub brakujących części należy skontaktować się z działem obsługi technicznej dla klientów.
Dane kontaktowe znajdują się na stronie **world.visionfitness.com**.

РУССКИЙ
Если у вас есть вопросы или отсутствуют какие-либо детали, обратитесь в службу технической поддержки клиентов.
Контактная информация указана на сайте **world.visionfitness**.com.

??????
如果有任何疑問或有缺少零件，請聯絡客戶技術支援部門。
請瀏覽 **world.visionfitness.com** 取得聯絡資訊。

العربية
إذا كانت لديك أي أسئلة أو في حالة وجود أجزاء مفقودة، اتصل بقسم الدعم الفني للعملاء.
تفضل بزيارة الموقع **world.visionfitness.com** للتعرف على معلومات الاتصال.

ENGLISH

1

- Slide the **CONSOLE MAST BOOT (1)** onto the **CONSOLE MAST(2)**.
- Put the console wire through console mast.
- Set console mast into the console mast bracket by **4 BOLTS (A)** and **4 LOCK WASHERS (B)** by **8MM L-SHAPED WRENCH**.

YELLOW BAG

	Description		Qty
A	M10x20L Socket Head Bolt	46.8N.m/ 34.6 ft-lb	4
B	M10 Spring Lock Washer		4

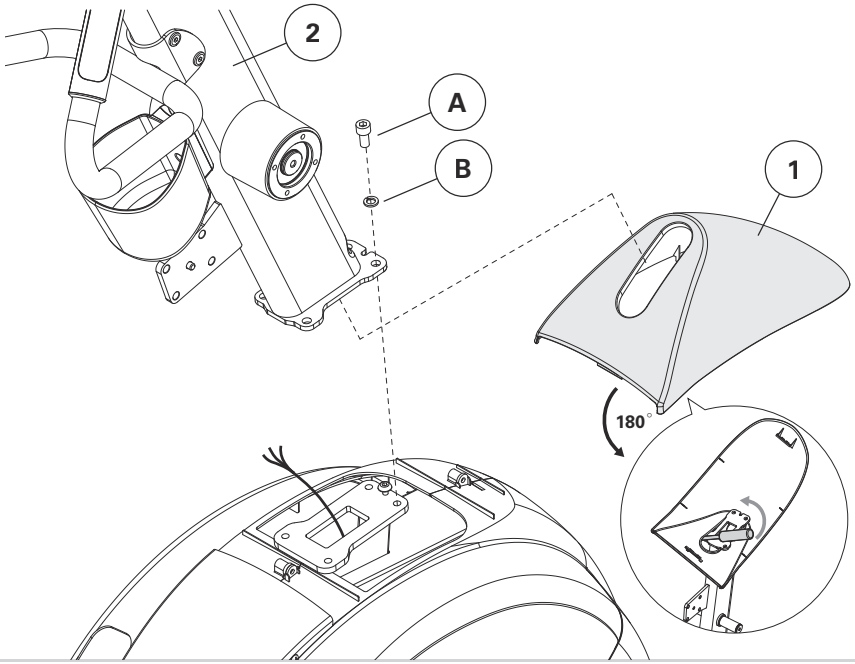

2

- Attach right **ADJUSTABLE ARM (3)** onto the right side of base frame and fasten by by **2 BOLTS (C)** and **2 FLAT WASHERS (D)** by **8MM L-SHAPED WRENCH**.
- Attach left **ADJUSTABLE ARM (3)** onto the left side of base frame by **2 BOLTS (C)** and **2 FLAT WASHERS (D)** by **8MM L-SHAPED WRENCH**.
- Attention: DO NOT screw the bolts and washer tight, after Step 3 complete then fasten all the bolts.

RED BAG

	Description		Qty
C	M12x 20L Bolt	80N.m/59 ft-lb	4
D	Flat Washer		4

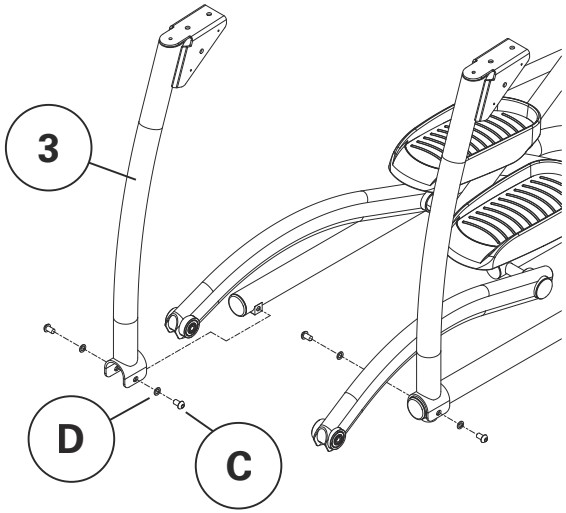

3

NOTE: A second person will be helpful to complete this step.

- Place the left **CONNECTION ARM (4)** over the left arm and connect with **2 SOCKET HEAD BOLTS (E)**. Tighten only a few turns with the **8MM L-SHAPED WRENCH**.
- Insert the pin on the front flange of the connection arm to the hole in the console mast elevation bracket.
- Repeat these steps on the right side.
- When the pins of both connection arms are seated in the holes of the console mast elevation bracket lift the entire assembly slightly to line up the screw holes. Insert **4 SOCKET HEAD BOLTS (F)** with **4 WASHERS (G)** through these holes. Secure with a **WASHER (G)** and **NYLON NUT (H)** to each bolt. Tighten with the **6MM L-SHAPED WRENCH** and **13MM WRENCH**.
- Go back and completely tighten the screws that connect the connection arms to the adjustable arm with the **8MM L-SHAPED WRENCH**.

PINK BAG

	Description		Qty
E	M10x65L Socket Head Bolt	46.8N.m/ 34.6 ft-lb	4
F	M8x30L Socket Head Bolt	23.6N.m/ 17.5 ft-lb	4
G	8.2x16x1.6T Washer		8
H	M8 Nylon Nut		4

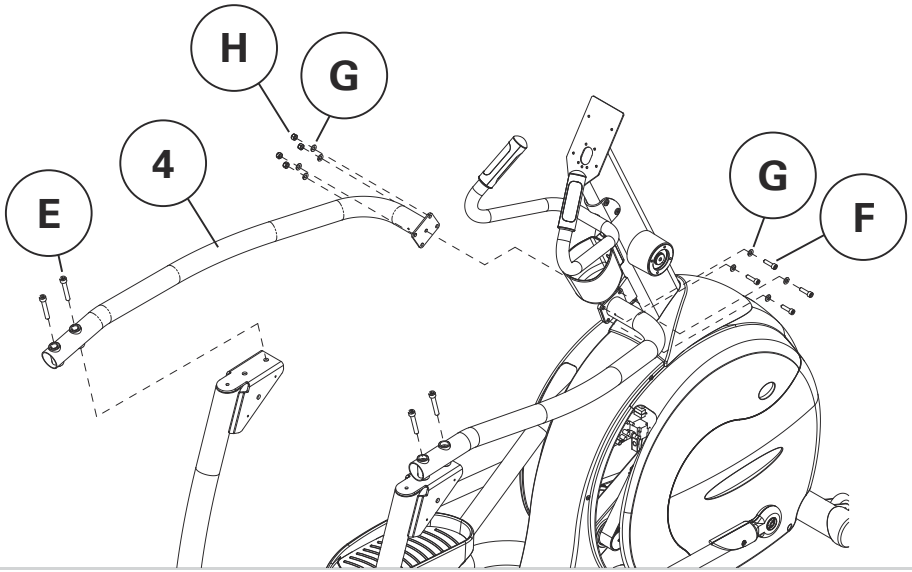

4

- Lift the left adjustable arm and insert the bearing end of the **SUSPENSION ARM (5)** into the bracket of the adjustabl arm. From the outside, insert a **HEX BOLT (K)** through the bracket and suspension arm.
- Secure with a **LOCK WASHER (I)** and **NUT (J)**. Tighten with **2 19MM WRENCHES**. Make sure hardware is tight.
- Repeat this step on the right side.

BLUE BAG

	Description		Qty
I	M12 Lock Washer		2
J	M12 Hex Nut		2
K	M12x95L Hex Bolt	80N.m/59 ft-lb	2

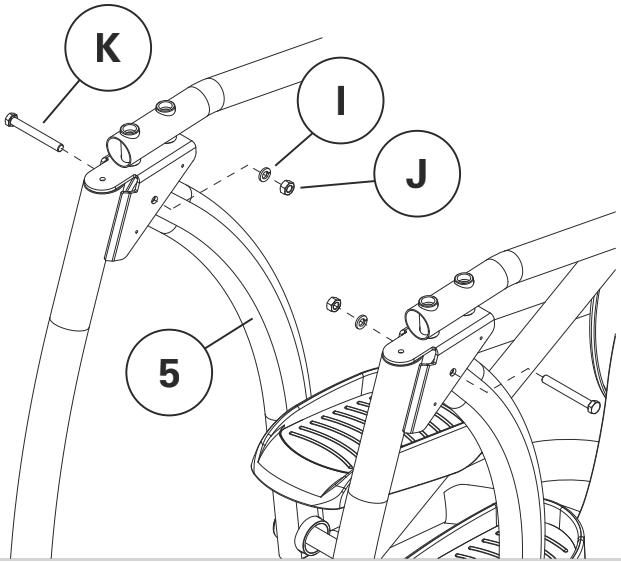

ENGLISH

5

- Assemble **DUAL ACTION ARM (7)** on the **ROTATION HOUSING (6)** by **4 BOLTS (M)** and **4 LOCK WASHER (N)**, then fasten by **5MM T-SHAPED WRENCH**.
- Line up the rotation housing cover over the rotation housing and push to snap in place.
- Slide the **LINK ARM (8)** between the flanges of the dual-action arm bracket. Insert a **SOCKET HEAD BOLT (L)** through the hole to connect the brackets. Secure with a **NYLON NUT (Q)**. Tighten with the **10MM WRENCH** and **5MM L-SHAPED WRENCH**.
- Set the dual-action cover in place over the connection bracket. Place the **NUT (P)** into the recess on the inside cover. Insert a **BOLT (O)** through the outside hole and tighten to the nut with a screwdriver.
- Repeat these steps on the right side.
- Attach **PROTECTION FOAM (9)** (optional parts for different modalities and market region).

GREEN BAG

	Description		Qty
L	M8x50L Socket Head Bolt	23.6N.m/ 17.5 ft-lb	2
M	M6x20L Socket Head Bolt		8
N	M6 Lock Washer		8
O	M5x50L Phillips Head Bolt		2
P	M5 Hex Nut		2
Q	M8 Nylon Nut		2

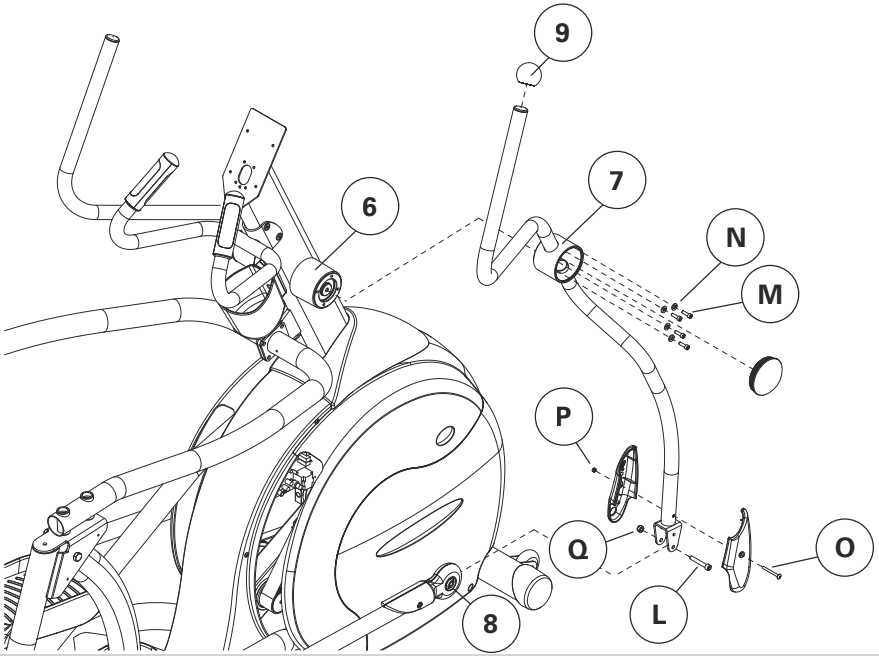

6

- Fasten **BRACKET COVER (10)** to **CONSOLE MAST (2)** by **2 BOLTS (R)**.
- Set the right side **ARM COVER (11)** into connection arm and fasten by **4 BOLTS (S)**. Then repeat the steps on the left side.

BLACK BAG

	Description	Qty
R	M5x15L Button Head Bolt	2
S	M5x25L Phillips Head Bolt	8

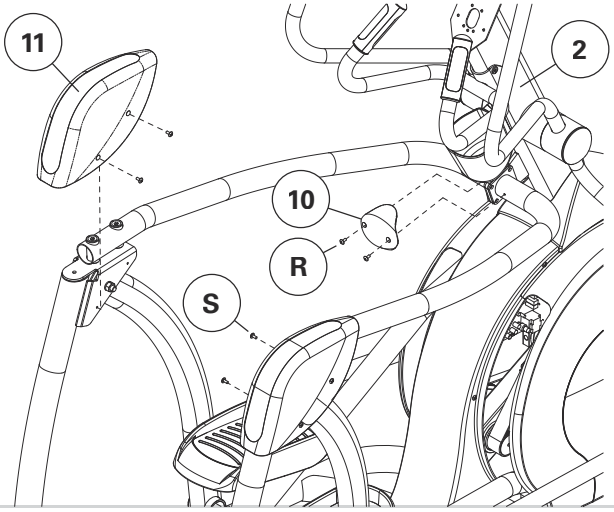

7

- Remove the four mounting bolts from the back of the **CONSOLE (12)** and four screws holding the console back cover with the screwdriver. (S60)
- Plug in the wire harness and the two heart rate wires to the back of the console.
- Attach the console to the console mast with the four bolts removed from the console.
- Plug in the 9-volt battery. (S60)
- Re-attach the **CONSOLE BACK COVER (13)** with the four screws removed previously. (S60)
- Attach the **CONSOLE BACK COVER (13)** packed within frame carton by 2 pre-installed screws on console. (S600E)

S60

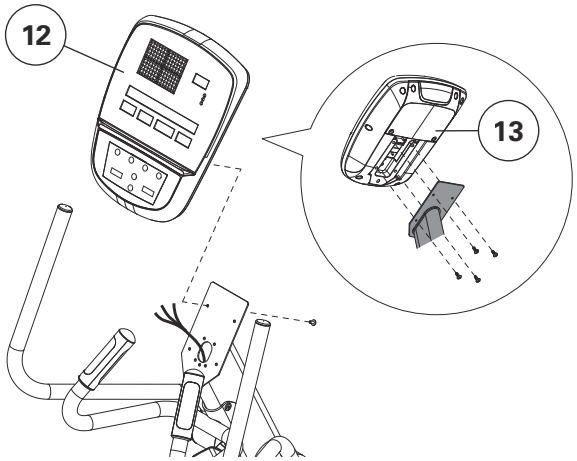

S600E

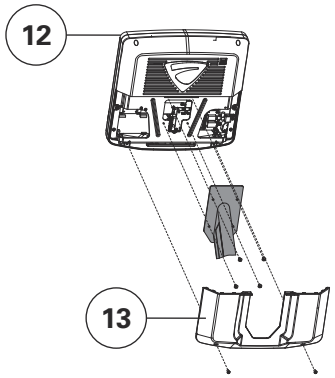

8

ASSEMBLY COMPLETE!

S60

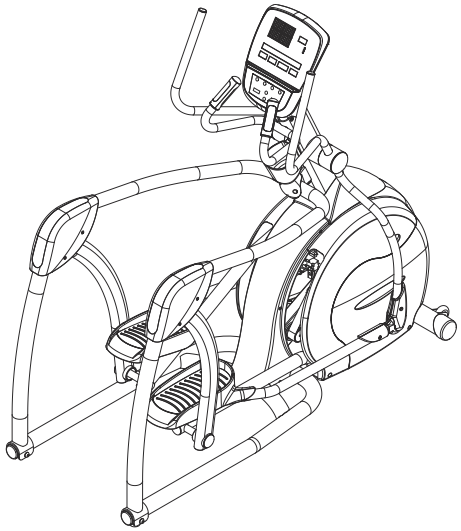

S600E

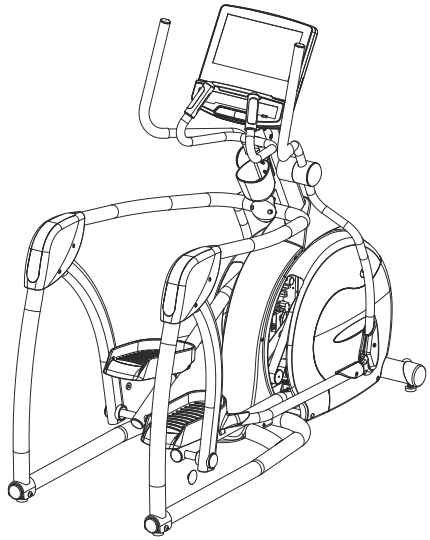

MONTAGE

DÉBALLAGE

Déballez l'équipement à l'endroit où vous allez l'utiliser. Placez le carton sur une surface plane et de niveau. Il est recommandé de placer un revêtement de protection sur votre sol. N'ouvrez jamais la boîte lorsqu'elle est sur le côté.

REMARQUES IMPORTANTES

- Lors de chaque étape d'assemblage, assurez-vous que TOUS les écrous et boulons sont en place et partiellement filetés.
- Il y a plusieurs points au cours du processus d'assemblage qui doivent faire l'objet d'une attention particulière. Il est très important de suivre correctement les instructions d'assemblage et de s'assurer que toutes les pièces sont fermement serrées à l'assemblage final.
- Plusieurs pièces ont été pré-lubrifiées pour faciliter l'assemblage et l'utilisation. Veuillez ne pas enlever la lubrification. Si vous avez des difficultés, une légère application de graisse au lithium est recommandée.

BESOIN D'AIDE ?

ENGLISH
If you have questions or if there are any missing parts, contact Customer Tech Support. Visit **world.visionfitness.com** for contact information.

FRANÇAIS
Si vous avez des questions ou si des pièces sont manquantes, contactez l'assistance technique à la clientèle.
Consultez **world.visionfitness.com** pour obtenir des informations de contact.

ESPAÑOL
Si tiene alguna pregunta o si faltan piezas, póngase en contacto con el servicio de asistencia técnica.
Para obtener la información de contacto, visite **world.visionfitness.com**.

PORTUGUÊS
Se você tiver perguntas ou caso haja alguma parte ausente, entre em contato com o Suporte Técnico ao Cliente.
Acesse **world.visionfitness.com** para obter informação de contato.

DEUTSCH
Bei Fragen oder fehlenden Teilen wenden Sie sich an unseren technischen Kundendienst
Besuchen Sie **world.visionfitness.com**, um Kontaktinformationen zu erhalten.

NEDERLANDS
Als u vragen hebt of onderdelen mist, kunt u contact opnemen met de Technische Klantenservice. Ga naar **world.visionfitness.com** voor contactgegevens.

ITALIANO
In caso di domande o parti mancanti, contattare l'Assistenza Tecnica Clienti.
Visitare **world.visionfitness.com** per le informazioni di contatto.

POLSKI
W razie pytań lub brakujących części należy skontaktować się z działem obsługi technicznej dla klientów.
Dane kontaktowe znajdują się na stronie **world.visionfitness.com**.

РУССКИЙ
Если у вас есть вопросы или отсутствуют какие-либо детали, обратитесь в службу технической поддержки клиентов.
Контактная информация указана на сайте **world.visionfitness.com**.

繁體中文
如果有任何疑問或有缺少零件，請聯絡客戶技術支援部門。
請瀏覽 **world.visionfitness.com** 取得聯絡資訊。

العربية
إذا كانت لديك أي أسئلة أو في حالة وجود أجزاء مفقودة، اتصل بقسم الدعم الفني للعملاء.
تفضل بزيارة الموقع **world.visionfitness.com** للتعرف على معلومات الاتصال.

1

- Faire glisser la **BOTTE DU MÂT DE LA CONSOLE (1)** sur le **MÂT DE LA CONSOLE (2)**.
- Faire passer le fil de la console dans le mât de la console.
- Poser le mât de la console dans le support du mât avec **4 BOULONS (A)** et **4 RONDELLES DE BLOCAGE (B)** avec une **CLÉ EN L DE 8 MM**.

SAC JAUNE

	Description		Qté
A	Boulon à tête creuse M10 x 20L	46.8N.m/ 34.6 ft-lb	4
B	Rondelle élastique M10		4

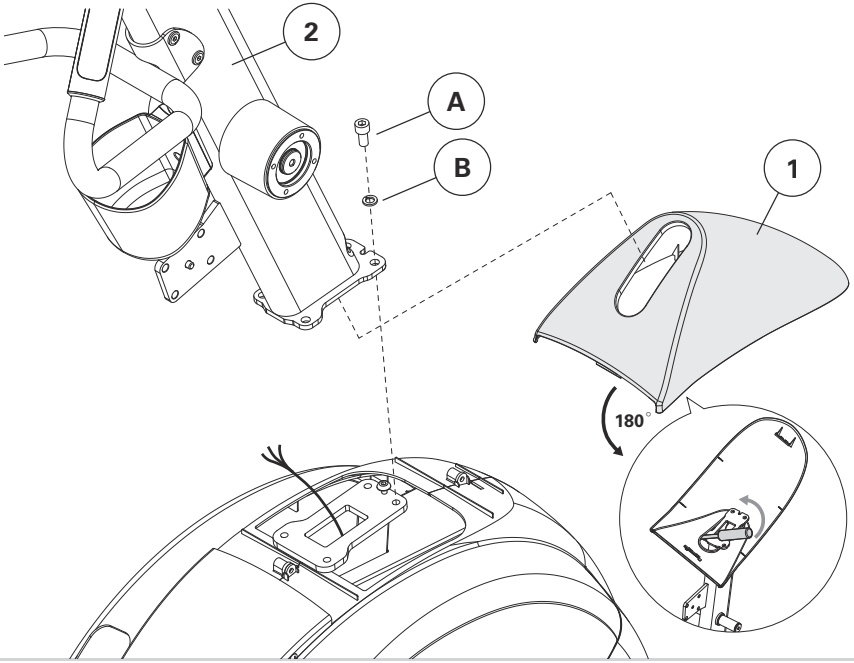

2

- Fixer le **BRAS RÉGLABLE droit (3)** su le côté droit du châssis principal et le bloquer avec **2 BOULONS (C)** et **2 RONDELLES PLATES (D)** avec une **CLÉ EN L DE 8 MM**.
- Fixer le **BRAS RÉGLABLE gauche (3)** su le côté gauche du châssis principal avec **2 BOULONS (C)** et **2 RONDELLES PLATES (D)** avec une **CLÉ EN L DE 8 MM**.
- Attention : NE PAS visser à bloc les boulons et la rondelle. Lorsque l'étape 3 est terminée, serrer à bloc tous les boulons.

SAC ROUGE

	Description		Qté
C	Boulon M12 x 20L	80N.m/59 ft-lb	4
D	Rondelle plate		4

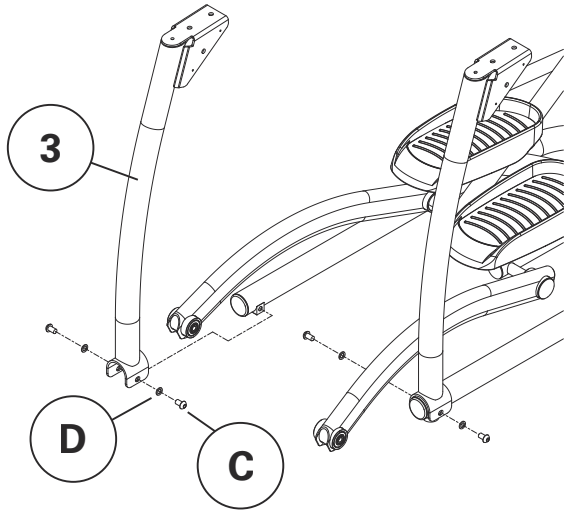

3

REMARQUE : Une seconde personne sera utile pour effectuer cette étape.

- Placer le **BRAS DE CONNEXION gauche (4)** sur le support du bras gauche et le connecter avec **2 BOULONS À TÊTE CREUSE (E)**. Serrer uniquement de quelques tours avec la **CLÉ EN L DE 8 MM**.
- Insérer la goupille sur la bride avant du bras de connexion dans le trou du support d'élévation du mât de la console.
- Répétez ces étapes sur le côté droit.
- Lorsque les goupilles des deux bras de connexion sont insérées dans les trous du support d'élévation du mât de la console, lever légèrement tout l'assemblage pour aligner les trous des vis. Insérer **4 BOULONS À TÊTE CREUSE (F)** avec **4 RONDELLES (G)** dans ces trous. Sécuriser avec une **RONDELLE (G)** et un **ÉCROU NYLON (H)** à chaque boulon. Serrer avec la **CLÉ EN L DE 6 MM** et la **CLÉ DE 13 MM**.
- Revenir en arrière et serrer complètement les vis qui raccordent les bras de connexion au bras d'inclinaison avec la **CLÉ EN L DE 8 MM**.

SAC ROSE

	Description		Qté
E	Boulon à tête creuse M10 x 65L	46.8N.m/ 34.6 ft-lb	4
F	Boulon à tête creuse M8 x 30L	23.6N.m/ 17.5 ft-lb	4
G	Rondelle 8,2 x 16 x 1,6T		8
H	Écrou nylon M8		4

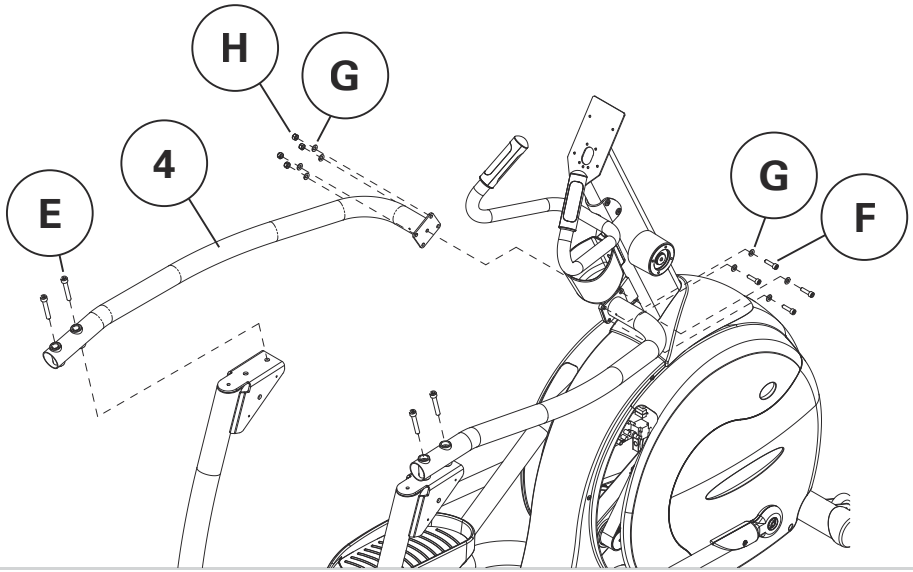

4

- Lever le bras d'inclinaison gauche et insérer l'extrémité du **BRAS DE SUSPENSION (5)** dans le support du bras d'inclinaison. De l'extérieur, insérer un **BOULON HEXAGONAL (K)** dans le support et le bras de suspension.
- Sécuriser avec une **RONDELLE DE BLOCAGE (I)** et un **ÉCROU (J)**. Serrer avec **2 CLÉS DE 19 MM**. S'assurer que le matériel est bien serré.
- Répétez cette étape sur le côté droit.

SAC BLEU

	Description		Qté
I	Rondelle de blocage M12		2
J	Écrou hexagonal M12		2
K	Boulon hexagonal M12 x 95L	80N.m/59 ft-lb	2

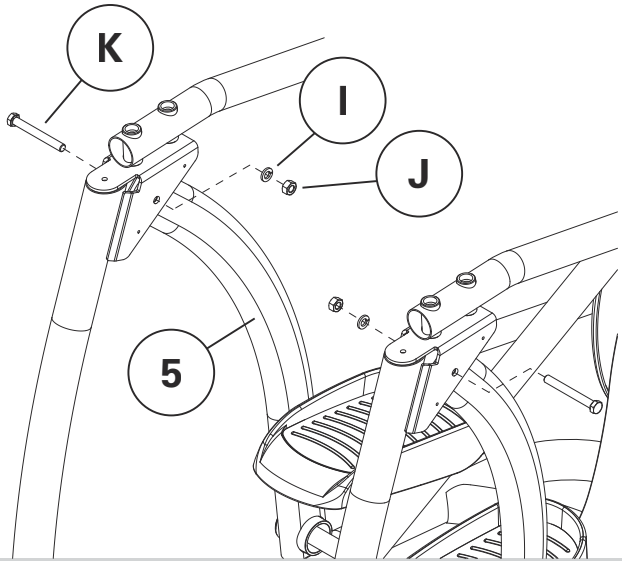

5

- Assembler le **BRAS À DOUBLE ACTION (7)** sur le **LOGEMENT DE ROTATION (6)** avec **4 BOULONS (M)** et **4 RONDELLES DE BLOCAGE (N)**, puis bloquer avec une **CLÉ EN T DE 5 MM**.
- Aligner le couvercle du logement de rotation sur le couvercle de rotation et le pousser pour le caler en place.
- Faire glisser le **BRAS DE LIAISON (8)** entre les brides du support du bras à double action. Insérer un **BOULON À TÊTE CREUSE (L)** dans le trou pour connecter les supports. Sécuriser avec un **ÉCROU NYLON (Q)**. Serrer avec la **CLÉ DE 10 MM** et la **CLÉ EN L DE 5 MM.**
- Mettre en place le couvercle à double action sur le support de la connexion. Placer **l'ÉCROU (P)** dans l'évidement du couvercle intérieur. Insérer un **BOULON (O)** dans le trou extérieur et serrer à l'écrou avec un tournevis.
- Répétez ces étapes sur le côté droit.
- Fixer la **MOUSSE DE PROTECTION (9)** (pièces en option pour différentes modalités et régions).

SAC VERT

	Description		Qté
L	Boulon à tête creuse M8 x 50L	🔧 23.6N.m/ 17.5 ft-lb	2
M	Boulon à tête creuse M6 x 20L		8
N	Rondelle de blocage M6		8
O	Boulon à tête Phillips M5 x 50L		2
P	Écrou hexagonal M5		2
Q	Écrou nylon M8		2

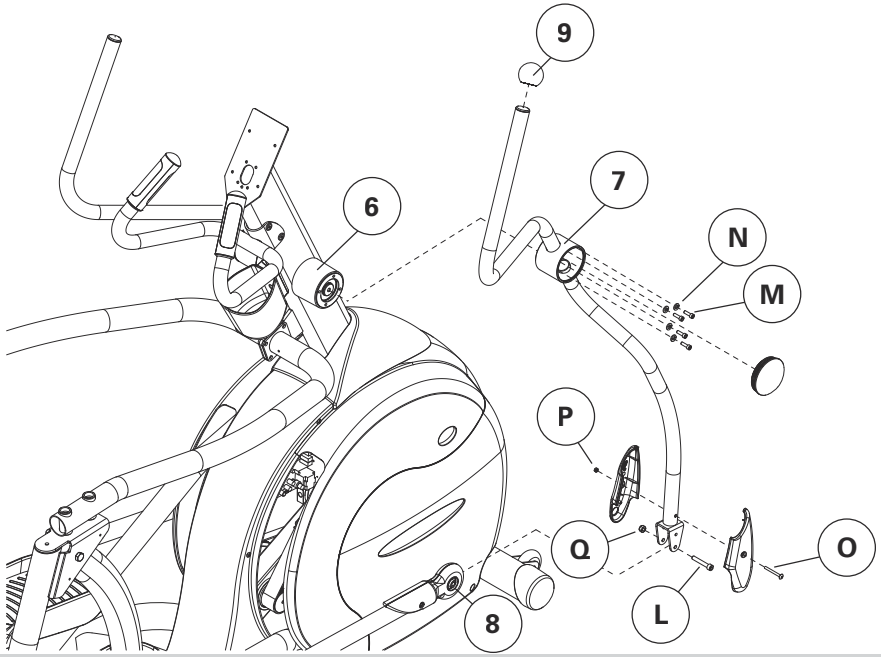

6

- Bloquer le **COUVERCLE DU SUPPORT (10)** au **MÂT DE LA CONSOLE (2)** avec les **2 BOULONS (R)**.
- Poser le côté droit du **COUVERCLE DU BRAS (11)** dans le bras de connexion et bloquer avec **4 BOULONS (S)**. Puis, répétez ces étapes sur le côté gauche.

SAC NOIR

	Description	Qté
R	Boulon à tête ronde M5 x 15L	2
S	Boulon à tête Phillips M5 x 25L	8

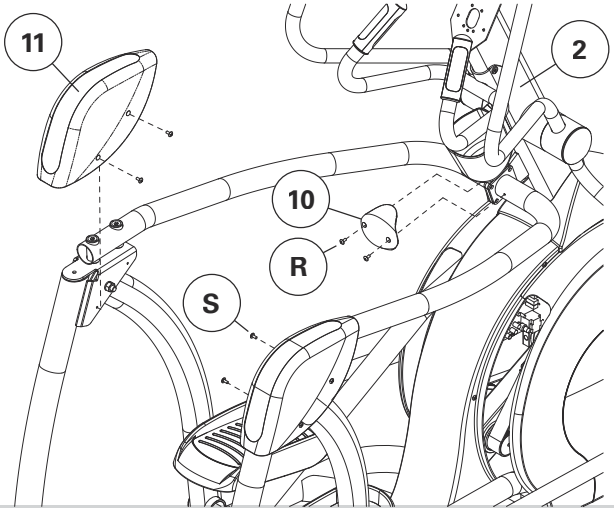

7

- Retirer les quatre boulons de montage de l'arrière de la **CONSOLE (12)** et les quatre vis en maintenant le couvercle arrière de la console avec le tournevis. (S60)
- Brancher le faisceau de câbles et les deux fils de la fréquence cardiaque à l'arrière de la console.
- Fixer la console au mât de la console avec les quatre boulons retirés de la console.
- Brancher la batterie 9 volts. (S60)
- Refixer le **COUVERCLE ARRIÈRE DE LA CONSOLE (13)** avec les quatre vis retirées précédemment. (S60)

- Fixer le **COUVERCLE ARRIÈRE DE LA CONSOLE (13)** emballé dans le carton du châssis avec 2 vis pré-installées sur la console. (S600E)

S60

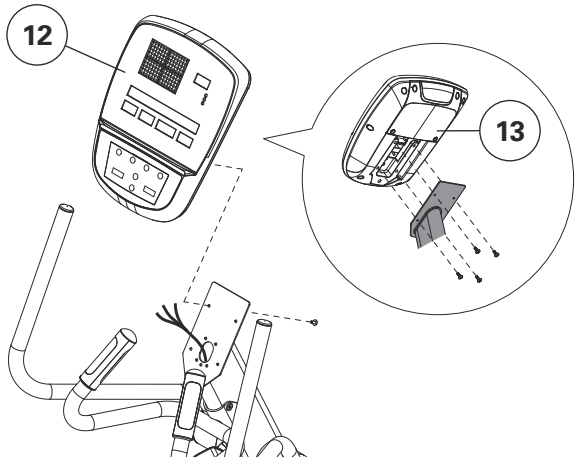

S600E

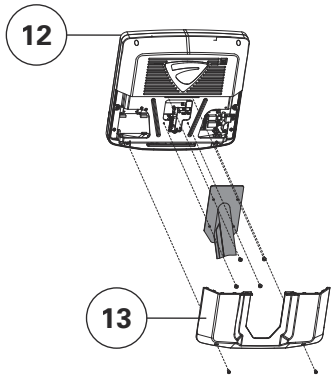

8

LE MONTAGE EST TERMINÉ !

S60

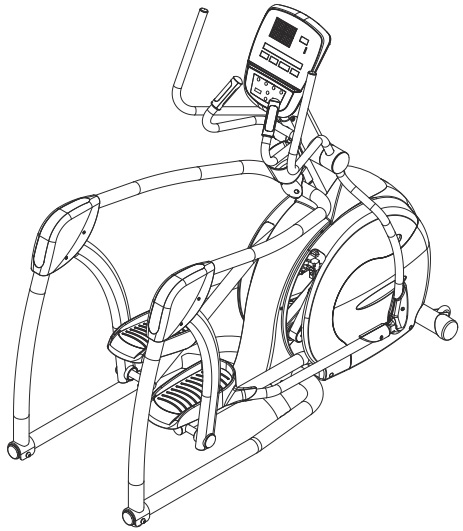

S600E

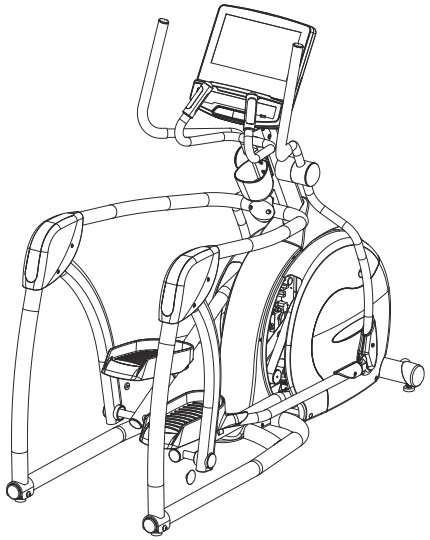

MONTAJE

DESEMBALAJE

Desembale el equipo en el lugar donde vaya a utilizarlo. Coloque la caja en una superficie plana y nivelada. Se recomienda que coloque una cubierta protectora en el suelo. Nunca abra la caja de lado.

NOTAS IMPORTANTES

- Durante todos los pasos del montaje, asegúrese de que TODAS las tuercas y TODOS los pernos se encuentren en su sitio y estén parcialmente enroscados.
- Durante el proceso de montaje, hay varias zonas a las que se debe prestar especial atención. Es muy importante seguir las instrucciones de montaje correctamente y asegurarse de apretar bien todas las piezas para realizar el montaje final.
- Hay varias piezas que se han sometido a una lubricación previa para facilitar el montaje y el uso del equipo. No limpie dicha lubricación. Si tiene dificultades en el montaje, se recomienda una ligera aplicación de grasa de litio.

¿NECESITA AYUDA?

ENGLISH
If you have questions or if there are any missing parts, contact Customer Tech Support.
Visit **world.visionfitness.com** for contact information.

FRANÇAIS
Si vous avez des questions ou si des pièces sont manquantes,
contactez l'assistance technique à la clientèle.
Consultez **world.visionfitness.com** pour obtenir des informations de contact.

ESPAÑOL
Si tiene alguna pregunta o si faltan piezas, póngase en contacto con el servicio de asistencia técnica.
Para obtener la información de contacto, visite **world.visionfitness.com**.

PORTUGUÊS
Se você tiver perguntas ou caso haja alguma parte ausente, entre em contato com o Suporte Técnico ao Cliente.
Acesse **world.visionfitness.com** para obter informação de contato.

DEUTSCH
Bei Fragen oder fehlenden Teilen wenden Sie sich an unseren technischen Kundendienst
Besuchen Sie **world.visionfitness.com**, um Kontaktinformationen zu erhalten.

NEDERLANDS
Als u vragen hebt of onderdelen mist, kunt u contact opnemen met de Technische Klantenservice. Ga naar **world.visionfitness.com** voor contactgegevens.

ITALIANO
In caso di domande o parti mancanti, contattare l'Assistenza Tecnica Clienti.
Visitare **world.visionfitness.com** per le informazioni di contatto.

POLSKI
W razie pytań lub brakujących części należy skontaktować się z działem obsługi technicznej dla klientów.
Dane kontaktowe znajdują się na stronie **world.visionfitness.com**.

РУССКИЙ
Если у вас есть вопросы или отсутствуют какие-либо детали, обратитесь в службу технической поддержки клиентов.
Контактная информация указана на сайте **world.visionfitness.com.**

繁體中文
如果有任何疑問或有缺少零件，請聯絡客戶技術支援部門。
請瀏覽 **world.visionfitness.com** 取得聯絡資訊。

العربية
إذا كانت لديك أي أسئلة أو في حالة وجود أجزاء مفقودة، اتصل بقسم الدعم الفني للعملاء.
تفضل بزيارة الموقع **world.visionfitness.com** للتعرف على معلومات الاتصال.

1

- Deslice el **PIE PARA EL POSTE DE LA CONSOLA (1)** en el **POSTE DE LA CONSOLA (2)**.
- Pase el cable de la consola a través del poste de la consola.
- Fije el poste de la consola al soporte del poste de la consola con **4 PERNOS (A)** y **4 ARANDELAS DE SEGURIDAD (B)**. Apriete todo con la **LLAVE EN FORMA DE L DE 8 MM**.

BOLSA AMARILLA

	Descripción		Cant.
A	Perno de cabeza hueca M10x20L	46.8N.m/ 34.6 ft-lb	4
B	Arandela de seguridad con muelle M10		4

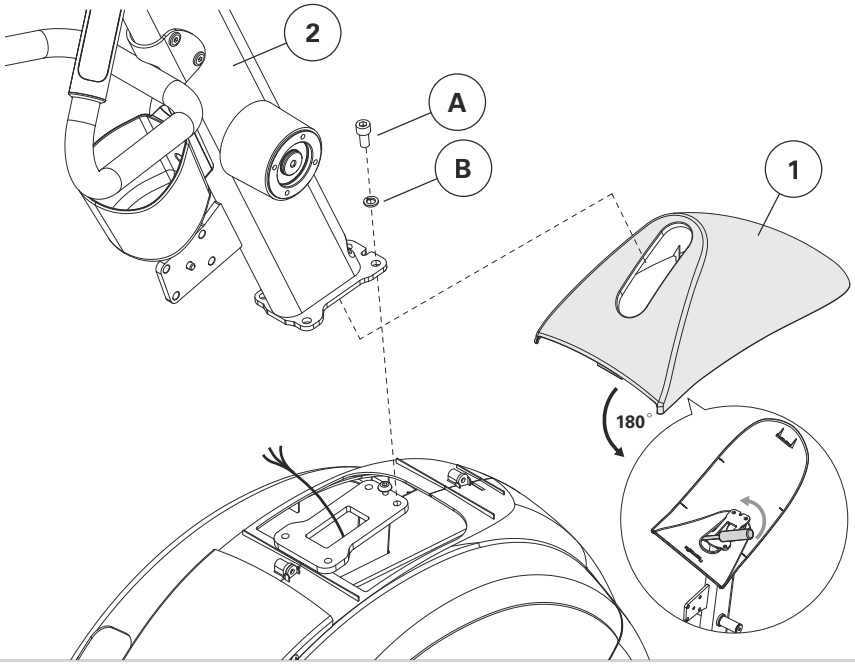

2

- Coloque el **BRAZO AJUSTABLE DERECHO (3)** al lado derecho del bastidor de la base y fíjelo con **2 PERNOS (C)** y **2 ARANDELAS PLANAS (D)**. Apriete todo con la **LLAVE EN FORMA DE L DE 8 MM**.
- Coloque el **BRAZO AJUSTABLE IZQUIERDO (3)** al lado izquierdo del bastidor de la base y fíjelo con **2 PERNOS (C)** y **2 ARANDELAS PLANAS (D)**. Apriete todo con la **LLAVE EN FORMA DE L DE 8 MM**.
- Atención: NO apriete los pernos y la arandela en exceso. Apriete todos los pernos tras completar el paso 3.

BOLSA ROJA

	Descripción		Cant.
C	Perno M12x20L	80N.m/59 ft-lb	4
D	Arandela plana		4

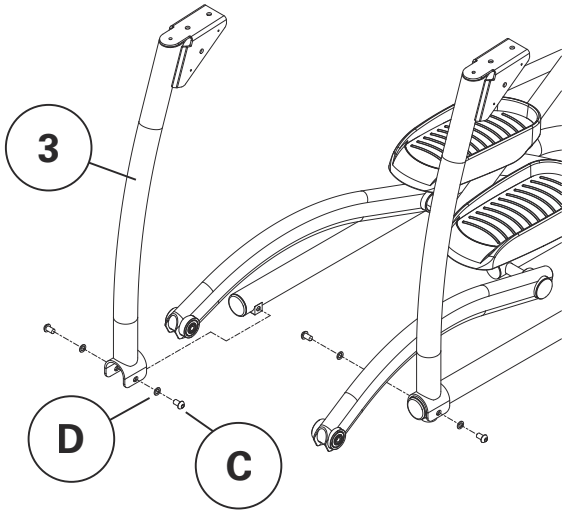

3

NOTA: sería útil contar con la ayuda de otra persona para completar este paso.

- Coloque el **BRAZO DE CONEXIÓN IZQUIERDO (4)** sobre el soporte del brazo izquierdo y fíjelo con **2 PERNOS DE CABEZA HUECA (E)**. Apriete todo con una **LLAVE EN FORMA DE L DE 8 MM**.
- Inserte el pasador en la brida delantera del brazo de conexión, en el orificio del soporte de elevación del poste de la consola.
- Repita estos pasos en el lado derecho.
- Cuando los pasadores de ambos brazos de conexión estén colocados en los orificios del soporte de elevación del poste de la consola, levante un poco el conjunto entero para alinear los orificios de los tornillos. Inserte **4 PERNOS DE CABEZA HUECA (F)** con **4 ARANDELAS (G)** a través de estos orificios. Fije con una **ARANDELA (G)** y una **TUERCA DE NYLON (H)** en cada perno. Apriete todo con la **LLAVE EN FORMA DE L DE 6 MM** y la **LLAVE DE 13 MM**.
- Apriete por completo los tornillos que unen los brazos de conexión al brazo ajustable con la **LLAVE EN FORMA DE L DE 8 MM**.

BOLSA ROSA

	Descripción		Cant.
E	Perno de cabeza hueca M10x65L	46.8N.m/ 34.6 ft-lb	4
F	Perno de cabeza hueca M8x30L	23.6N.m/ 17.5 ft-lb	4
G	Arandela 8,2x16x1,6T		8
H	Tuerca de nylon M8		4

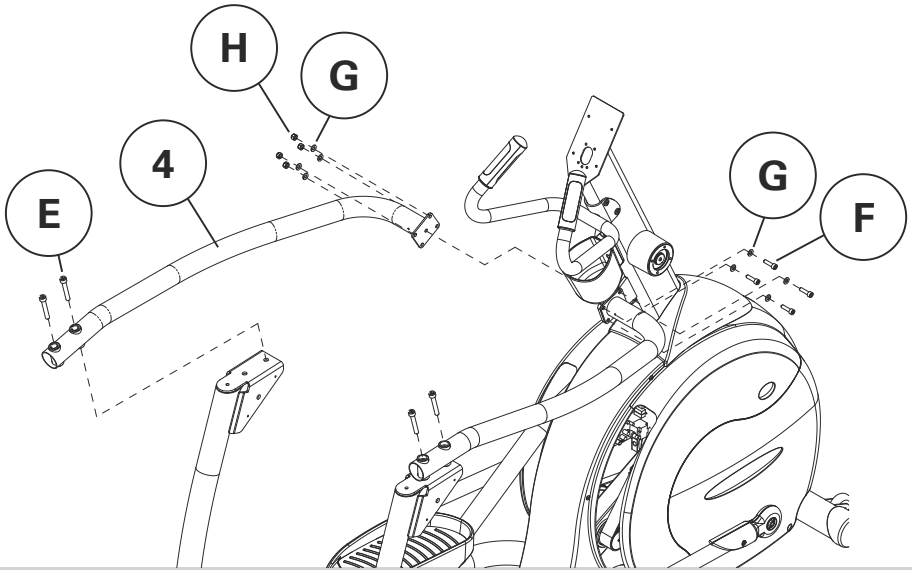

4

- Levante el brazo ajustable izquierdo e inserte el extremo con rodamiento del **BRAZO DE SUSPENSIÓN (5)** en el soporte del brazo ajustable. Desde el exterior, inserte un **PERNO HEXAGONAL (K)** a través del soporte y el brazo de suspensión.
- Fije con una **ARANDELA DE SEGURIDAD (I)** y una **TUERCA (J)**. Apriete todo con **2 LLAVES DE 19 MM**. Asegúrese de que las piezas estén bien apretadas.
- Repita este paso en el lado derecho.

BOLSA AZUL

	Descripción		Cant.
I	Arandela de seguridad M12		2
J	Tuerca hexagonal M12		2
K	Perno hexagonal M12x95L	80N.m/59 ft-lb	2

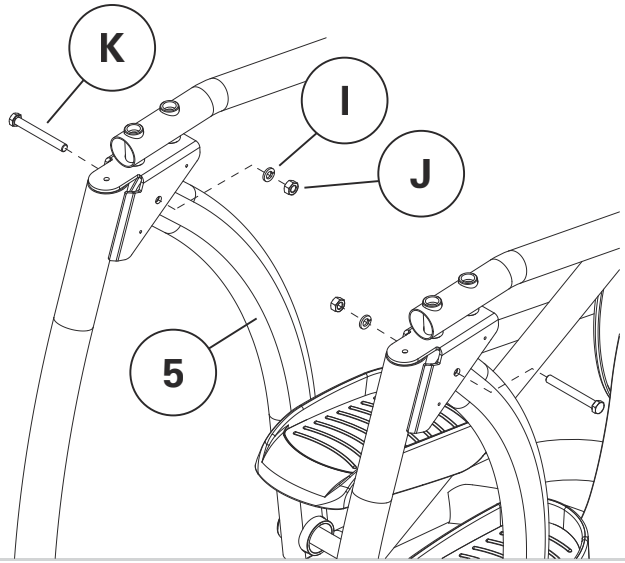

5

- Monte el **BRAZO DE DOBLE ACCIÓN (7)** en la **CARCASA DE ROTACIÓN (6)** con **4 PERNOS (M)** y **4 ARANDELAS DE SEGURIDAD (N)**. Apriete todo con una **LLAVE EN FORMA DE T DE 5 MM**.
- Alinee la cubierta del alojamiento del mecanismo de rotación en el alojamiento del mecanismo de rotación y fíjela en su posición.
- Deslice el **BRAZO DE ENLACE (8)** entre las bridas del soporte del brazo de doble acción. Inserte un **PERNO DE CABEZA HUECA (L)** a través del orificio para unir los soportes. Fije con una **TUERCA DE NYLON (Q)**. Apriete todo con la **LLAVE DE 10 MM** y la **LLAVE EN FORMA DE L DE 5 MM**.
- Coloque la cubierta de doble acción en su posición sobre el soporte de conexión. Coloque la **TUERCA (P)** en el hueco de la cubierta interior. Inserte un **PERNO (O)** a través del orificio exterior y apriételo contra la tuerca con un destornillador.
- Repita estos pasos en el lado derecho.
- Coloque **PROTECCIONES DE ESPUMA (9)** (piezas opcionales en función de la modalidad y la región del mercado).

BOLSA VERDE

	Descripción		Cant.
L	Perno de cabeza hueca M8x50L	🔧 23.6N.m/ 17.5 ft-lb	2
M	Perno de cabeza hueca M6x20L		8
N	Arandela de seguridad M6		8
O	Perno de cabeza Phillips M5x50L		2
P	Tuerca hexagonal M5		2
Q	Tuerca de nylon M8		2

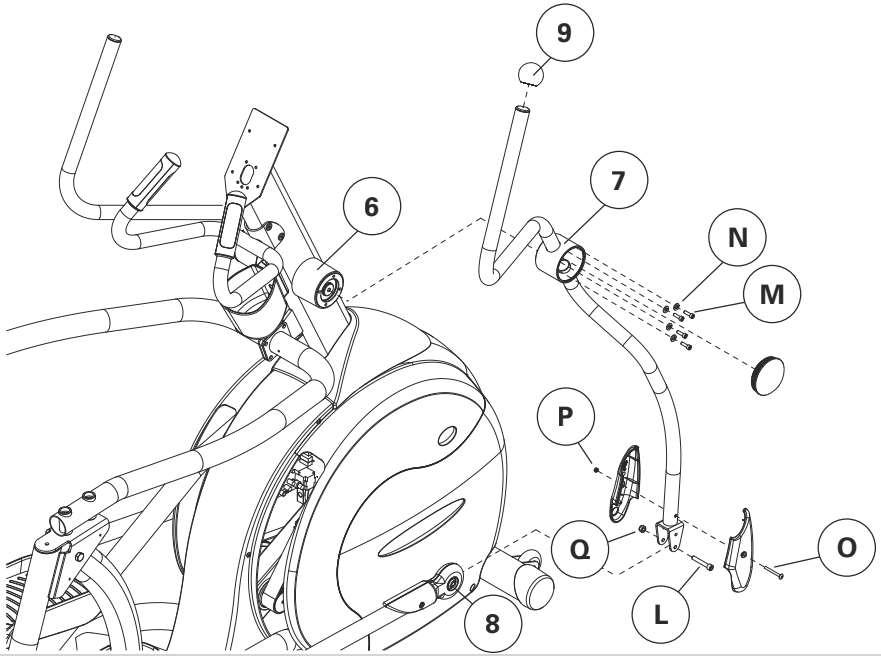

6

- Apriete la **CUBIERTA DEL SOPORTE (10)** contra el **POSTE DE LA CONSOLA (2)** con **2 PERNOS (R)**.
- Coloque la**CUBIERTA DEL BRAZO DERECHO (11)** en el brazo de conexión y fíjela con **4 PERNOS (S)**. Repita estos pasos en el lado izquierdo.

BOLSA NEGRA

	Descripción	Cant.
R	Perno de cabeza de botón M5x15L	2
S	Perno de cabeza Phillips M5x25L	8

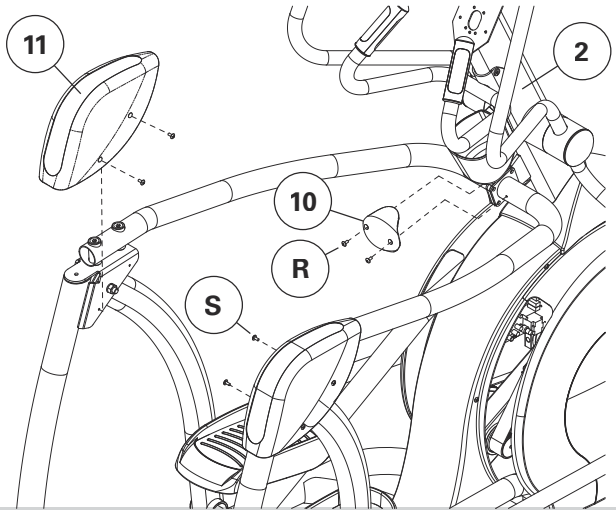

7

- Utilice el destornillador para extraer los cuatro pernos de montaje de la parte trasera de la **CONSOLA (12)** y los cuatro tornillos que sujetan la cubierta trasera de la consola. (S60)
- Conecte el mazo de cables y los dos cables de frecuencia cardíaca a la parte trasera de la consola.
- Utilice los cuatro pernos extraídos anteriormente para fijar la consola al poste de la consola.
- Conecte la batería de 9 voltios. (S60)
- Utilice los cuatro pernos extraídos anteriormente para volver a fijar la **CUBIERTA TRASERA DE LA CONSOLA (13)**. (S60)
- Fije la **CUBIERTA TRASERA DE LA CONSOLA (13)** embalada en la caja del bastidor con 2 tornillos colocados previamente en la consola. (S600E)

S60

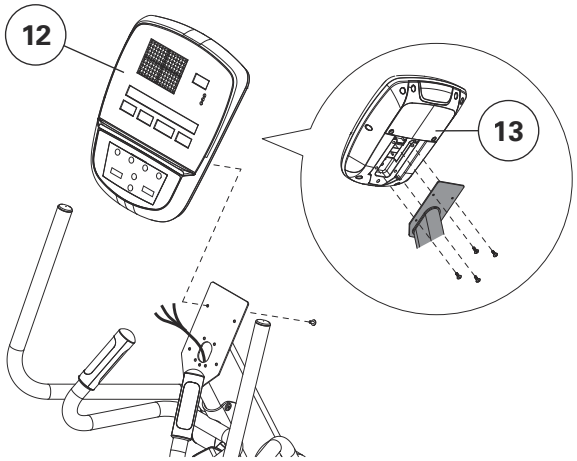

S600E

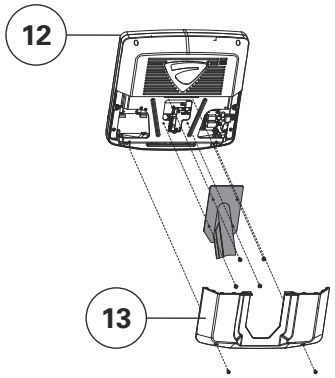

8 MONTAJE FINALIZADO

S60

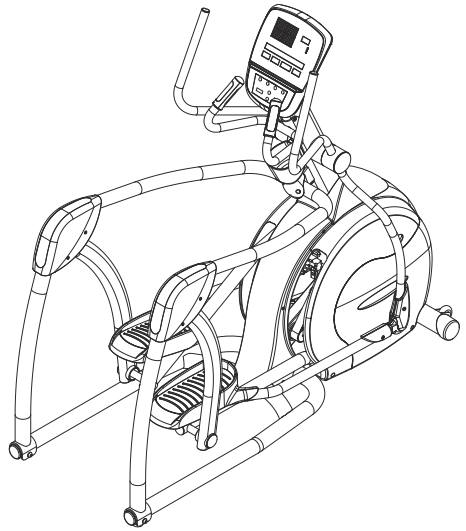

S600E

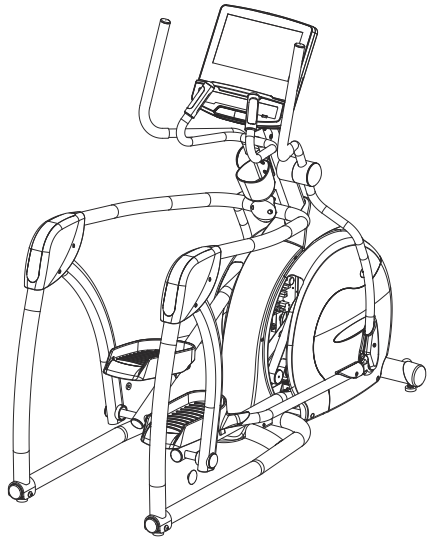

MONTAGEM

RETIRADA DA EMBALAGEM

Desembale o equipamento onde será utilizado. Coloque a caixa de papelão em uma superfície plana nivelada. É recomendado que você coloque uma cobertura de proteção em seu piso. Nunca abra a caixa quando estiver sobre sua lateral.

NOTAS IMPORTANTES

- Durante cada etapa da montagem, assegure que TODAS as porcas e os parafusos estejam no local e parcialmente rosqueados.
- Há várias áreas, durante o processo de montagem, que merecem especial atenção. É muito importante seguir corretamente as instruções de montagem e assegurar-se de que todas as partes estejam firmemente apertadas na montagem final.
- Diversas partes foram lubrificadas previamente para ajudar na montagem e utilização. Não remova este lubrificante. Se você tiver dificuldade, é recomendada uma aplicação leve de graxa à base de lítio.

PRECISA DE AJUDA?

ENGLISH
If you have questions or if there are any missing parts, contact Customer Tech Support. Visit **world.visionfitness.com** for contact information.

FRANÇAIS
Si vous avez des questions ou si des pièces sont manquantes, contactez l'assistance technique à la clientèle.
Consultez **world.visionfitness.com** pour obtenir des informations de contact.

ESPAÑOL
Si tiene alguna pregunta o si faltan piezas, póngase en contacto con el servicio de asistencia técnica.
Para obtener la información de contacto, visite **world.visionfitness.com**.

PORTUGUÊS
Se você tiver perguntas ou caso haja alguma parte ausente, entre em contato com o Suporte Técnico ao Cliente.
Acesse **world.visionfitness.com** para obter informação de contato.

DEUTSCH
Bei Fragen oder fehlenden Teilen wenden Sie sich an unseren technischen Kundendienst
Besuchen Sie **world.visionfitness.com**, um Kontaktinformationen zu erhalten.

NEDERLANDS
Als u vragen hebt of onderdelen mist, kunt u contact opnemen met de Technische Klantenservice. Ga naar **world.visionfitness.com** voor contactgegevens.

ITALIANO
In caso di domande o parti mancanti, contattare l'Assistenza Tecnica Clienti.
Visitare **world.visionfitness.com** per le informazioni di contatto.

POLSKI
W razie pytań lub brakujących części należy skontaktować się z działem obsługi technicznej dla klientów.
Dane kontaktowe znajdują się na stronie **world.visionfitness.com**.

РУССКИЙ
Если у вас есть вопросы или отсутствуют какие-либо детали, обратитесь в службу технической поддержки клиентов.
Контактная информация указана на сайте **world.visionfitness.com**.

繁體中文
如果有任何疑問或有缺少零件，請聯絡客戶技術支援部門。
請瀏覽 **world.visionfitness.com** 取得聯絡資訊。

العربية
إذا كانت لديك أي أسئلة أو في حالة وجود أجزاء مفقودة، اتصل بقسم الدعم الفني للعملاء.
تفضل بزيارة الموقع **world.visionfitness.com** للتعرف على معلومات الاتصال.

1

- Deslize a **BOTA DA HASTE DO CONSOLE (1)** na **HASTE DO CONSOLE (2)**.
- Coloque o fio do console através da haste do console.
- Coloque a haste do console no seu suporte com os **4 PARAFUSOS (A)** e **4 ARRUELAS DE PRESSÃO (B)** com a **CHAVE DE BOCA EM L 8 MM**.

BOLSA AMARELA

	Descrição		Qtd.
A	Parafuso de cabeça cilíndrica com	46.8N.m/ 34.6 ft-lb	4
B	sextavado interno M10x20L		4
	Arruela de pressão por mola M10		

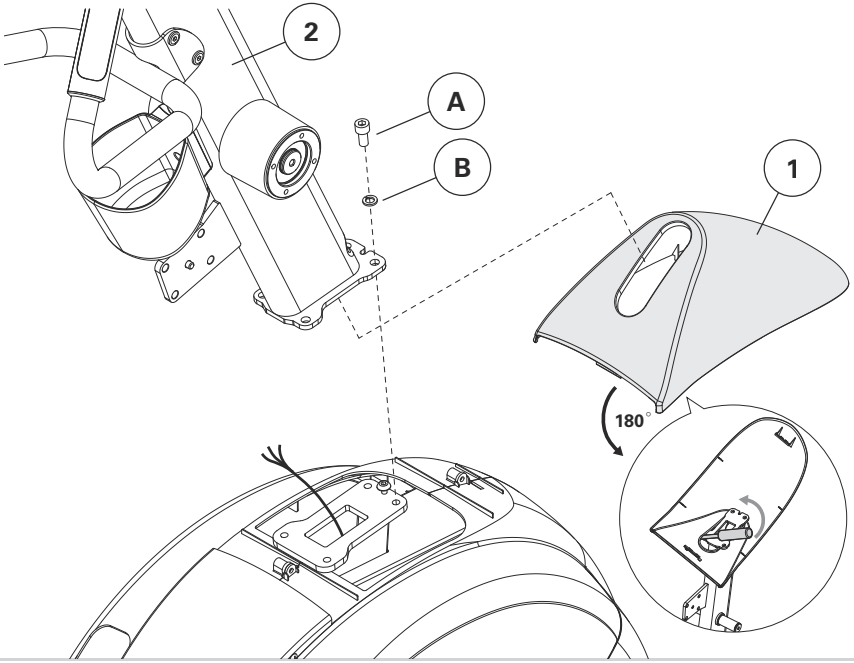

2

- Fixe o **BRAÇO AJUSTÁVEL (3)** no lado direito da estrutura da base e aperte com **2 PARAFUSOS (C)** e **2 ARRUELAS PLANAS (D)** com a **CHAVE DE BOCA EM L 8 MM**.
- Fixe o **BRAÇO AJUSTÁVEL (3)** no lado esquerdo da estrutura da base com **2 PARAFUSOS (C)** e **2 ARRUELAS PLANAS (D)** com a **CHAVE DE BOCA EM L 8 MM**.
- Atenção: NÃO aperte os parafusos e as arruelas; após a etapa 3, conclua e aperte todos os parafusos.

BOLSA VERMELHA

	Descrição		Qtd.
C	Parafuso M12x20L	80N.m/59 ft-lb	4
D	Arruela plana		4

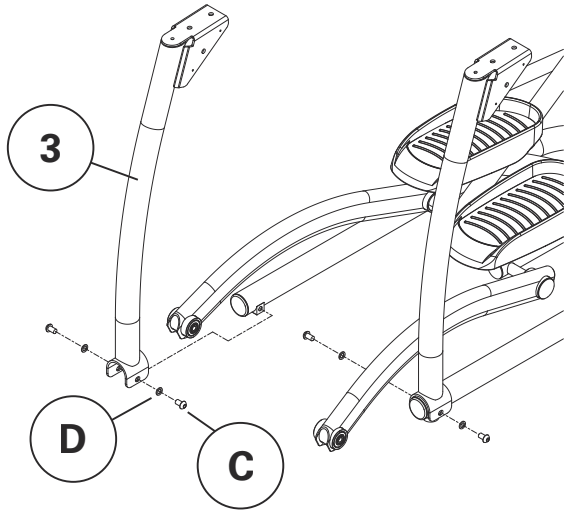

3

NOTA: Uma segunda pessoa poderá ajudar para concluir esta etapa.

- Coloque o **BRAÇO DE CONEXÃO (4)** sobre o braço esquerdo e conecte com os **2 PARAFUSOS DE CABEÇA CILÍNDRICA COM SEXTAVADO INTERNO (E)**. Aperte apenas algumas voltas com a **CHAVE DE BOCA EM L 8 MM**.
- Insira o pino no flange frontal do braço de conexão no furo do suporte de elevação da haste do console.
- Repita estas etapas no lado direito.
- Quando os pinos de ambos os braços de conexão estiverem assentados nos furos do suporte de elevação da haste do console, levante ligeiramente todo o conjunto para alinhar os furos dos parafusos. Insira os **4 PARAFUSOS DE CABEÇA CILÍNDRICA COM SEXTAVADO INTERNO (F)** com **4 ARRUELAS (G)** através destes furos. Prenda com uma **ARRUELA (G)** e **PORCA DE NYLON (H)** em cada parafuso. Aperte com a **CHAVE DE BOCA EM L 6 MM** e **CHAVE DE BOCA 13 MM**.
- Retorne e aperte totalmente os parafusos que juntam os braços de conexão ao braço ajustável com a **CHAVE DE BOCA EM L 8 MM**.

BOLSA ROSA

	Descrição		Qtd.
E	Parafuso de cabeça cilíndrica com sextavado interno M10x65L	46.8N.m/ 34.6 ft-lb	4
F	Parafuso de cabeça cilíndrica com sextavado interno M8x30L	23.6N.m/ 17.5 ft-lb	4
G	Arruela 8,2x16x1,6T		8
H	Porca de nylon M8		4

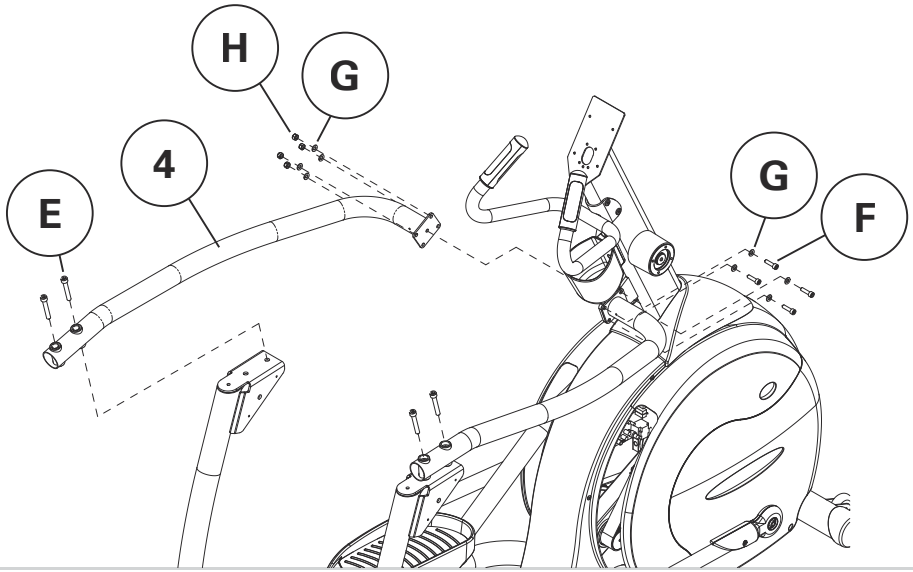

4

- Levante o braço ajustável esquerdo e insira a extremidade com rolamento do **BRAÇO DE SUSPENSÃO (5)** no suporte do braço ajustável. No lado externo, insira um **PARAFUSO COM CABEÇA SEXTAVADA (K)** através do suporte e do braço de suspensão.
- Prenda com uma **ARRUELA DE PRESSÃO (I)** e **PORCA (J)**. Aperte com **2 CHAVES DE BOCA 19 MM**. Verifique se o equipamento está apertado.
- Repita esta etapa no lado direito.

BOLSA AZUL

	Descrição		Qtd.
I	Arruela de pressão M12		2
J	Porca sextavada M12		2
K	Parafuso com cabeça sextavada M12x95L	80N.m/59 ft-lb	2

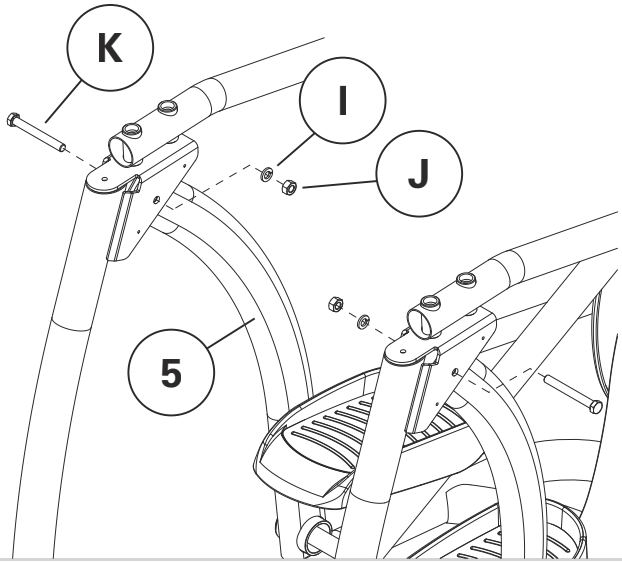

5

- Monte o **BRAÇO DE DUPLA AÇÃO (7)** no **ALOJAMENTO GIRATÓRIO (6)** com os **4 PARAFUSOS (M)** e **4 ARRUELAS DE PRESSÃO (N)**, depois fixe com a **CHAVEDE BOCA EM T 5 MM**.
- Alinhe a tampa do alojamento giratório sobre o alojamento giratório e empurre para encaixar no local.
- Deslize o **BRAÇO ESQUERDO (8)** entre os flanges do suporte do braço de dupla ação. Insira um **PARAFUSO DE CABEÇA CILÍNDRICA COM SEXTAVADO INTERNO (L)** através do furo para conectar os suportes. Prenda com uma **PORCA DE NYLON (Q)**. Aperte com a **CHAVE DE BOCA 10 MM** e **CHAVE DE BOCA EM L 5 MM**.
- Coloque a tampa de dupla ação no local sobre o suporte de conexão. Coloque a **PORCA (P)** na reentrância da tampa interna. Insira um **PARAFUSO (O)** através do furo externo e aperte a porca com uma chave de fenda.
- Repita estas etapas no lado direito.
- Fixe a **ESPUMA DE PROTEÇÃO (9)** (partes opcionais para diferentes modalidades e mercados regionais).

BOLSA VERDE

	Descrição		Qtd.
L	Parafuso de cabeça cilíndrica com sextavado interno M8x50L	23.6N.m/ 17.5 ft-lb	2
M	Parafuso de cabeça cilíndrica com sextavado interno M6x20L		8
N	Arruela de pressão M6		8
O	Parafuso de cabeça Phillips M5x50L		2
P	Porca sextavada M5		2
Q	Porca de nylon M8		2

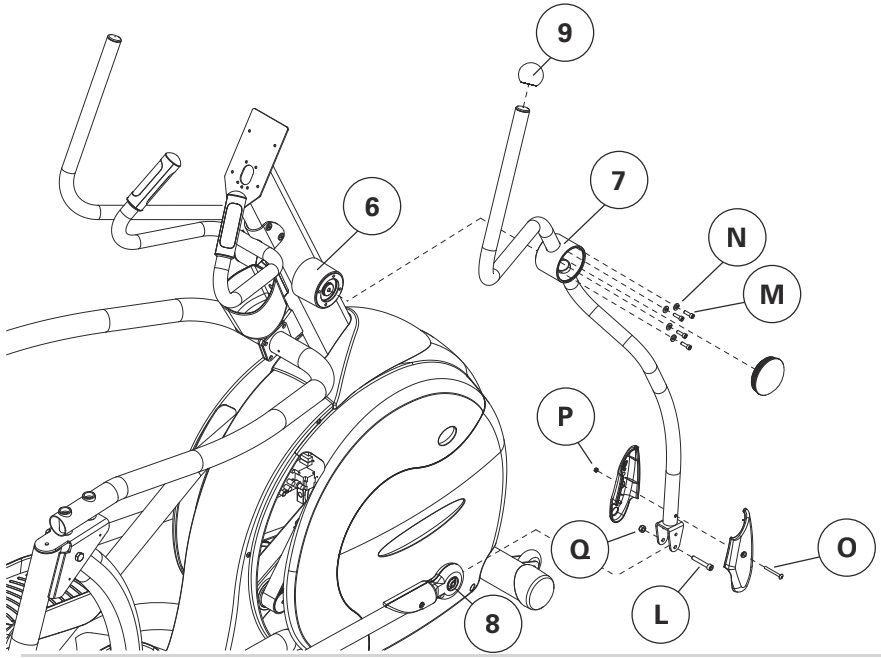

6

- Aperte a **TAMPA DO SUPORTE (10)** na **HASTE DO CONSOLE (2)** com **2 PARAFUSOS (R)**.
- Coloque o lado direito da **TAMPA DO BRAÇO (11)** dentro do braço de conexão e aperte com os **4 PARAFUSOS (S)**. Depois repita estas etapas no lado esquerdo.

BOLSA PRETA

	Descrição	Qtd.
R	Parafuso de cabeça de botão M5x15L	2
S	Parafuso de cabeça Phillips M5x25L	8

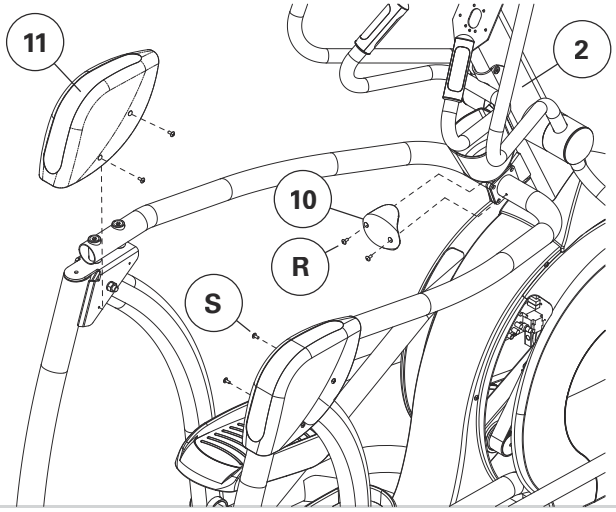

7

- Remova os quatro parafusos de montagem da parte traseira do **CONSOLE (12)** e os quatro parafusos que seguram a tampa traseira do console com a chave de fenda. (S60)
- Conecte o chicote e os dois fios de frequência cardíaca na parte traseira do console.
- Fixe o console à haste do console com os quatro parafusos removidos do console.
- Conecte a bateria de 9 V. (S60)
- Fixe de novo a **TAMPA TRASEIRA DO CONSOLE (13)** com os quatro parafusos removidos anteriormente. (S60)
- Fixe a **TAMPA TRASEIRA DO CONSOLE (13)** embalada na caixa de papelão com 2 parafusos pré-instalados no console. (S600E)

S60

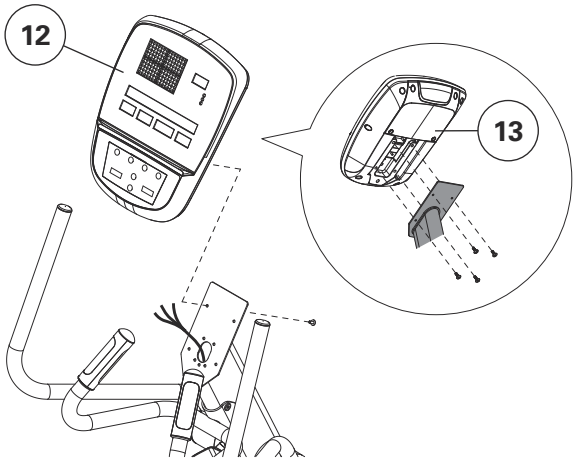

S600E

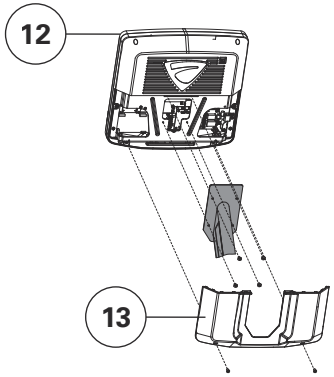

8

MONTAGEM CONCLUÍDA!

S60

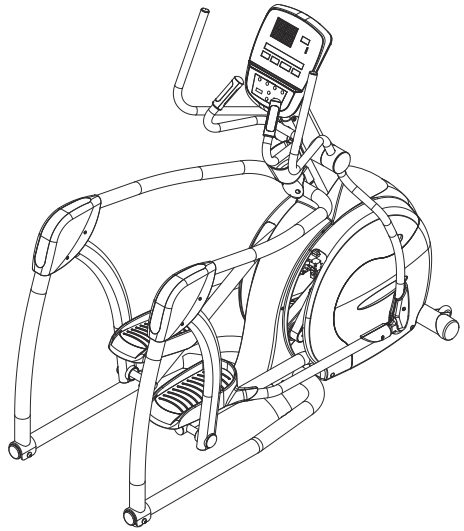

S600E

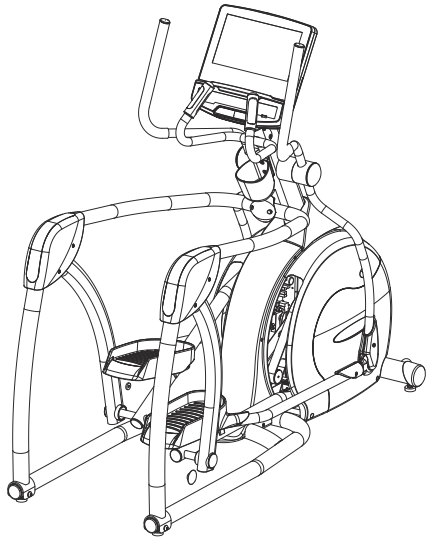

AUFBAU

AUSPACKEN

Packen Sie das Gerät an der Stelle aus, an der Sie es aufstellen möchten. Legen Sie den Karton auf eine flache, ebene Oberfläche. Es empfiehlt sich, den Boden mit einer Schutzfolie auszulegen. Öffnen Sie den Karton nicht, wenn er auf der Seite liegt.

WICHTIGE HINWEISE

- Stellen Sie bei jedem Aufbauschritt sicher, dass ALLE Schrauben und Muttern eingesetzt sind und ein Gewinde besitzen.
- Beim Aufbau gibt es einige Schritte, die besondere Aufmerksamkeit erfordern. Es ist sehr wichtig, die Aufbauanleitung genau zu befolgen und sicherzustellen, dass beim fertig aufgestellten Gerät alle Komponenten fest verschraubt sind.
- Einige Komponenten wurden für einen leichteren Aufbau und Gebrauch werksseitig vorgefettet. Entfernen Sie das Fett bitte nicht. Wenn Sie Schwierigkeiten haben, empfiehlt sich die Verwendung von einer geringen Menge Lithiumfett.

BENÖTIGEN SIE UNTERSTÜTZUNG?

ENGLISH
If you have questions or if there are any missing parts, contact Customer Tech Support.
Visit **world.visionfitness.com** for contact information.

FRANÇAIS
Si vous avez des questions ou si des pièces sont manquantes,
contactez l'assistance technique à la clientèle.
Consultez **world.visionfitness.com** pour obtenir des informations de contact.

ESPAÑOL
Si tiene alguna pregunta o si faltan piezas, póngase en contacto con el servicio de asistencia técnica.
Para obtener la información de contacto, visite **world.visionfitness.com**.

PORTUGUÊS
Se você tiver perguntas ou caso haja alguma parte ausente, entre em contato com o Suporte Técnico ao Cliente.
Acesse **world.visionfitness.com** para obter informação de contato.

DEUTSCH
Bei Fragen oder fehlenden Teilen wenden Sie sich an unseren technischen Kundendienst
Besuchen Sie **world.visionfitness.com**, um Kontaktinformationen zu erhalten.

NEDERLANDS
Als u vragen hebt of onderdelen mist, kunt u contact opnemen met de Technische Klantenservice. Ga naar **world.visionfitness.com** voor contactgegevens.

ITALIANO
In caso di domande o parti mancanti, contattare l'Assistenza Tecnica Clienti.
Visitare **world.visionfitness.com** per le informazioni di contatto.

POLSKI
W razie pytań lub brakujących części należy skontaktować się z działem obsługi technicznej dla klientów.
Dane kontaktowe znajdują się na stronie **world.visionfitness.com**.

РУССКИЙ
Если у вас есть вопросы или отсутствуют какие-либо детали, обратитесь в службу технической поддержки клиентов.
Контактная информация указана на сайте **world.visionfitness.com**.

繁體中文
如果有任何疑問或有缺少零件，請聯絡客戶技術支援部門。
請瀏覽 **world.visionfitness.com** 取得聯絡資訊。

العربية
إذا كانت لديك أي أسئلة أو في حالة وجود أجزاء مفقودة، اتصل بقسم الدعم الفني للعملاء.
تفضل بزيارة الموقع **world.visionfitness.com** للتعرف على معلومات الاتصال.

DEUTSCH

1

- Schieben Sie den **KONSOLENMASTSCHUH (1)** auf den **KONSOLENMAST (2)**.
- Führen Sie den Konsolendraht durch den Konsolenmast.
- Befestigen Sie den Konsolenmast mit **4 SCHRAUBEN (A)** und **4 SICHERUNGSSCHEIBEN (B)** mit dem **8 MM INBUSSCHLÜSSEL (L-FORM)** in der Konsolenmasthalterung.

GELBER BEUTE

	Beschreibung		Menge
A	M10x20L Innensechskantschraube	46.8N.m/ 34.6 ft-lb	4
B	M10 Federscheibe		4

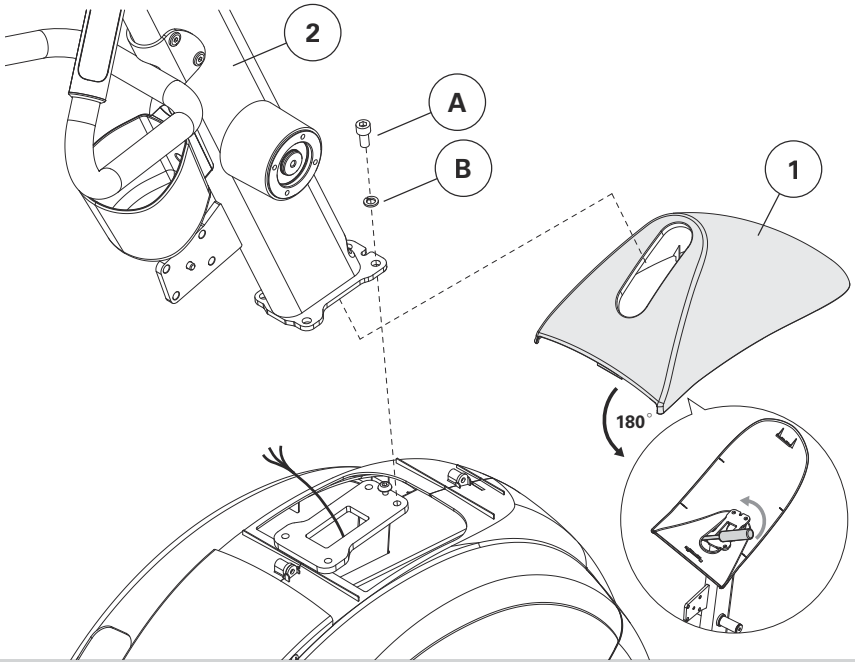

2

- Befestigen Sie den rechten **VERSTELLBAREN ARM (3)** auf der rechten Seite des Basisrahmens mit **2 SCHRAUBEN (C)** und **2 UNTERLEGSCHEIBEN (D)** mit dem **8 MM INBUSSCHLÜSSEL (L-FORM)**.
- Befestigen Sie den linken **VERSTELLBAREN ARM (3)** auf der linken Seite des Basisrahmens mit **2 SCHRAUBEN (C)** und **2 UNTERLEGSCHEIBEN (D)** mit dem **8 MM INBUSSCHLÜSSEL (L-FORM)**.
- Achtung: Ziehen Sie die Schrauben und Unterlegscheiben erst NACHDEM Schritt 3 abgeschlossen ist fest.

ROTER BEUTEL

	Beschreibung		Menge
C	M12x20L Schraube	80N.m/59 ft-lb	4
D	Unterlegscheibe		4

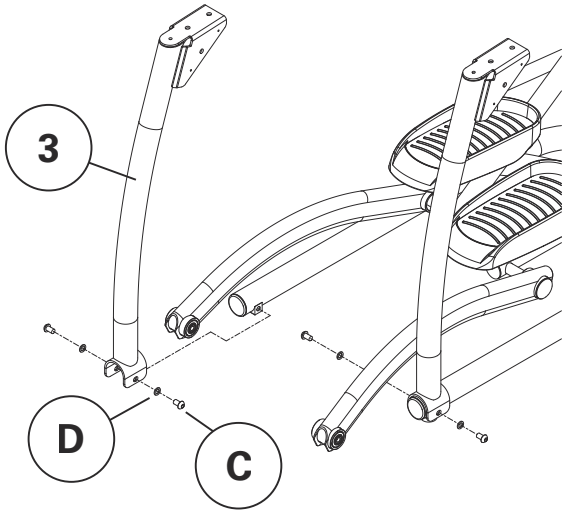

3

HINWEIS: Bei diesem Schritt ist es sinnvoll, sich von einer zweiten Person helfen zu lassen.

- Schieben Sie den linken **VERBINDUNGSARM (4)** über den linken Arm und befestigen Sie ihn mit **2 INNENSECHSKANTSCHRAUBEN (E)**. Ziehen Sie diese mit nur wenigen Drehungen mit dem **8 MM INBUSSCHLÜSSEL (L-FORM)** fest.
- Setzen Sie den Stift am vorderen Flansch des Verbindungsarms in das Loch in der Aufhängungshalterung des Konsolenmasts ein.
- Wiederholen Sie diese Schritte auf der rechten Seite.
- Wenn die Stifte beider Verbindungsarme in den Löchern der Aufhängungshalterung des Konsolenmasts sitzen, heben Sie die gesamte Baugruppe leicht an, um die Schraubenlöcher auszurichten. Setzen Sie **4 INNENSECHSKANTSCHRAUBEN (F)** mit **4 UNTERLEGSCHEIBEN (G)** in diese Löcher ein. Sichern Sie jede Schraube mit einer **UNTERLEGSCHEIBE (G)** und **NYLON-MUTTER (H)**. Ziehen Sie die Schrauben mit einem **6 MM INBUSSCHLÜSSEL (L-FORM)** und **13 MM SCHRAUBENSCHLÜSSEL** fest.
- Ziehen Sie abschließend die Schrauben, die die Verbindungsarme mit den verstellbaren Armen verbinden, mit dem **8 MM INBUSSCHLÜSSEL (L-FORM)** vollständig fest.

ROSAFARBENER BEUTEL

	Beschreibung		Menge
E	M10x65L Innensechskantschraube	46.8N.m/ 34.6 ft-lb	4
F	M8x30L Innensechskantschraube	23.6N.m/ 17.5 ft-lb	4
G	8.2x16x1.6T Unterlegscheibe		8
H	M8 Nylon-Mutter		4

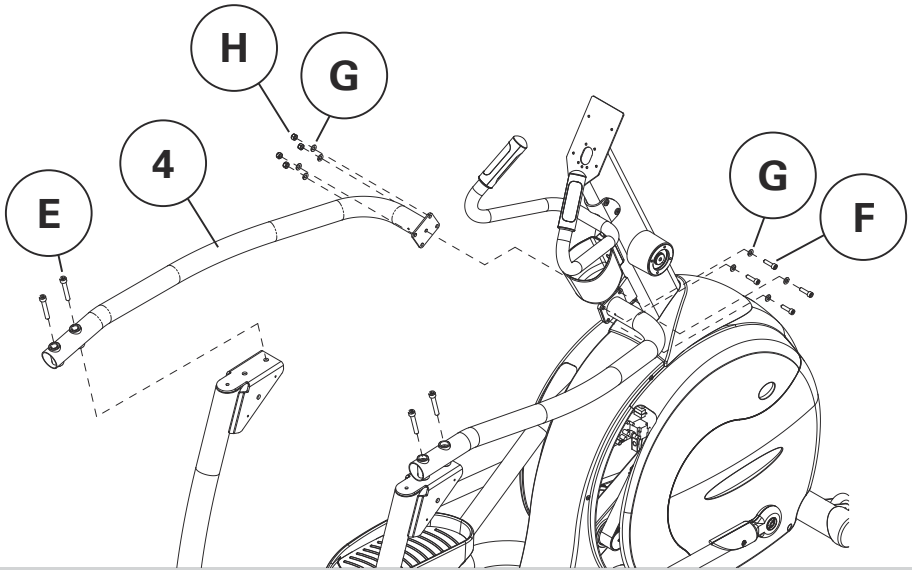

4

- Heben Sie den linken verstellbaren Arm an und setzen Sie das lagerseitige Ende des **AUFHÄNGUNGSARMS (5)** in die Halterung des verstellbaren Arms ein. Setzen Sie von der Außenseite aus eine **SECHSKANTSCHRAUBE (K)** in die Halterung und den Aufhängungsarm ein.
- Sichern Sie die Schraube mit einer **SICHERUNGSSCHEIBE (I)** und **MUTTER (J)**. Ziehen Sie die Schrauben mit zwei **19 MM SCHRAUBENSCHLÜSSELN** fest. Stellen Sie sicher, dass alle Schrauben fest angezogen wurden.
- Wiederholen Sie diesen Schritt auf der rechten Seite.

BLAUER BEUTEL

	Beschreibung		Menge
I	M12 Sicherungsscheibe		2
J	M12 Sechskantmutter		2
K	M12x95L Sechskantschraube	80N.m/59 ft-lb	2

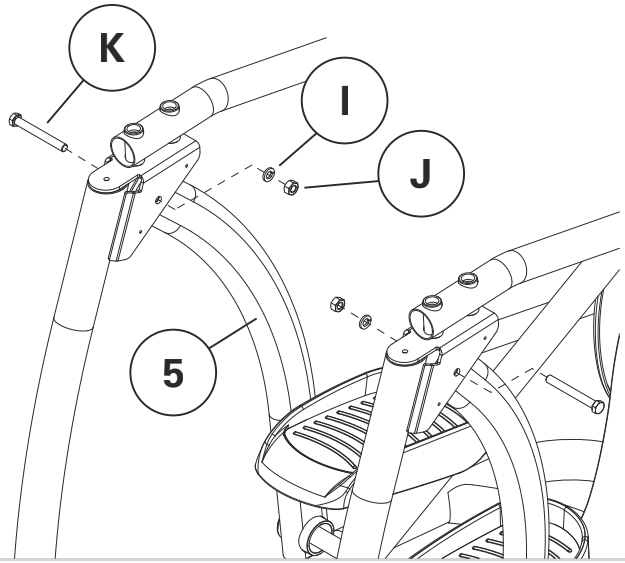

5

- Befestigen Sie den **DUAL-ACTION-ARM (7)** am **ROTATIONSGEHÄUSE (6)** mit **4 SCHRAUBEN (M)** und **4 SICHERUNGSSCHEIBEN (N)**, und ziehen Sie alle Schrauben mit einem **5 MM INBUSSCHLÜSSEL (T-FORM) fest**.
- Richten Sie die Abdeckung des Rotationsgehäuses über dem Rotationsgehäuse aus und drücken Sie, bis sie einrastet.
- Schieben Sie den **VERBINDUNGSARM (8)** zwischen die Flansche der Dual-Action-Armhalterung. Setzen Sie eine **INNENSECHSKANTSCHRAUBE (L)** in das Loch ein, um die Halterungen zu verbinden. Sichern Sie die Schraube mit einer **NYLON-MUTTER (Q)**. Ziehen Sie die Schrauben mit einem **10 MM SCHRAUBENSCHLÜSSEL** und **5 MM INBUSSCHLÜSSEL (L-FORM) fest.**
- Setzen Sie die Dual-Action-Abdeckung auf die Verbindungshalterung. Setzen Sie die **MUTTER (P)** in die Aussparung auf der Innenseite der Abdeckung ein. Setzen Sie eine **SCHRAUBE (O)** durch das Loch auf der Außenseite ein und ziehen Sie sie mit einem Schraubendreher in der Mutter fest.
- Wiederholen Sie diese Schritte auf der rechten Seite.
- Befestigen Sie den **SCHAUMSTOFFSCHUTZ (9)** (optionale Teile für verschiedene Modalitäten und Marktregionen).

GRÜNER BEUTEL

	Beschreibung		Menge
L	M8x50L Innensechskantschraube	23.6N.m/ 17.5 ft-lb	2
M	M6x20L Innensechskantschraube		8
N	M6 Sicherungsscheibe		8
O	M5x50L Kreuzschlitzschraube		2
P	M5 Sechskantmutter		2
Q	M8 Nylon-Mutter		2

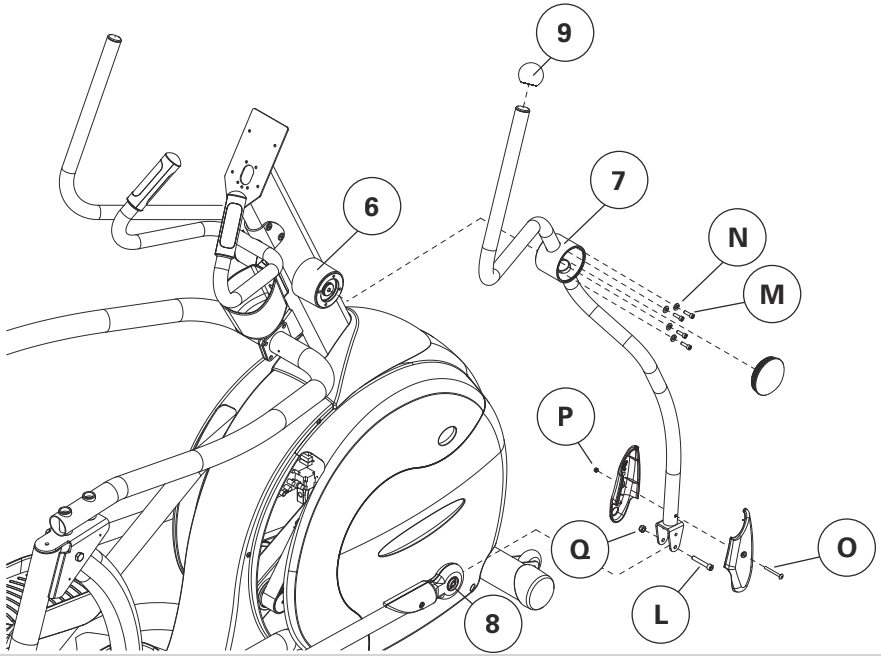

6

- Befestigen Sie die **Halterung (10)** am **KONSOLENMAST (2)** mit **2 SCHRAUBEN (R)**.
- Setzen Sie die rechte **ARMABDECKUNG (11)** auf den Verbindungsarm und befestigen Sie sie mit **4 SCHRAUBEN (S)**. Wiederholen Sie die Schritte auf der linken Seite.

SCHWARZER BEUTEL

	Beschreibung	Menge
R	M5x15L Kopfschraube	2
S	M5x25L Kreuzschlitzschraube	8

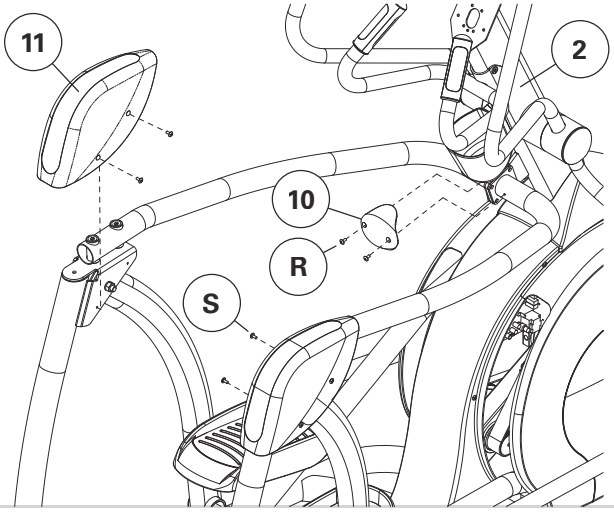

7

- Entfernen Sie die vier Befestigungsschrauben an der Rückseite der **KONSOLE (12)** sowie die vier Schrauben an der rückseitigen Konsolenabdeckung mit einem Schraubendreher. (S60)
- Schließen Sie den Kabelsatz und die beiden Herzfrequenzkabel an der Rückseite der Konsole an.
- Befestigen Sie die Konsole mit den vier zuvor von der Konsole entfernten Schrauben am Konsolenmast.
- Schließen Sie die 9-Volt-Batterie an. (S60)
- Befestigen Sie die **RÜCKSEITIGE KONSOLENABDEKCUNG (13)** mit den vier vorangehend entfernten Schrauben. (S60)
- Befestigen Sie die **RÜCKSEITIGE KONSOLENADECKUNG (13)** aus dem Rahmenkarton mit 2 vorinstallierten Schrauben an der Konsole. (S600E)

S60

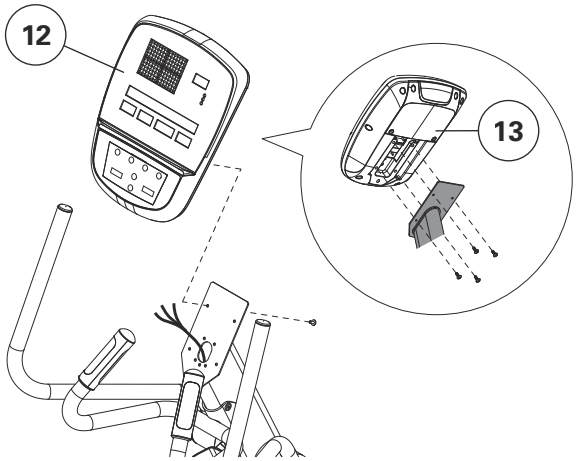

S600E

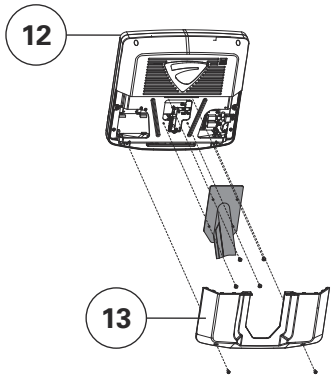

8

AUFBAU ABGESCHLOSSEN!

S60

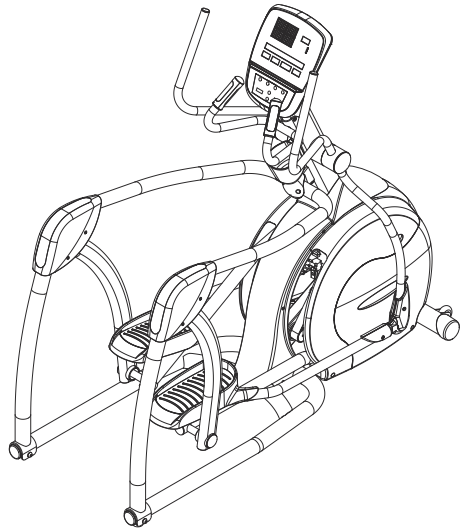

S600E

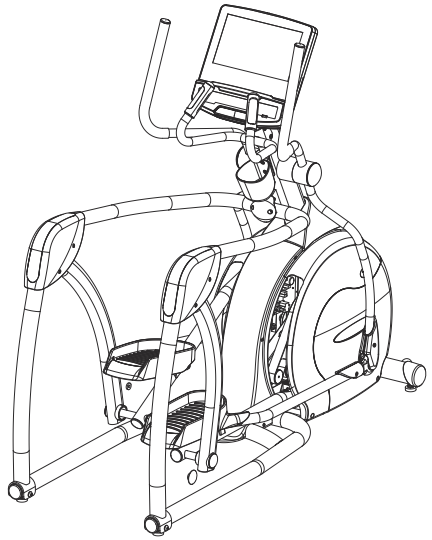

MONTAGE

UITPAKKEN

Pak het apparaat uit waar u het gaat gebruiken. Zet de doos op een vlakke ondergrond. We raden u aan uw vloer ergens mee te beschermen.
Open de doos nooit als deze op zijn kant ligt.

BELANGRIJKE OPMERKINGEN

- Controleer tijdens iedere stap van de montage of ALLE bouten en moeren op de juiste plek zitten en deels zijn aangedraaid.
- Er zijn verschillende stappen tijdens het montageproces waarbij speciale aandacht vereist is. Het is zeer belangrijk dat u de montage-instructies goed opvolgt en dat u alle onderdelen goed vastdraait bij de uiteindelijke montage.
- Verschillende onderdelen zijn vooraf gesmeerd om montage en gebruik te vergemakkelijken. Veeg dit alstublieft niet weg. Als u moeilijkheden ondervindt raden wij u aan wat lithiumvet aan te brengen.

HULP NODIG?

ENGLISH
If you have questions or if there are any missing parts, contact Customer Tech Support.
Visit **world.visionfitness.com** for contact information.

FRANÇAIS
Si vous avez des questions ou si des pièces sont manquantes, contactez l'assistance technique à la clientèle.
Consultez **world.visionfitness.com** pour obtenir des informations de contact.

ESPAÑOL
Si tiene alguna pregunta o si faltan piezas, póngase en contacto con el servicio de asistencia técnica.
Para obtener la información de contacto, visite **world.visionfitness.com**.

PORTUGUÊS
Se você tiver perguntas ou caso haja alguma parte ausente, entre em contato com o Suporte Técnico ao Cliente.
Acesse **world.visionfitness.com** para obter informação de contato.

DEUTSCH
Bei Fragen oder fehlenden Teilen wenden Sie sich an unseren technischen Kundendienst
Besuchen Sie **world.visionfitness.com**, um Kontaktinformationen zu erhalten.

NEDERLANDS
Als u vragen hebt of onderdelen mist, kunt u contact opnemen met de Technische Klantenservice. Ga naar **world.visionfitness.com** voor contactgegevens.

ITALIANO
In caso di domande o parti mancanti, contattare l'Assistenza Tecnica Clienti.
Visitare **world.visionfitness.com** per le informazioni di contatto.

POLSKI
W razie pytań lub brakujących części należy skontaktować się z działem obsługi technicznej dla klientów.
Dane kontaktowe znajdują się na stronie **world.visionfitness.com**.

РУССКИЙ
Если у вас есть вопросы или отсутствуют какие-либо детали, обратитесь в службу технической поддержки клиентов.
Контактная информация указана на сайте **world.visionfitness.com**.

繁體中文
如果有任何疑問或有缺少零件，請聯絡客戶技術支援部門。
請瀏覽 **world.visionfitness.com** 取得聯絡資訊。

العربية
إذا كانت لديك أي أسئلة أو في حالة وجود أجزاء مفقودة، اتصل بقسم الدعم الفني للعملاء.
تفضل بزيارة الموقع **world.visionfitness.com** للتعرف على معلومات الاتصال.

1

- Schuif de **CONSOLEMAST-BASIS (1)** op de **CONSOLEMAST (2)**.
- Steek de consoledraad door de consolemast.
- Plaats de consolemast on de consolemastbeugel met **4 BOUTEN (A)** en **4 BORGRINGEN (B)** met de **8MM L-VORMIGE SLEUTEL**.

GELE ZAK

	Beschrijving		Aantal
A	M10x20L inbusbout	46.8N.m/ 34.6 ft-lb	4
B	M10 veerring		4

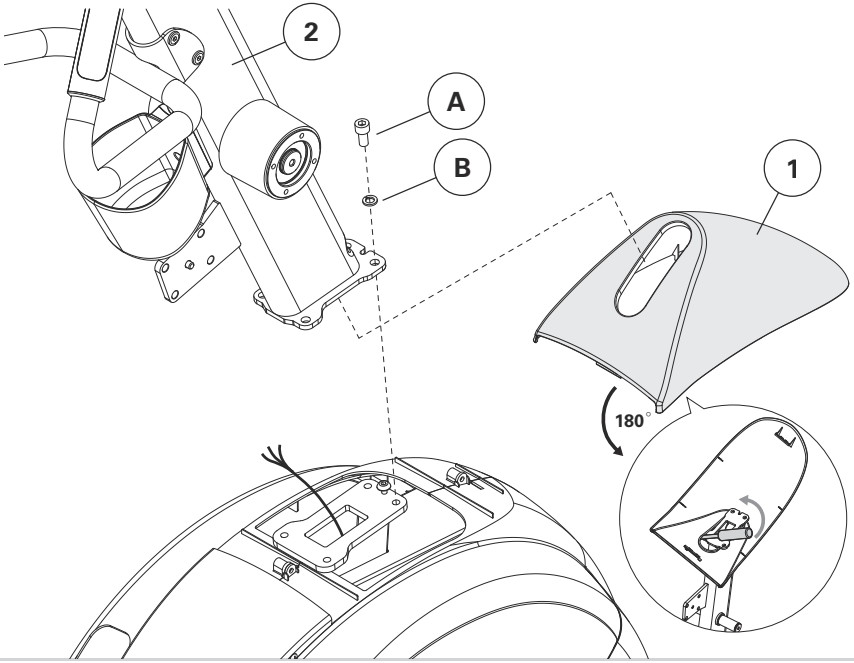

2

- Bevestig de rechter **INSTELBARE ARM (3)** aan de rechterkant van het basisframe en zet deze vast met **2 BOUTEN (C)** en **2 PLATTE RINGEN (D)** met de **8MM L-VORMIGE SLEUTEL**.
- Bevestig de linker **INSTELBARE ARM (3)** aan de linkerkant van het basisframe en zet deze vast met **2 BOUTEN (C)** en **2 PLATTE RINGEN (D)** met de **8MM L-VORMIGE SLEUTEL**.
- Let op: Draai de bouten en ringen NIET te vast; nadat stap 3 is voltooid, draait u alle bouten vast.

RODE ZAK

	Beschrijving		Aantal
C	M12x 20L bout	80N.m/59 ft-lb	4
D	Platte ring		4

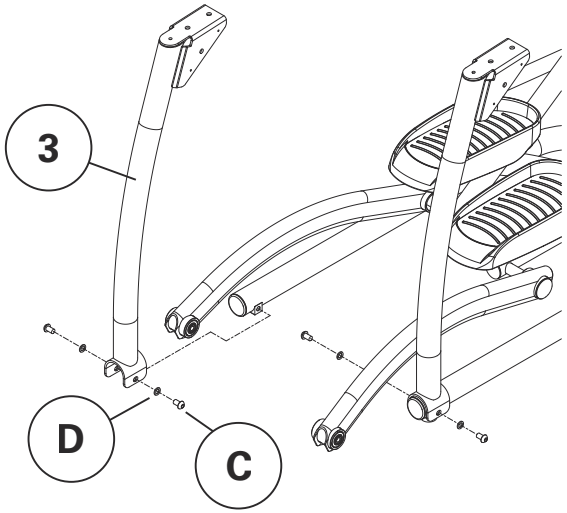

3

LET OP: Vraag een tweede persoon om hulp om deze stap te voltooien.

- Plaats de linker **VERBINDINGSARM (4)** over de linker hellingarmbeugel en bevestig deze met **2 INBUSBOUTEN (E)**. Draai slechts een paar slagen vast met de **8MM L-VORMIGE SLEUTEL**.
- Steek de pen op de voorste flens van de verbindingsarm in het gat in de consolemast-hefbeugel.
- Herhaal deze stappen aan de rechterzijde.
- Wanneer de pennen van beide verbindingsarmen in de gaten van de consolemast-hefbeugel zitten, tilt u het geheel een beetje op om de schroefgaten uit te lijnen. Steek **4 INBUSBOUTEN (F)** met **4 RINGEN (G)** door deze gaten. Zet vast met een **RING (G)** en **NYLON MOER (H)** aan elke bout. Draai vast met de **6MM L-VORMIGE SLEUTEL** en **13MM SLEUTEL**.
- Draai vervolgens de schroeven die de verbindingsarmen met de instelbare arm verbinden volledig vast met de **8MM L-VORMIGE SLEUTEL**.

ROZE ZAK

	Beschrijving		Aantal
E	M10x65L inbusbout	46.8N.m/ 34.6 ft-lb	4
F	M8x30L inbusbout	23.6N.m/ 17.5 ft-lb	4
G	8.2x16x1.6T ring		8
H	M8 nylon moer		4

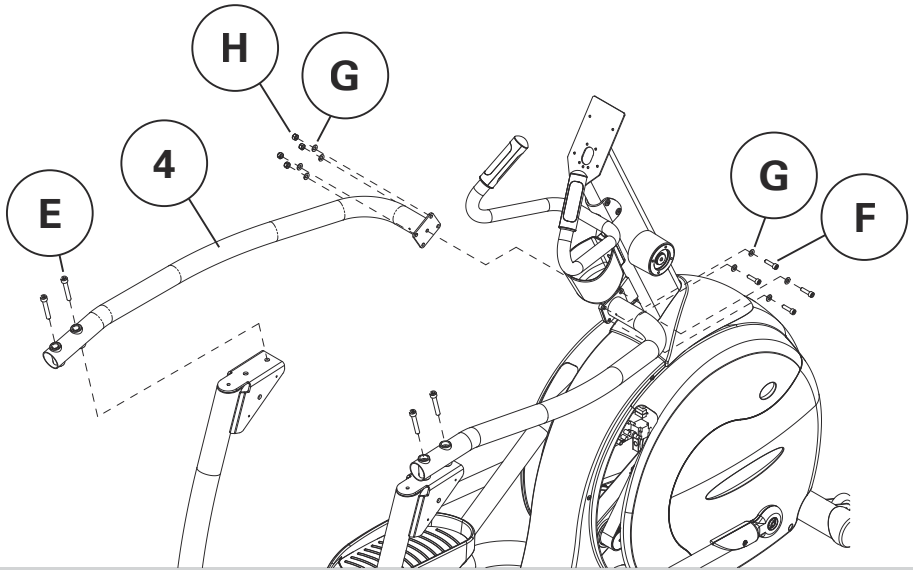

4

- Til de linker instelbare arm op en steek het lageruiteinde van de **SUSPENSIEARM (5)** in de beugel van de instelbare arm. Steek vanaf de buitenkant een **ZESKANTBOUT (K)** door de beugel en de suspensiearm.
- Zet vast met een **BORGRING (I)** en **MOER (J)**. Draai vast met **2 19MM SLEUTELS**. Zorg ervoor dat de hardware goed vastzit.
- Herhaal deze stap aan de rechterzijde.

BLAUWE ZAK

	Beschrijving		Aantal
I	M12 borgring		2
J	M12 zeskantmoer		2
K	M12x95L zeskantbout	80N.m/59 ft-lb	2

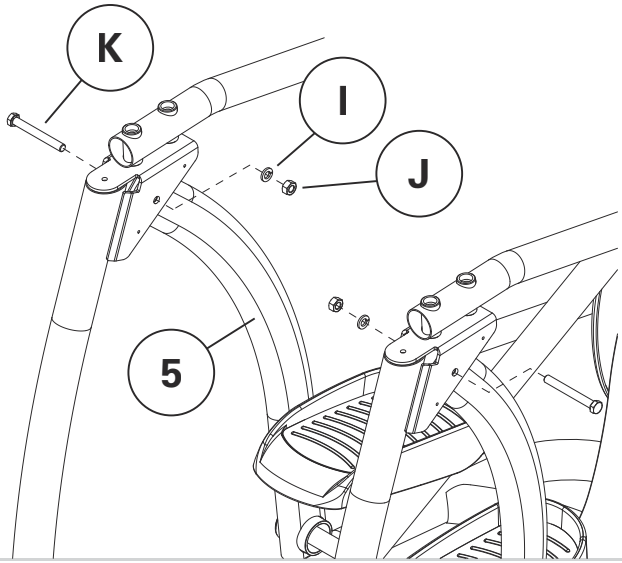

5

- Bevestig de **DUAL ACTION-ARM (7)** aan de **ROTATIEBEHUIZING (6)** met **4 BOUTEN (M)** en **4 BORGRINGEN (N)**, draai dit vast met de **5MM T-VORMIGE SLEUTEL**.
- Lijn de afdekking van de rotatiebehuizing uit boven de rotatiebehuizing en klik hem vast.
- Schuif de **LINKARM (8)** tussen de flenzen van de dual action arm-beugel. Steek een **INBUSBOUT (L)** door het gat om de beugels te verbinden. Zet dit vast met een **NYLON MOER (Q)**. Draai vast met de **10MM SLEUTEL** en **5MM L-VORMIGE SLEUTEL**.
- Plaats de dual action-afdekking op zijn plaats op de verbindingsbeugel. Plaats de **MOER (P)** in de uitsparing aan de binnenkant van de afdekking. Steek een **BOUT (O)** door het buitenste gat en draai de moer vast met een schroevendraaier.
- Herhaal deze stappen aan de rechterzijde.
- Bevestig het **BESCHERMINGSSCHUIM (9)** (optionele onderdelen voor verschillende modaliteiten en marktregio's).

GROENE ZAK

	Beschrijving		Aantal
L	M8x50L inbusbout	23.6N.m/ 17.5 ft-lb	2
M	M6x20L inbusbout		8
N	M6 borgring		8
O	M5x50L bout met kruiskop		2
P	M5 zeskantmoer		2
Q	M8 nylon moer		2

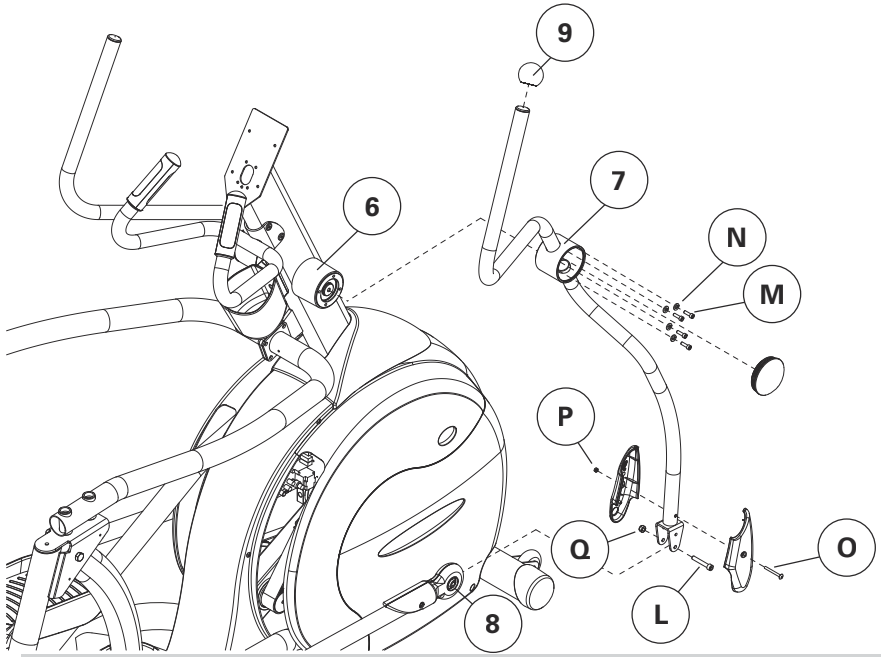

6

- Zet de **BEUGELAFDEKKING (10)** vast aan de **CONSOLEMAST (2)** met **2 BOUTEN (R)**.
- Plaats de rechter zijdelingse **ARMAFDEKKING (11)** in de verbindingsarm en zet dit vast met **4 BOUTEN (S)**. Herhaal vervolgens de stappen aan de linkerzijde.

ZWARTE ZAK

	Beschrijving	Aantal
R	M5x15L bout met bolle kop	2
S	M5x25L bout met kruiskop	8

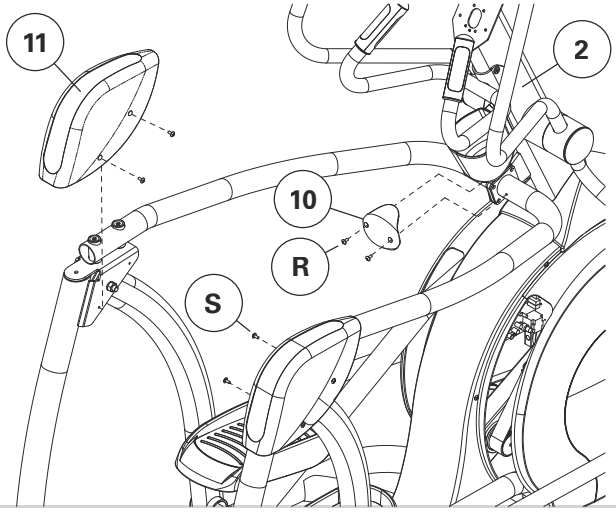

7

- Verwijder de vier montagebouten van de achterkant van de **CONSOLE (12)** en de vier schroeven waarmee de console-afdekking achter vast zit met de schroevendraaier. (S60)
- Sluit de kabelboom en de twee hartslagdraden aan op de achterkant van de console.
- Maak de console vast aan de consolemast met de vier bouten die zijn verwijderd uit de console.
- Sluit de 9-volt batterij aan. (S60)
- Maak de **CONSOLE-AFDEKKING ACHTER (13)** weer vast met de vier eerder verwijderde schroeven. (S60)
- Bevestig de **CONSOLE-AFDEKKING ACHTER (13)** in de doos van het frame met 2 voorgemonteerde schroeven op de console. (S600E)

S60

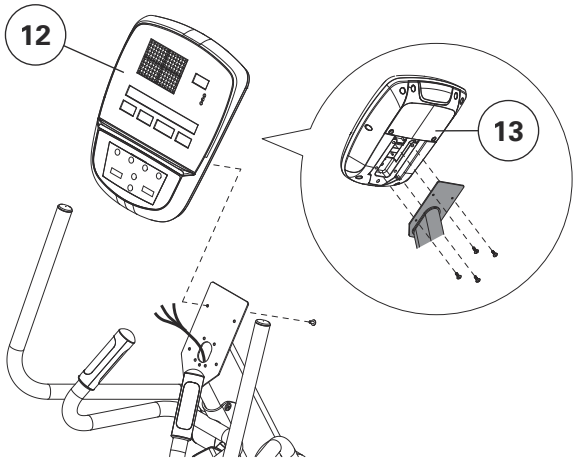

S600E

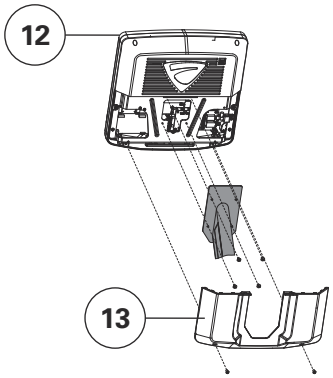

8

MONTAGE VOLTOOID!

S60

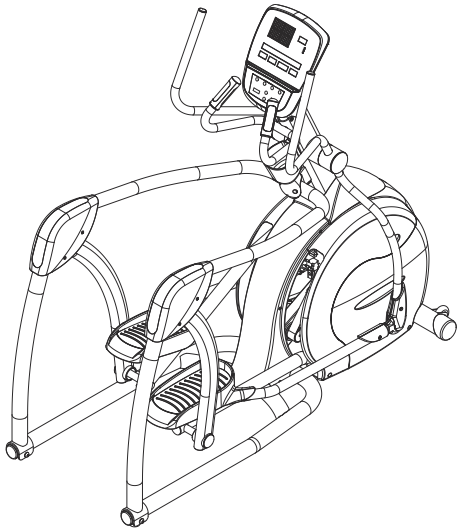

S600E

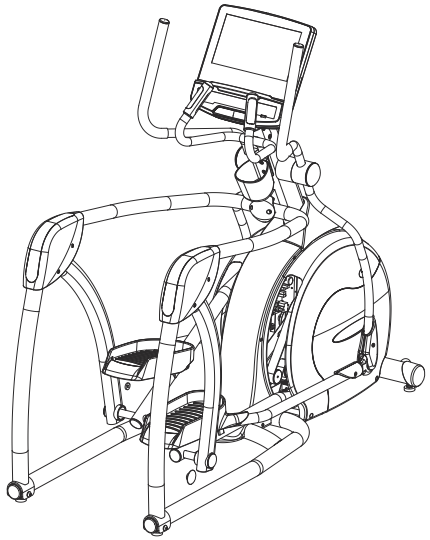

ASSEMBLAGGIO

DISIMBALLAGGIO

Disimballare l'attrezzo nel punto in cui verrà utilizzato. Collocare il cartone su una superficie piana. Si raccomanda di porre una copertura protettiva sul pavimento. Non aprire la scatola quando è appoggiata lateralmente.

NOTE IMPORTANTI

- Durante ogni fase di assemblaggio, assicurarsi che TUTTI i bulloni e le viti siano presenti e parzialmente avvitati.
- Ci sono diverse fasi del processo di assemblaggio a cui porre particolare attenzione. È molto importante seguire le istruzioni di assemblaggio correttamente e assicurarsi che tutte le parti siano state ben salde ad assemblaggio completato.
- Diverse parti sono pre-lubrificate per agevolare l'assemblaggio e l'uso. Non rimuovere la lubrificazione. In caso di difficoltà, si raccomanda di applicare una piccola quantità di lubrificante al litio.

BISOGNO DI AIUTO?

ENGLISH
If you have questions or if there are any missing parts, contact Customer Tech Support.
Visitare **world.visionfitness.com** per le informazioni di contatto.

FRANÇAIS
Si vous avez des questions ou si des pièces sont manquantes,
contactez l'assistance technique à la clientèle.
Consultez **world.visionfitness.com** pour obtenir des informations de contact.

ESPAÑOL
Si tiene alguna pregunta o si faltan piezas, póngase en contacto con el servicio de asistencia técnica.
Para obtener la información de contacto, visite **world.visionfitness.com**.

PORTUGUÊS
Se você tiver perguntas ou caso haja alguma parte ausente, entre em contato com o Suporte Técnico ao Cliente.
Acesse **world.visionfitness.com** para obter informação de contato.

DEUTSCH
Bei Fragen oder fehlenden Teilen wenden Sie sich an unseren technischen Kundendienst
Besuchen Sie **world.visionfitness.com**, um Kontaktinformationen zu erhalten.

NEDERLANDS
Als u vragen hebt of onderdelen mist, kunt u contact opnemen met de Technische Klantenservice. Ga naar **world.visionfitness.com** voor contactgegevens.

ITALIANO
In caso di domande o parti mancanti, contattare l'Assistenza Tecnica Clienti.
Visitare **world.visionfitness.com** per le informazioni di contatto.

POLSKI
W razie pytań lub brakujących części należy skontaktować się z działem obsługi technicznej dla klientów.
Dane kontaktowe znajdują się na stronie **world.visionfitness.com**.

РУССКИЙ
Если у вас есть вопросы или отсутствуют какие-либо детали, обратитесь в службу технической поддержки клиентов.
Контактная информация указана на сайте **world.visionfitness.com**.

繁體中文
如果有任何疑問或有缺少零件，請聯絡客戶技術支援部門。
請瀏覽 **world.visionfitness.com** 取得聯絡資訊。

العربية
إذا كانت لديك أي أسئلة أو في حالة وجود أجزاء مفقودة، اتصل بقسم الدعم الفني للعملاء.
تفضل بزيارة الموقع **world.visionfitness.com** للتعرف على معلومات الاتصال.

ITALIANO

1

- Far scorrere la **CUFFIA PER ASTE CONSOLE (1)** sull'**ALBERO DELLA CONSOLE (2)**.
- Far passare il filo della console attraverso l'albero della console.
- Alloggiare l'albero della console nel supporto dell'albero della console mediante **4 BULLONI (A)** e **4 RONDELLE DI SICUREZZA (B)** tramite **CHIAVE SAGOMATA A L DA 8 MM**.

SACCA GIALLA

	Descrizione		Qtà
A	Bullone a testa incassata M10x20L	46.8N.m/ 34.6 ft-lb	4
B	Rondella di sicurezza molla M10		4

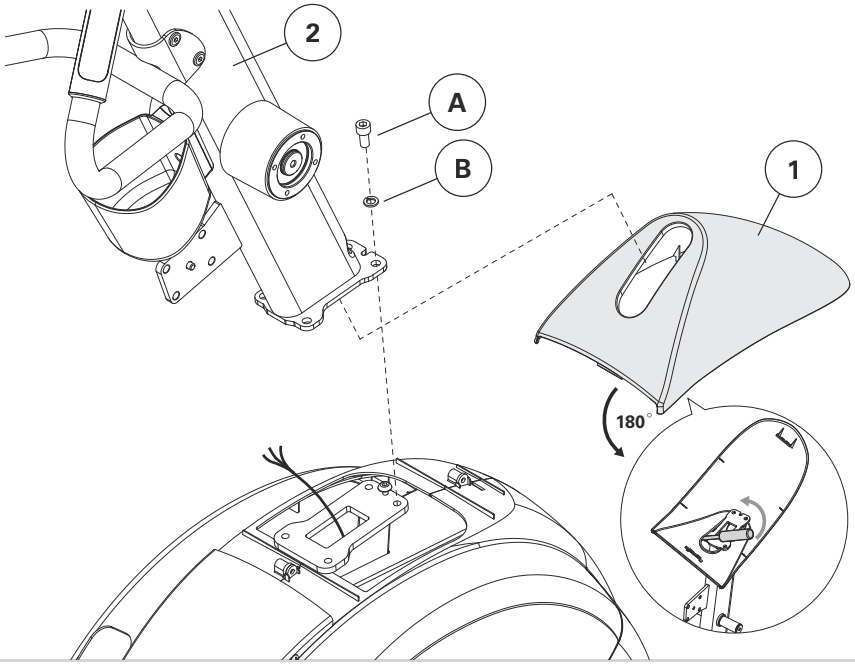

2

- Fissare il **BRACCIO destro REGOLABILE (3)** sul lato destro del telaio di base e fissarlo mediante i **2 BULLONI (C)** e le **2 RONDELLE PIATTE (D)** con **CHIAVE SAGOMATA A L DA 8 MM**.
- Fissare il **BRACCIO sinistro REGOLABILE (3)** sul lato destro del telaio di base e fissarlo mediante i **2 BULLONI (C)** e **2 RONDELLE PIATTE (D)** con **CHIAVE SAGOMATA A L DA 8 MMH**.
- Attenzione: NON avvitare i bulloni e la rondella a fondo, dopo aver completato il passaggio 3 fissare tutti i bulloni.

SACCA ROSSA

	Descrizione		Qtà
C	Bullone M12x20L	80N.m/59 ft-lb	4
D	Rondella piatta		4

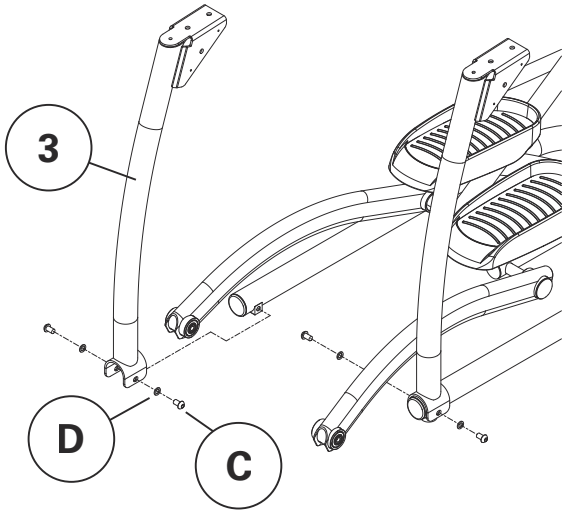

3

NOTA: Una seconda persona sarà d'aiuto per completare questo passaggio.

- Posizionare il **BRACCIO sinistro DI COLLEGAMENTO (4)** sul braccio sinistro e collegarlo con **2 BULLONI A TESTA INCASSATA (E)**. Serrare solo pochi giri con la **CHIAVE SAGOMATA A L DA 8 MMM**.
- Inserire il perno sulla flangia anteriore del braccio di collegamento nel foro del supporto di elevazione dell'albero della console.
- Ripetere questi passaggi sul lato destro.
- Quando i perni di entrambi i bracci di collegamento sono inseriti nei fori del supporto di elevazione dell'albero della console, sollevare leggermente l'intero gruppo per allineare i fori delle viti. Inserire i **4 BULLONI A TESTA INCASSATA (F)** con le **4 RONDELLE (G)** attraverso questi fori. Fissare con **RONDELLA (G)** e **DADO NYLON (H)** a ciascun bullone. Serrare con la **CHIAVE SAGOMATA A L DA 6 MM** e la chiave da **13 MM**.
- Tornare indietro e stringere definitivamente le viti che collegano i bracci di connessione al braccio regolabile con la **CHIAVE SAGOMATA A L DA 8 MM**.

SACCA ROSA

	Descrizione		Qtà
E	Bullone a testa incassata M10x65L	46.8N.m/ 34.6 ft-lb	4
F	Bullone a testa incassata M8x30L	23.6N.m/ 17.5 ft-lb	4
G	Rondella 8,2x16x1,6T		8
H	Dado Nylon M8		4

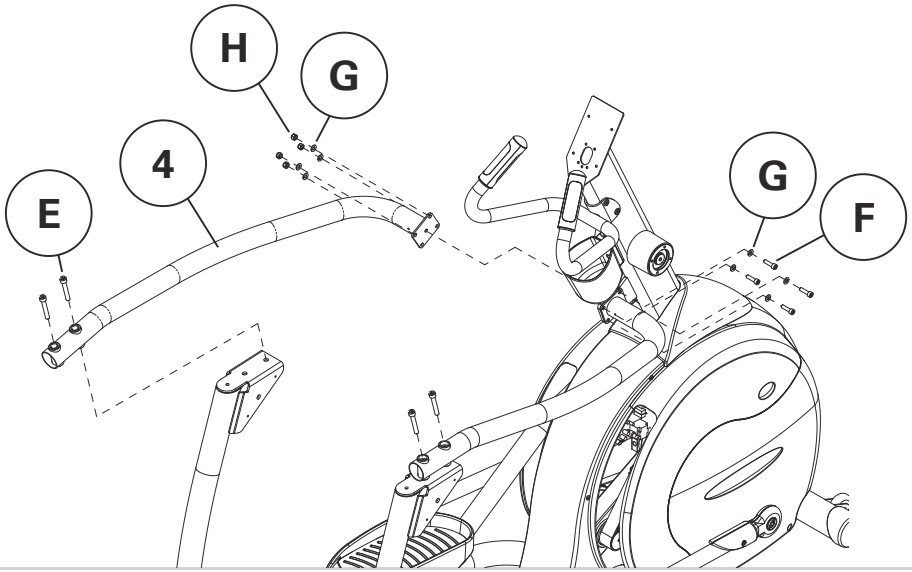

4

- Sollevare il braccio regolabile sinistro e inserire l'estremità del cuscinetto del **BRACCIO DI SOSPENSIONE (5)** nel supporto del braccio regolabile. Dall'esterno, inserire un **BULLON ESAGONALE (K)** attraverso il supporto e il braccio di sospensione.
- Fissare con **RONDELLA DI SICUREZZA (I)** e **DADO (J)**. Serrare con **2 CHIAVI DA 19 MM**. Assicurarsi che la struttura sia ben salda.
- Ripetere questo passaggio sul lato destro.

SACCA BLU

	Descrizione		Qtà
I	Rondella di sicurezza M12		2
J	Dado esagonale M12		2
K	Bullone esagonale M12x95L	80N.m/59 ft-lb	2

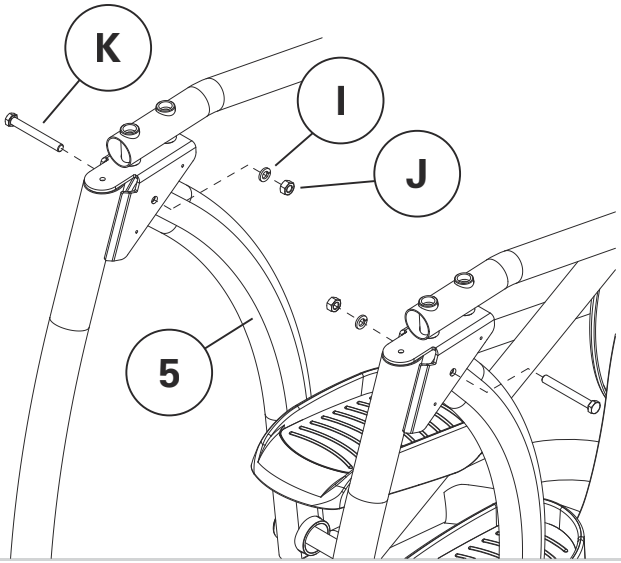

5

- Assemblare il **BRACCIO A DOPPIA AZIONE (7)** sull'**ALLOGGIAMENTO DI ROTAZIONE (6)** con **4 BULLONI (M)** e **4 RONDELLE DI SICUREZZA (N)**, quindi serrare mediante **CHIAVE SAGOMATA A L DA 5 MM**.
- Allineare il coperchio dell'alloggiamento di rotazione sopra l'alloggiamento di rotazione e applicare pressione per farlo scattare in posizione.
- Far scorrere il **BRACCIO SINISTRO (8)** tra le flange del supporto del braccio a doppia azione. Inserire un **BULLONE A TESTA INCASSATA (L)** attraverso il foro per collegare i supporti. Fissare con un **DADO NYLON (Q)**. Serrare con **CHIAVE DA 10 MM** e **CHIAVE SAGOMATA A L DA 5 MM**.
- Posizionare la copertura a doppia azione sul supporto di collegamento. Posizionare il **DADO (P)** nell'incavo della copertura interna. Inserire un **BULLONE (O)** attraverso il foro esterno e serrare il dado con un cacciavite.
- Ripetere questi passaggi sul lato destro.
- Posizionare la **GOMMA PROTETTIVA (9)** (parti opzionali per diverse modalità e regioni di mercato).

SACCA VERDE

	Descrizione		Qtà
L	Bullone a testa incassata M8x50L	23.6N.m/ 17.5 ft-lb	2
M	Bullone a testa incassata M6x20L		8
N	Rondella di sicurezza M6		8
O	Bulloni Phillips M5x50L		2
P	Dado esagonale M5		2
Q	Dado Nylon M8		2

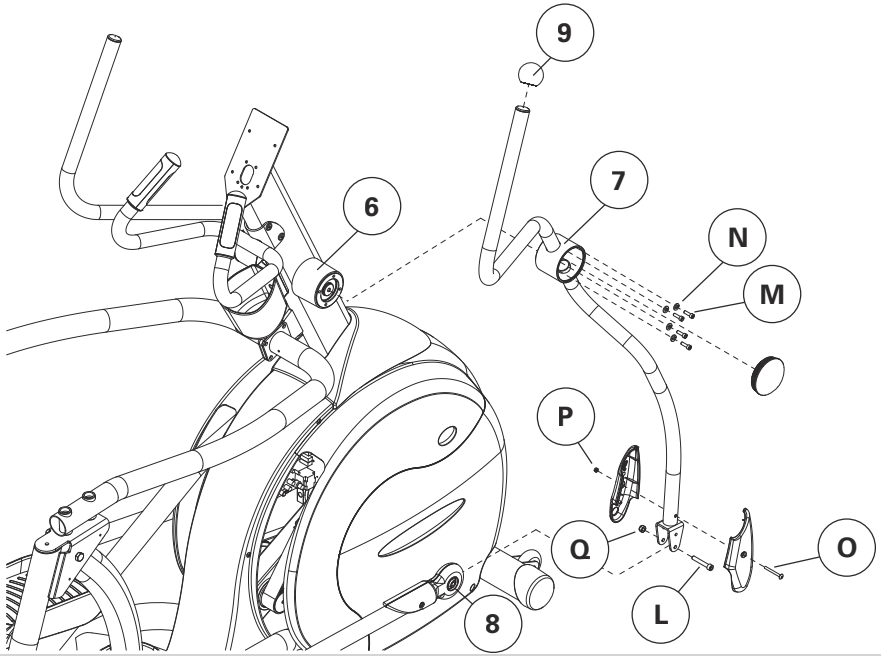

6

- Fissare la **COPERTURA DEL SUPPORTO (10)** all'**ALBERO DELLA CONSOLE (2)** mediante **2 BULLONI (R)**.
- Inserire la **COPERTURA BRACCIO destro (11)** nel braccio di connessione e fissare con **4 BULLONI (S)**. Ripetere questi passaggi sul lato sinistro.

SACCA NERA

	Descrizione	Qtà
R	Bullone a testa bombata M5x15L	2
S	Bullone Phillips M5x25L	8

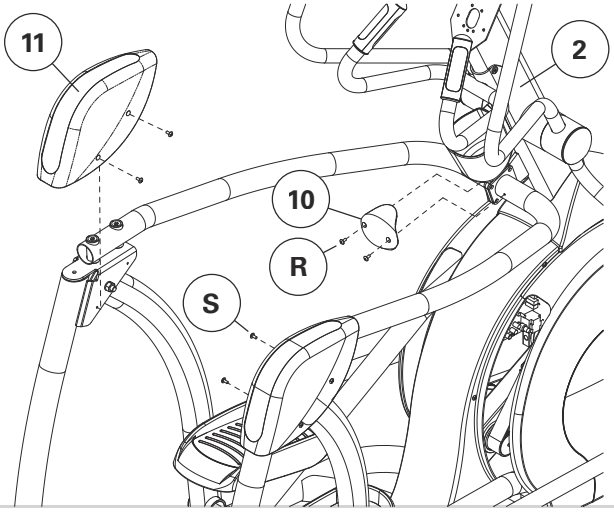

7

- Rimuovere i quattro bulloni di montaggio dal retro della **CONSOLE (12)** e le quattro viti che tengono la copertura posteriore della console con il cacciavite. (S60)
- Collegare il cablaggio e i due fili della frequenza cardiaca alla parte posteriore della console.
- Fissare la console all'albero della console con i quattro bulloni rimossi dalla console.
- Inserire la batteria da 9 volt. (S60)
- Rimontare la **COPERTURA POSTERIORE DELLA CONSOLE (13)** con le quattro viti rimosse in precedenza. (S60)
- Fissare la **COPERTURA POSTERIORE DELLA CONSOLE (13)** all'interno del cartone del telaio mediante le 2 viti pre-installate sulla console. (S600E)

S60

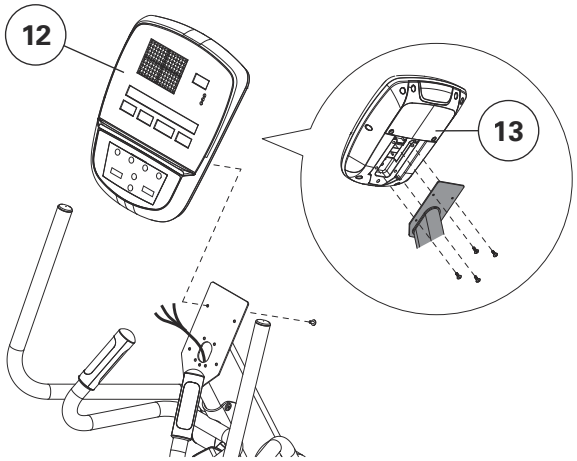

S600E

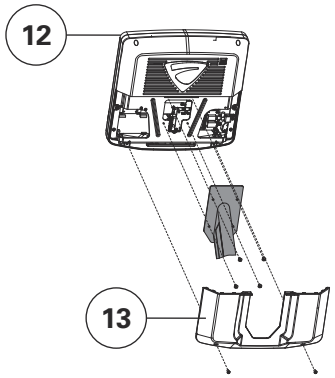

8 ASSEMBLAGGIO COMPLETO!

S60

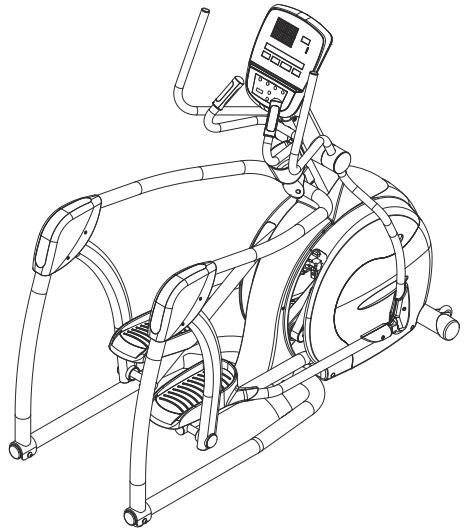

S600E

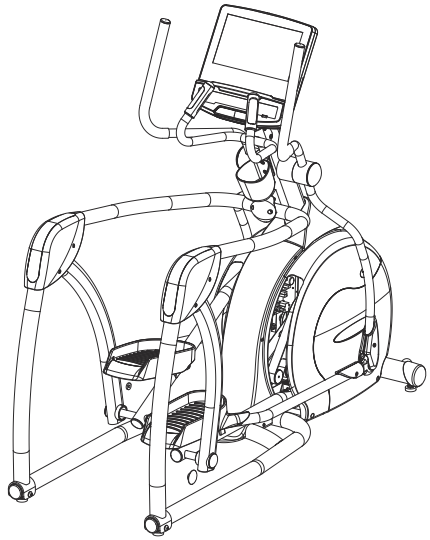

MONTAŻ

ROZPAKOWYWANIE

Rozpakować sprzęt w miejscu, w którym będzie używany. Umieścić karton na płaskiej, równej powierzchni. Zaleca się nałożenie maty ochronnej na podłogę. Nigdy nie otwierać opakowania, gdy leży na boku.

WAŻNE UWAGI

- Na każdym etapie montażu należy upewnić się, że WSZYSTKIE nakrętki i śruby są na swoim miejscu i są częściowo dokręcone.
- Podczas montażu należy zwrócić szczególną uwagę na kilka aspektów. Bardzo istotne jest prawidłowe przestrzeganie instrukcji montażu, a na koniec upewnienie się, że wszystkie części są dobrze przymocowane.
- Kilka części zostało wstępnie nasmarowanych w celu ułatwienia montażu i użytkowania. Nie należy usuwać tego smaru. W przypadku trudności zaleca się stosowanie niewielkiej ilości smaru litowego.

POTRZEBUJESZ POMOCY?

ENGLISH
If you have questions or if there are any missing parts, contact Customer Tech Support.
Dane kontaktowe znajdują się na stronie **world.visionfitness.com**.

FRANÇAIS
Si vous avez des questions ou si des pièces sont manquantes, contactez l'assistance technique à la clientèle.
Consultez **world.visionfitness.com** pour obtenir des informations de contact.

ESPAÑOL
Si tiene alguna pregunta o si faltan piezas, póngase en contacto con el servicio de asistencia técnica.
Para obtener la información de contacto, visite **world.visionfitness.com**.

PORTUGUÊS
Se você tiver perguntas ou caso haja alguma parte ausente, entre em contato com o Suporte Técnico ao Cliente.
Acesse **world.visionfitness.com** para obter informação de contato.

DEUTSCH
Bei Fragen oder fehlenden Teilen wenden Sie sich an unseren technischen Kundendienst
Besuchen Sie **world.visionfitness.com**, um Kontaktinformationen zu erhalten.

NEDERLANDS
Als u vragen hebt of onderdelen mist, kunt u contact opnemen met de Technische Klantenservice. Ga naar **world.visionfitness.com** voor contactgegevens.

ITALIANO
In caso di domande o parti mancanti, contattare l'Assistenza Tecnica Clienti.
Visitare **world.visionfitness.com** per le informazioni di contatto.

POLSKI
W razie pytań lub brakujących części należy skontaktować się z działem obsługi technicznej dla klientów.
Dane kontaktowe znajdują się na stronie **world.visionfitness.com**.

РУССКИЙ
Если у вас есть вопросы или отсутствуют какие-либо детали, обратитесь в службу технической поддержки клиентов.
Контактная информация указана на сайте **world.visionfitness.com**.

繁體中文
如果有任何疑問或有缺少零件，請聯絡客戶技術支援部門。
請瀏覽 **world.visionfitness.com** 取得聯絡資訊。

العربية
إذا كانت لديك أي أسئلة أو في حالة وجود أجزاء مفقودة، اتصل بقسم الدعم الفني للعملاء.
تفضل بزيارة الموقع **world.visionfitness.com** للتعرف على معلومات الاتصال.

1

- Wsunąć **ŁĄCZKĘ MASZTU KONSOLI (1)** na **MASZT KONSOLI (2)**.
- Przełożyć przewód konsoli przez maszt konsoli.
- Przykręcić masz konsoli do wspornika masztu konsoli **4 ŚRUBAMI (A)** z **4 PODKŁADKAMI ZABEZPIECZAJĄCYMI (B) IMBUSEM 8 MM**.

ŻÓŁTA TOREBKA

	Opis		Liczba szt.
A	Śruba z łbem gniazdowym	46.8N.m/ 34.6 ft-lb	4
B	M10x20L Podkładka sprężysta zabezpieczająca M10		4

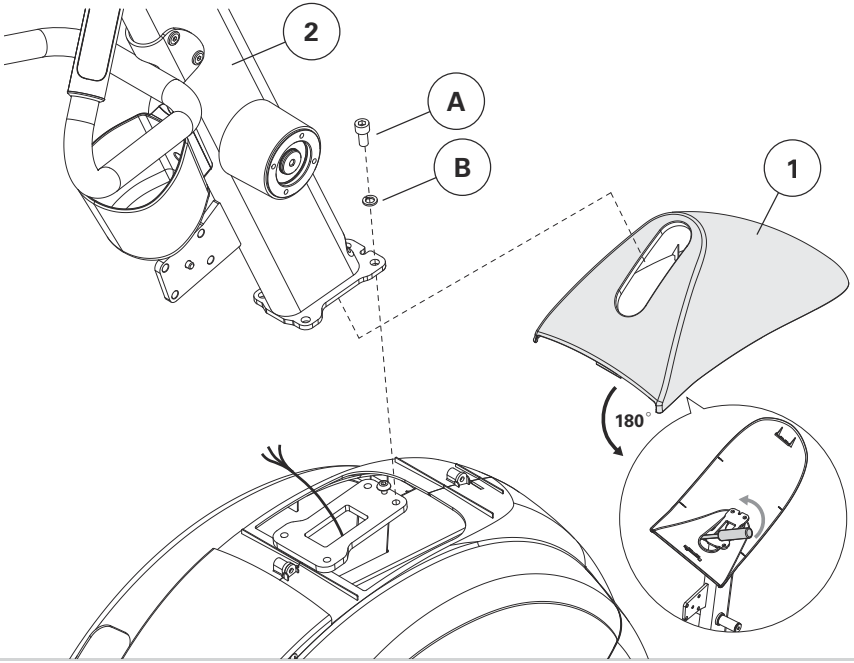

2

- Założyć prawe **RAMIĘ REGULOWANE (3)** na prawą stronę ramy bazowej i dokręcić **2 ŚRUBAMI (C)** z **2 PODKŁADKAMI PŁASKIMI (D) IMBUSEM 8 MM**.
- Założyć lewe **RAMIĘ REGULOWANE (3)** na lewą stronę ramy bazowej i dokręcić **2 ŚRUBAMI (C)** z **2 PODKŁADKAMI PŁASKIMI (D) IMBUSEM 8 MM**.
- Uwaga: NIE przykręcać śrub i podkładek zbyt mocno. Po kroku 3 dokręcić wszystkie śruby.

CZERWONA TOREBKA

	Opis		Liczba szt.
C	Śruba M12x20L	80N.m/59 ft-lb	4
D	Podkładka płaska		4

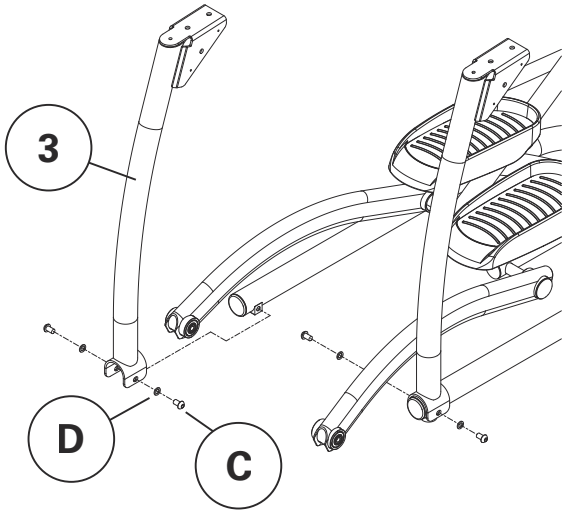

3

UWAGA: Podczas tego kroku pomocna będzie obecność drugiej osoby.

- Umieścić lewe **RAMIĘ ŁĄCZĄCE (4)** nad lewym ramieniem i przykręcić **2 ŚRUBAMI Z ŁBAMI GNIAZDOWYMI (E)**. Dokręcić (wykonać tylko kilka obrotów) **IMBUSEM 8 MM**.
- Osadzić sworzeń w kołnierzu przednim ramienia połączenia w otworze we wsporniku wzniesienia masztu konsoli.
- Powtórzyć kroki z prawej strony.
- Gdy sworznie obu ramion łączących będą osadzone w otworach na wsporniku wzniesienia masztu konsoli, unieść cały zespół nieznacznie, aby wyrównać otwory na wkręty. Przełożyć **4 ŚRUBY Z ŁBEM GNIAZDOWYM (F)** z **4 PODKŁADKAMI (G)** przez otwory. Zabezpieczyć każdą śrubę **PODKŁADKĄ (G)** i **NAKRĘTKĄ NYLONOWĄ (H)**. Dokręcić **IMBUSEM 6 MM** i **KLUCZEM 13 MM**.
- Dokręcić do oporu wszystkie wkręty łączące ramiona połączeniowe z ramieniem regulowanym **IMBUSEM 8 MM**.

RÓŻOWA TOREBKA

	Opis		Liczba szt.
E	Śruba z łbem gniazdowym M10x65L	46.8N.m/ 34.6 ft-lb	4
F	Śruba z łbem gniazdowym M8x30L	23.6N.m/ 17.5 ft-lb	4
G	Podkładka 8,2x16x1,6T		8
H	Nakrętka nylonowa M8		4

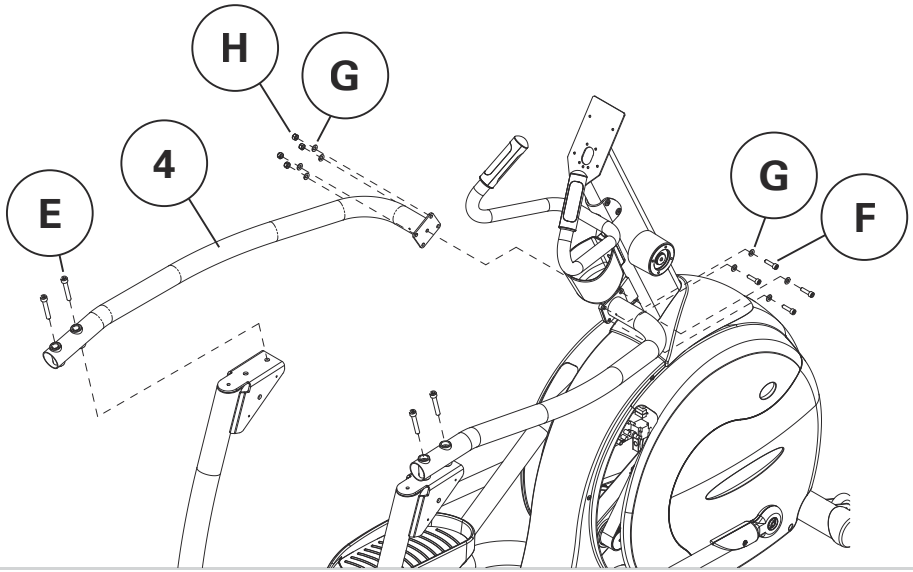

4

- Unieść lewe ramię regulowane i włożyć koniec z łożyskiem **RAMIENIA ZAWIESZENIA (5)** do wspornika ramienia regulowanego. Z zewnątrz przełożyć **ŚRUBĘ SZEŚCIOKĄTNĄ (K)** przez wspornik i ramię zawieszenia.
- Zabezpieczyć **PODKŁADKĄ ZABEZPIECZAJĄCĄ (I)** i **NAKRĘTKĄ (J)**. Dokręcić **2 KLUCZAMI 19 MM**. Upewnić się, że sprzęt skręcono prawidłowo.
- Powtórzyć krok z drugiej strony.

NIEBIESKA TOREBKA

	Opis		Liczba szt.
I	Podkładka zabezpieczająca M12		2
J	Nakrętka sześciokątna M12		2
K	Śruba sześciokątna M12x95L	80N.m/59 ft-lb	2

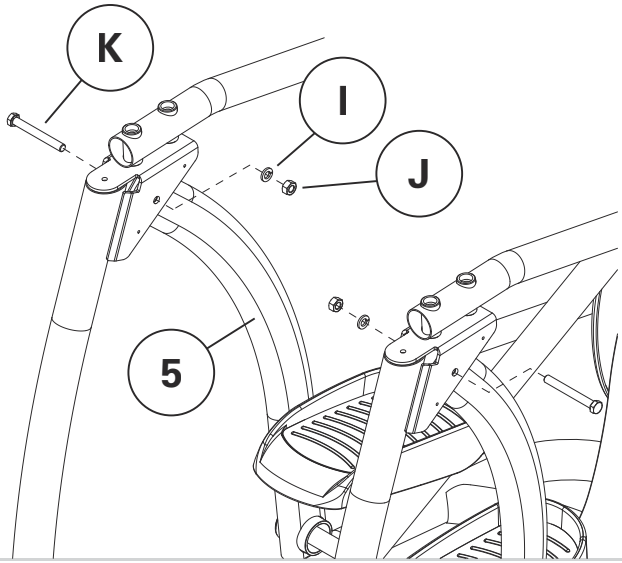

5

- Przykręcić **RAMIĘ DWUSTRONNE (7)** do **OBUDOWY MECHANIZMU OBROTOWEGO (6) 4 ŚRUBAMI (M)** z **4 PODKŁADKAMI ZABEZPIECZAJĄCYMI (N)**, a następnie dokręcić **KLUCZEM 5 MM**.
- Wyrównać osłonę obudowy mechanizmu obrotowego z obudową mechanizmu obrotowego, a następnie zatrzasnąć.
- Wsunąć **RAMIĘ ŁĄCZĄCE (8)** pomiędzy kołnierze wspornika ramienia dwustronnego. Przełożyć **ŚRUBĘ Z ŁBEM GNIAZDOWYM (L)** przez otwór w celu połączenia wsporników. Zabezpieczyć **NAKRĘTKĄ NYLONOWĄ (Q)**. Dokręcić **KLUCZEM 10 MM** i **IMBUSEM 5 MM**.
- Założyć osłonę dwustronną nad wspornikiem połączeń. Włożyć **NAKRĘTKĘ (P)** do otworu w osłonie wewnętrznej. Przełożyć **ŚRUBĘ (O)** przez otwór zewnętrzny i dokręcić nakrętkę wkrętakiem.
- Powtórzyć kroki z prawej strony.
- Założyć **PIANKĘ OCHRONNĄ (9)** (opcjonalne części dostępne w przypadku różnych modalności i wersji regionalnych).

ZIELONA TOREBKA

	Opis		Liczba szt.
L	Śruba imbusowa z łbem gniazdowym M8x50L	23.6N.m/ 17.5 ft-lb	2
M	Śruba imbusowa z łbem gniazdowym M6x20L		8
N	Podkładka zabezpieczająca M6		8
O	Śruba z gniazdem krzyżowym M5x50L		2
P	Nakrętka sześciokątna M5		2
Q	Nakrętka nylonowa M8		2

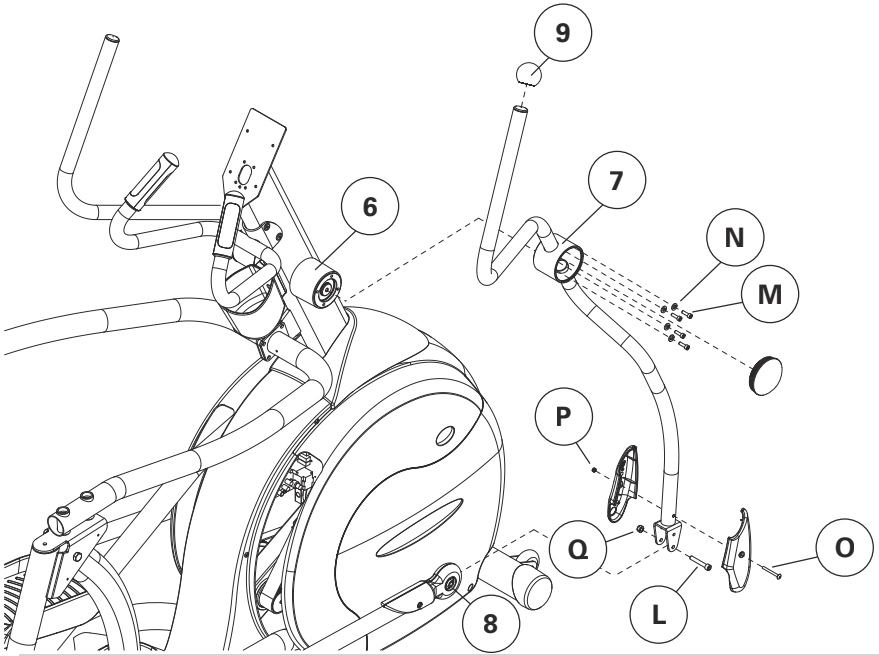

6

- Przykręcić **OSŁONĘ WSPORNIKA (10)** do **MASZTU KONSOLI (2) 2 ŚRUBAMI (R)**.
- Osadzić prawą stronę **OSŁONY RAMIENIA (11)** w ramieniu łączącym i dokręcić **4 ŚRUBAMI (S)**. Następnie powtórzyć kroki z lewej strony.

CZARNA TOREBKA

	Opis	Liczba szt.
R	Śruba z gniazdem kulistym M5x15L	2
S	Śruba z gniazdem krzyżowym M5x25L	8

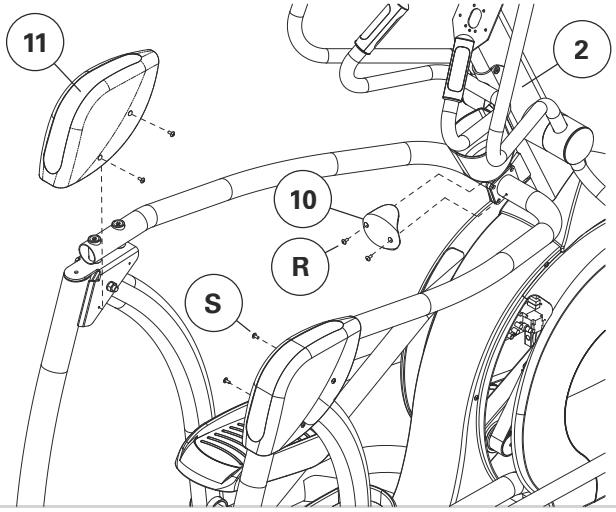

7

- Usunąć wkrętakiem cztery śruby montażowe z tyłu **KONSOLI (12)** i cztery wkręty trzymające osłonę tylną konsoli. (S60)
- Podłączyć uprząż przewodu i dwa przewody tętna do tyłu konsoli.
- Przykręcić konsolę do masztu konsoli czterema śrubami wykręconymi z konsoli.
- Podłączyć baterię 9 V. (S60)
- Ponownie podłączyć **OSŁONĘ TYLNĄ KONSOLI (13)** czterema uprzednio usuniętymi wkrętami. (S60)
- Założyć **OSŁONĘ TYLNĄ KONSOLI (13)** zapakowaną w karton ramy 2 wkrętami wstępnie znajdującymi się w konsoli. (S600E)

S60

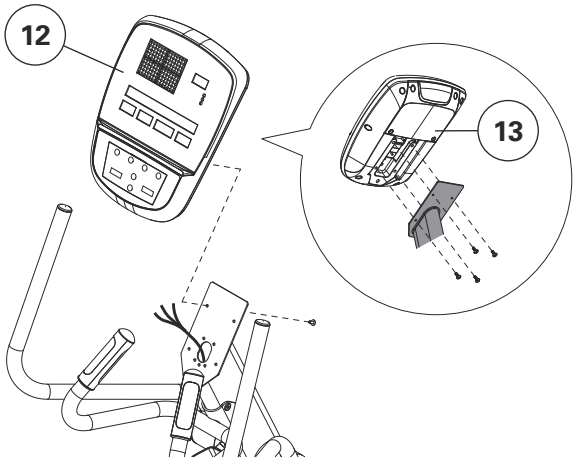

S600E

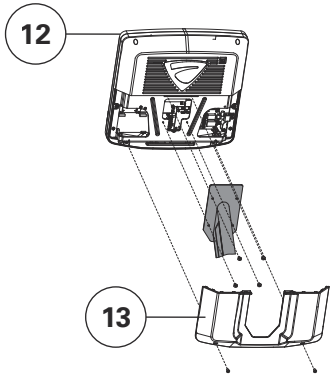

8

MONTAŻ UKOŃCZONY!

S60

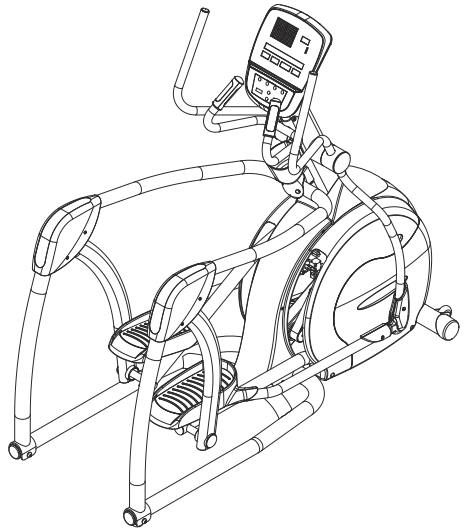

S600E

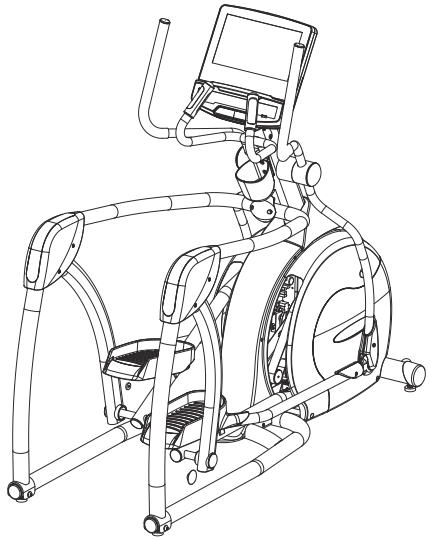

СБОРКА

РАСПАКОВКА

Распаковывайте оборудование на месте его эксплуатации. Установите коробку на ровную плоскую поверхность. Рекомендуется положить на пол защитное покрытие. Ни в коем случае не открывайте коробку, лежащую на боку.

ВАЖНЫЕ ПРИМЕЧАНИЯ

- Во время каждого этапа сборки контролируйте, чтобы ВСЕ гайки и болты находились на своих местах и были частично завинчены.
- При сборке некоторые моменты требуют особого внимания. Очень важно соблюдать инструкции по сборке и надежно затягивать все детали при окончательной сборке.
- Некоторые детали предварительно смазаны для облегчения их сборки и использования. Не стирайте эту смазку. Если возникают сложности, нанесите тонкий слой литиевой консистентной смазки.

НУЖНА ПОМОЩЬ?

ENGLISH
If you have questions or if there are any missing parts, contact Customer Tech Support.
Visit **world.visionfitness.com** for contact information.

FRANÇAIS
Si vous avez des questions ou si des pièces sont manquantes,
contactez l'assistance technique à la clientèle.
Consultez **world.visionfitness.com** pour obtenir des informations de contact.

ESPAÑOL
Si tiene alguna pregunta o si faltan piezas, póngase en contacto con el servicio
de asistencia técnica.
Para obtener la información de contacto, visite **world.visionfitness.com**.

PORTUGUÊS
Se você tiver perguntas ou caso haja alguma parte ausente, entre em contato com
o Suporte Técnico ao Cliente.
Acesse **world.visionfitness.com** para obter informação de contato.

DEUTSCH
Bei Fragen oder fehlenden Teilen wenden Sie sich an unseren technischen Kundendienst
Besuchen Sie **world.visionfitness.com**, um Kontaktinformationen zu erhalten.

NEDERLANDS
Als u vragen hebt of onderdelen mist, kunt u contact opnemen met de Technische
Klantenservice. Ga naar **world.visionfitness.com** voor contactgegevens.

ITALIANO
In caso di domande o parti mancanti, contattare l'Assistenza Tecnica Clienti.
Visitare **world.visionfitness.com** per le informazioni di contatto.

POLSKI
W razie pytań lub brakujących części należy skontaktować się z działem obsługi
technicznej dla klientów.
Dane kontaktowe znajdują się na stronie **world.visionfitness.com**.

РУССКИЙ
Если у вас есть вопросы или отсутствуют какие-либо детали, обратитесь в службу
технической поддержки клиентов.
Контактная информация указана на сайте **world.visionfitness.com**.

繁體中文
如果有任何疑問或有缺少零件，請聯絡客戶技術支援部門。
請瀏覽 **world.visionfitness.com** 取得聯絡資訊。

العربية
إذا كانت لديك أي أسئلة أو في حالة وجود أجزاء مفقودة، اتصل بقسم الدعم الفني للعملاء.
تفضل بزيارة الموقع **world.visionfitness.com** للتعرف على معلومات الاتصال.

РУССКИЙ

1

- Установите **ОПОРУ СТОЙКИ КОНСОЛИ (1)** на **СТОЙКУ (2)**.
- Пропустите провод от консоли через стойку.
- Закрепите стойку консоли на кронштейне стойки консоли при помощи **4 БОЛТОВ (A)** и **4 СТОПОРНЫХ ШАЙБ (B),** затяните **Г-ОБРАЗНЫМ КЛЮЧОМ 8 ММ**.

ЖЕЛТЫЙ ПАКЕТ

	Описание		Кол-во
A	Болт с внутренним шестигранником M10x20L	46.8N.m/ 34.6 ft-lb	4
B	Пружинная стопорная шайба M10		4

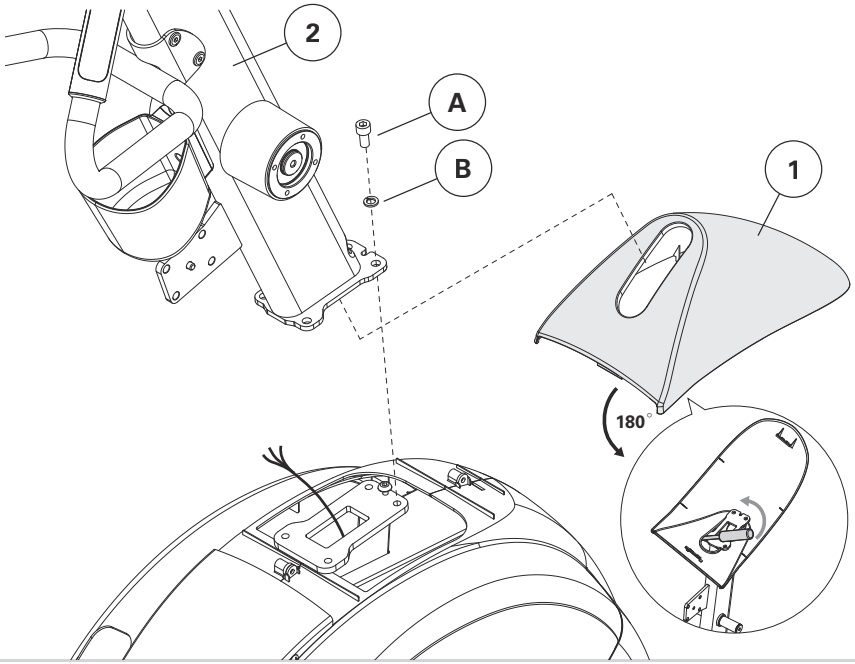

2

- Присоедините правый **РЕГУЛИРУЕМЫЙ РЫЧАГ (3)** к правой части основной рамы и закрепите при помощи **2 БОЛТОВ (C)** и **2 ПЛОСКИХ ШАЙБ (D),** затяните **Г-ОБРАЗНЫМ КЛЮЧОМ 8 ММ**.
- Присоедините левый **РЕГУЛИРУЕМЫЙ РЫЧАГ (3)** к левой части основной рамы при помощи **2 БОЛТОВ (C)** и **2 ПЛОСКИХ ШАЙБ (D),** затяните **Г-ОБРАЗНЫМ КЛЮЧОМ 8 ММ**.
- Внимание: НЕ ЗАКРУЧИВАЙТЕ болты и шайбы до упора. Сначала выполните Шаг 3, а затем затяните все болты.

КРАСНЫЙ ПАКЕТ

	Описание		Кол-во
C	Болт M12x 20L	80N.m/59 ft-lb	4
D	Плоская шайба		4

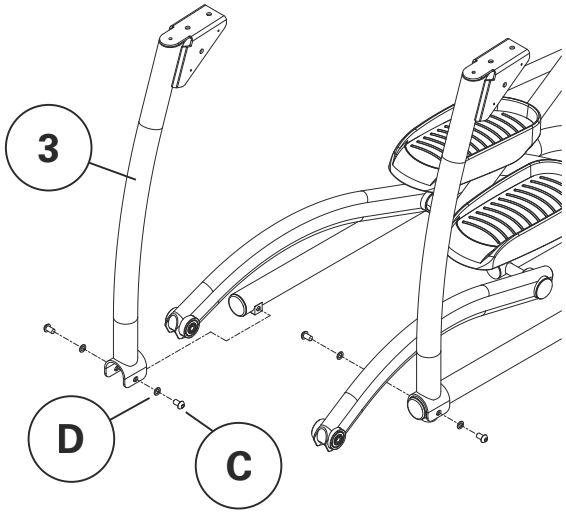

3

ПРИМЕЧАНИЕ: Для выполнения этого шага потребуется помощь второго человека.

- Поместите левый **СОЕДИНИТЕЛЬНЫЙ РЫЧАГ (4)** над левым рычагом и соедините их при помощи **2 БОЛТОВ С ВНУТРЕННИМ ШЕСТИГРАННИКОМ (E)**. Сделайте всего несколько оборотов **Г-ОБРАЗНЫМ КЛЮЧОМ 8 ММ**.
- Вставьте штифт на переднем фланце соединительного рычага в отверстие в подъемном кронштейне стойки консоли.
- Повторите те же действия с правой стороны.
- Когда штифты обоих соединительных рычагов вставлены в отверстия подъемного кронштейна стойки консоли, слегка приподнимите всю конструкцию, чтобы совместить отверстия для винтов. Вставьте **4 БОЛТА С ВНУТРЕННИМ ШЕСТИГРАННИКОМ (F)** и **4 ШАЙБЫ (G)** в эти отверстия. Закрепите каждый болт с помощью **ШАЙБЫ (G)** и **НЕЙЛОНОВОЙ ГАЙКИ (H)**. Затяните с помощью **Г-ОБРАЗНОГО КЛЮЧА 6 ММ** и **КЛЮЧА 13 ММ**.
- Вернитесь и туго затяните винты, которыми соединительные рычаги крепятся к регулируемому рычагу, используя **Г-ОБРАЗНЫЙ КЛЮЧ 8 ММ**.

РОЗОВЫЙ ПАКЕТ

	Описание		Кол-во
E	Болт с внутренним шестигранником M10x65L	46.8N.m/ 34.6 ft-lb	4
F	Болт с внутренним шестигранником M8x30L	23.6N.m/ 17.5 ft-lb	4
G	Шайба 8,2x16x1,6T		8
H	Нейлоновая гайка M8		4

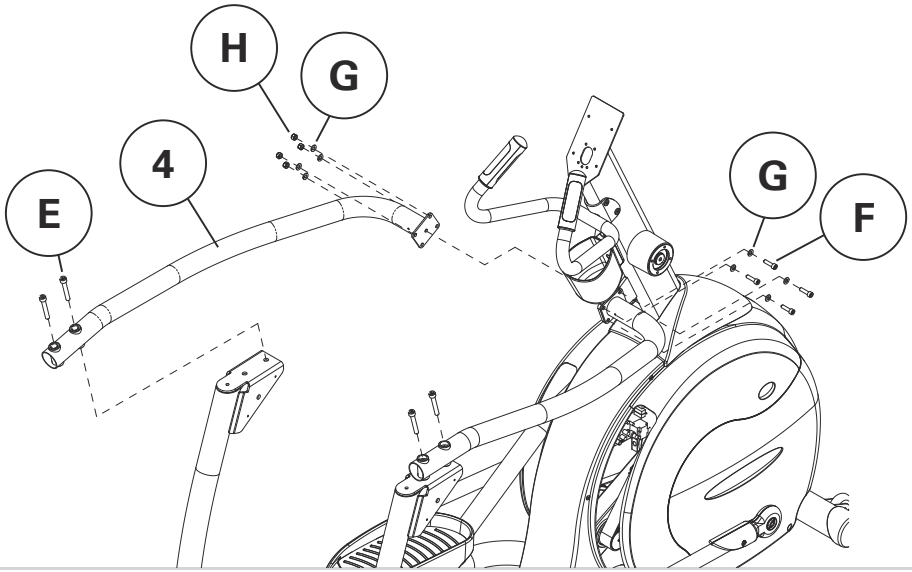

4

- Поднимите регулируемый рычаг и вставьте конец **ПОДВЕСНОГО РЫЧАГА (5) с подшипником** в кронштейн регулируемого рычага. Снаружи вставьте **ШЕСТИГРАННЫЙ БОЛТ (K)** в кронштейн и подвесной рычаг.
- Закрепите с помощью **СТОПОРНОЙ ШАЙБЫ (I)** и **ГАЙКИ (J)**. Затяните **ДВУМЯ КЛЮЧАМИ 19 ММ**. Убедитесь, что все соединения затянуты.
- Повторите то же действие с правой стороны.

СИНИЙ ПАКЕТ

	Описание		Кол-во
I	Стопорная шайба M12		2
J	Шестигранная гайка M12		2
K	Шестигранный болт M12x95L	80N.m/59 ft-lb	2

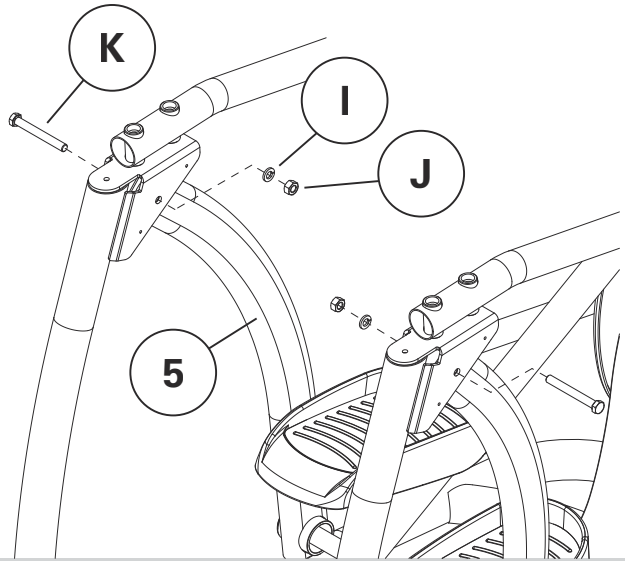

5

- Соедините **РУКОЯТКУ ДВОЙНОГО ДЕЙСТВИЯ (7)** с **ПОВОРОТНЫМ КОРПУСОМ (6)** при помощи **4 БОЛТОВ (M)** и **4 СТОПОРНЫХ ШАЙБ (N)**, затяните **Т-ОБРАЗНЫМ КЛЮЧОМ 5 ММ**.
- Выровняйте крышку поворотного корпуса относительно корпуса и нажмите до щелчка, чтобы зафиксировать.
- Вставьте **КРОНШТЕЙН ЦЕПИ (8)** между фланцами кронштейна рукоятки двойного действия. Установите **БОЛТ С ВНУТРЕННИМ ШЕСТИГРАННИКОМ (L)** в отверстие для соединения кронштейнов. Закрепите с помощью **НЕЙЛОНОВОЙ ГАЙКИ (Q)**. Затяните **КЛЮЧОМ 10 ММ** и **Г-ОБРАЗНЫМ КЛЮЧОМ 5 ММ.**
- Установите на место крышку над соединительным кронштейном. Поместите **ГАЙКУ (P)** в углубление на внутренней крышке. Вставьте **БОЛТ (O)** во внешнее отверстие и закрутите в гайку при помощи отвертки.
- Повторите те же действия с правой стороны.
- Установите **ЗАЩИТУ ИЗ ПЕНОМАТЕРИАЛА (9)** (дополнительная опция для разных условий и региональных рынков).

ЗЕЛЕНЫЙ ПАКЕТ

	Описание		Кол-во
L	Болт с внутренним шестигранником M8x50L	23.6N.m/ 17.5 ft-lb	2
M	Болт с внутренним шестигранником M6x20L		8
N	Стопорная шайба M6		8
O	Болт с крестообразным шлицем M5x50L		2
P	Шестигранная гайка M5		2
Q	Нейлоновая гайка M8		2

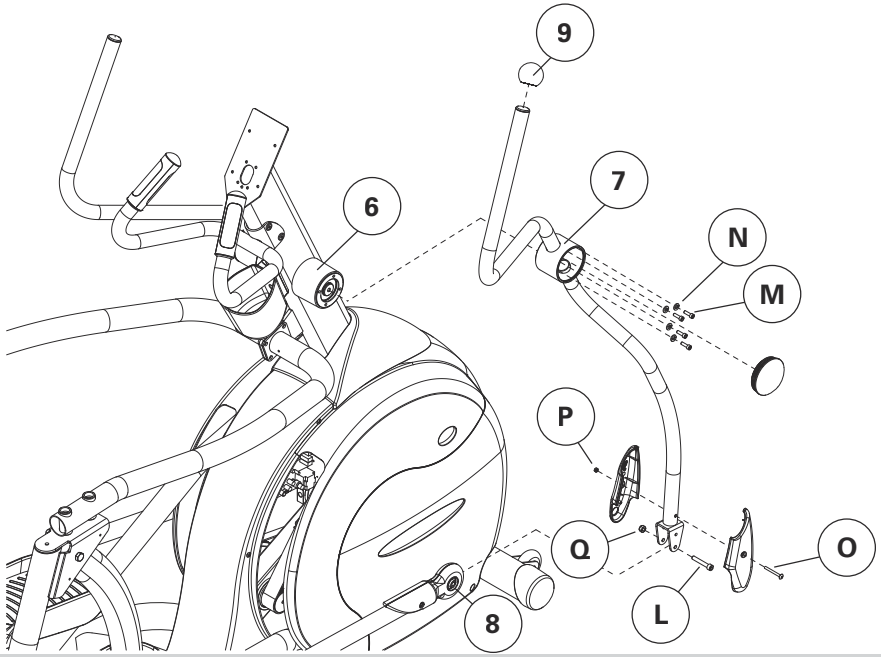

6

- Закрепите **КРЫШКУ КРОНШТЕЙНА (10)** на **СТОЙКЕ КОНСОЛИ (2)** при помощи **2 БОЛТОВ (R)**.
- Вставьте правую **КРЫШКУ (11)** в соединительный рычаг и закрепите при помощи **4 БОЛТОВ (S)**. Затем повторите эти действия с левой стороны.

ЧЕРНЫЙ ПАКЕТ

	Описание	Кол-во
R	Болт со сферической головкой M5x15L	2
S	Болт с крестообразным шлицем M5x25L	8

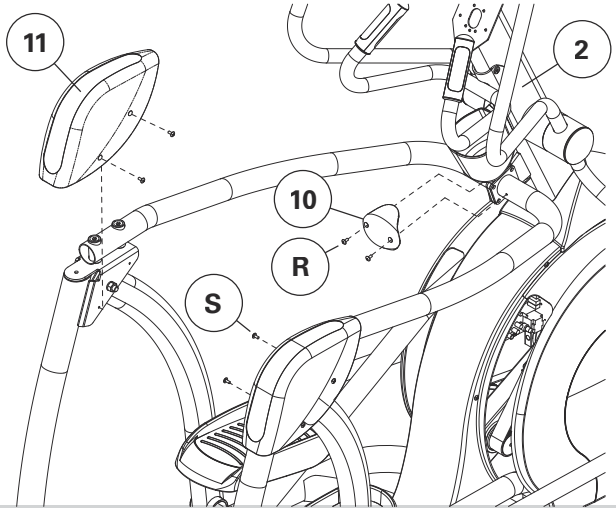

7

- Открутите четыре монтажных болта на задней части **КОНСОЛИ (12)** и четыре винта, удерживающих заднюю крышку консоли, с помощью отвертки. (S60)
- Подсоедините связку кабелей и два провода измерения пульса к задней части консоли.
- Установите консоль на стойку с использованием четырех болтов, снятых с консоли.
- Подключите батарею 9В. (S60)
- Установите обратно **ЗАДНЮЮ КРЫШКУ КОНСОЛИ (13)** с использованием ранее открученных четырех винтов. (S60)
- Закрепите **ЗАДНЮЮ КРЫШКУ КОНСОЛИ (13),** упакованную в коробку с рамой, с помощью 2 предустановленных винтов на консоли. (S600E)

S60

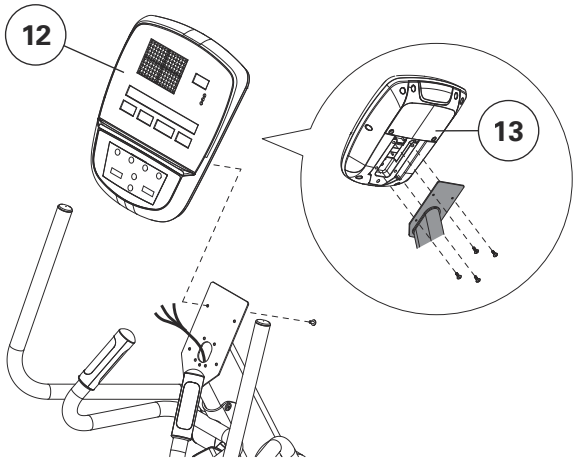

S600E

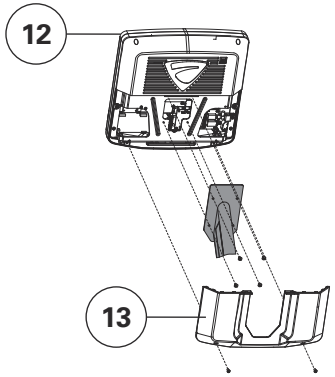

8

СБОРКА ЗАВЕРШЕНА!

S60

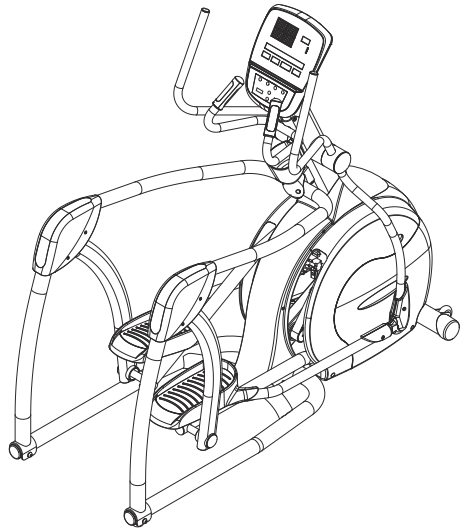

S600E

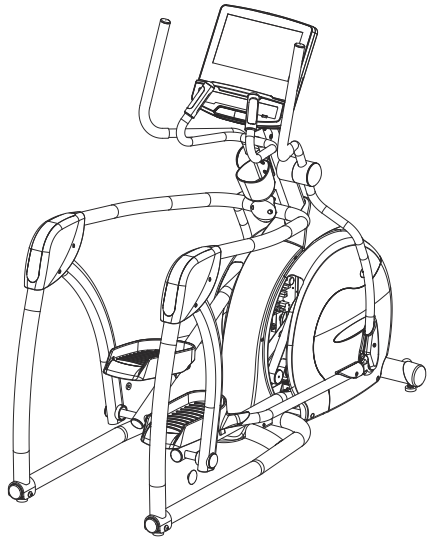

組裝

拆開包裝

在預定要使用本器材的地方拆封。請將紙箱放在平坦的表面上。
建議您在地板上鋪一層防護墊。切勿在包裝箱側放的情況下打開包裝箱。

重要注意事項

- 進行每個組裝步驟時，請確認所有螺帽及螺絲已定位且部分鎖緊。
- 組裝過程中有幾個部份須特別注意。請務必正確遵循組裝說明，以確認所有零件在最終組裝時均完全固定。
- 為方便您組裝和使用，部分零件已事先潤滑過。請勿擦除潤滑油。如果組裝有困難，建議您塗抹少量針車油。

需要協助嗎？

ENGLISH
If you have questions or if there are any missing parts, contact Customer Tech Support.
Dane kontaktowe znajdują się na stronie **world.visionfitness.com**.

FRANÇAIS
Si vous avez des questions ou si des pièces sont manquantes, contactez l'assistance technique à la clientèle.
Consultez **world.visionfitness.com** pour obtenir des informations de contact.

ESPAÑOL
Si tiene alguna pregunta o si faltan piezas, póngase en contacto con el servicio de asistencia técnica.
Para obtener la información de contacto, visite **world.visionfitness.com**.

PORTUGUÊS
Se você tiver perguntas ou caso haja alguma parte ausente, entre em contato com o Suporte Técnico ao Cliente.
Acesse **world.visionfitness.com** para obter informação de contato.

DEUTSCH
Bei Fragen oder fehlenden Teilen wenden Sie sich an unseren technischen Kundendienst
Besuchen Sie **world.visionfitness.com**, um Kontaktinformationen zu erhalten.

NEDERLANDS
Als u vragen hebt of onderdelen mist, kunt u contact opnemen met de Technische Klantenservice. Ga naar **world.visionfitness.com** voor contactgegevens.

ITALIANO
In caso di domande o parti mancanti, contattare l'Assistenza Tecnica Clienti.
Visitare **world.visionfitness.com** per le informazioni di contatto.

POLSKI
W razie pytań lub brakujących części należy skontaktować się z działem obsługi technicznej dla klientów.
Dane kontaktowe znajdują się na stronie **world.visionfitness.com**.

РУССКИЙ
Если у вас есть вопросы или отсутствуют какие-либо детали, обратитесь в службу технической поддержки клиентов.
Контактная информация указана на сайте **world.visionfitness.com**.

繁體中文
如果有任何疑問或有缺少零件，請聯絡客戶技術支援部門。
請瀏覽 **world.visionfitness.com** 取得聯絡資訊。

العربية
إذا كانت لديك أي أسئلة أو في حالة وجود أجزاء مفقودة، اتصل بقسم الدعم الفني للعملاء.
تفضل بزيارة الموقع **world.visionfitness.com** للتعرف على معلومات الاتصال.

1

- 將**儀表支撐桿護靴 (1)**滑到**儀表支撐桿 (2)** 上。
- 將儀表接線穿過儀表支撐桿。
- 用 8MM L 型扳手**以 4 個螺絲 (A)** 和 4 個鎖緊墊圈 **(B) 將**儀表支撐桿**安裝到其機架中**。

黃色袋子

	描述		數量
A	M10x20L 六角圓柱頭螺絲	46.8N.m/ 34.6 ft-lb	4
B	M10 彈簧墊圈		4

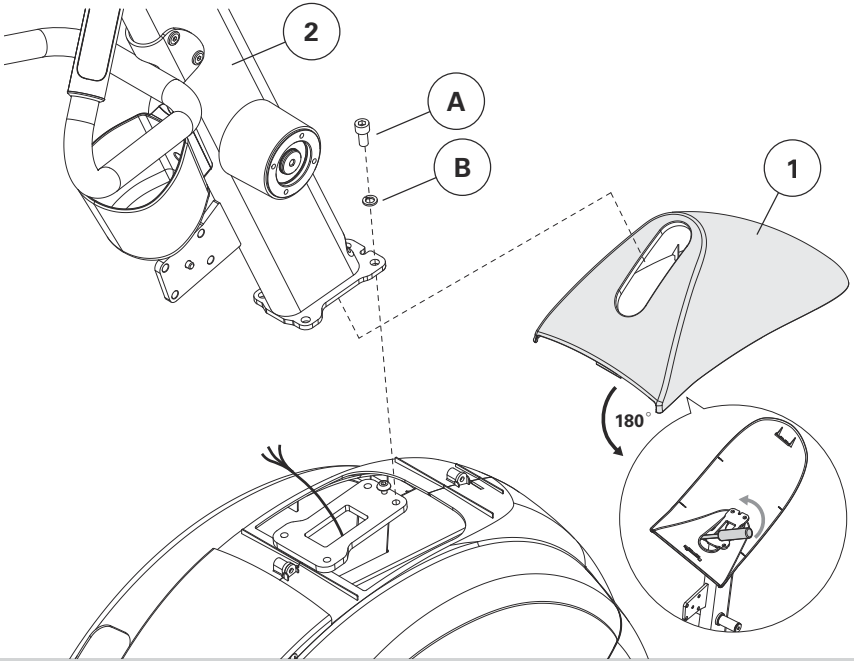

2

- 將**可調整式右臂 (3)** 固定在主車架的右側，並用 **8MM L 型扳手**以 **2 個螺絲 (C) 和** 2 個平墊圈 **(D) 擰緊**。
- 將**可調整式左臂 (3)** 固定在主車架的左側，並用 **8MM L 型扳手**以 **2 個螺絲 (C) 和** 2 個平墊圈 **(D)固定**。
- 注意事項：步驟 3 完成後、在固定所有螺絲前，請勿擰緊螺絲和墊圈。

紅色袋子

	描述		數量
C	M12x20L 螺絲	80N.m/59 ft-lb	4
D	平墊圈		4

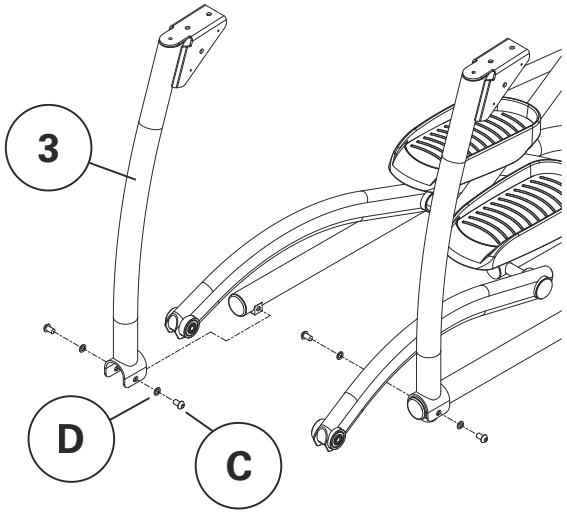

3

請注意：有人協助將有助於完成此步驟。

- 將**左連接臂 (4)** 放在左臂上，並連接 **2 個六角圓柱頭螺絲 (E)**。只需用 8MM L 型扳手**擰緊幾圈**。
- 將連接臂前法蘭螺釘上的扣針，插入儀表支撐桿機架的孔中。
- 在右側重複這些步驟。
- 當兩個連接臂的扣針都固定在儀表支撐桿升降機架的孔中時，將整個配件稍微抬起來對準螺絲孔。從**這些孔插入** 4 個六角圓柱頭螺絲 **(F)和** 4 個墊圈 **(G)**。用**墊圈 (G)** 和**尼龍防鬆螺帽 (H)** 將其固定到每個螺絲上。用 **6MM L 型扳手**和 **13MM 扳手擰緊**。
- 回到上個步驟並用 8MM L 型扳手將連接臂與可調整臂間的**螺絲擰緊**。

粉色袋子

	描述		數量
E	M10x65L 六角圓柱頭螺絲	46.8N.m/ 34.6 ft-lb	4
F	M8x30L 六角圓柱頭螺絲	23.6N.m/ 17.5 ft-lb	4
G	8.2x16x1.6T 墊圈		8
H	M8 尼龍防鬆螺帽		4

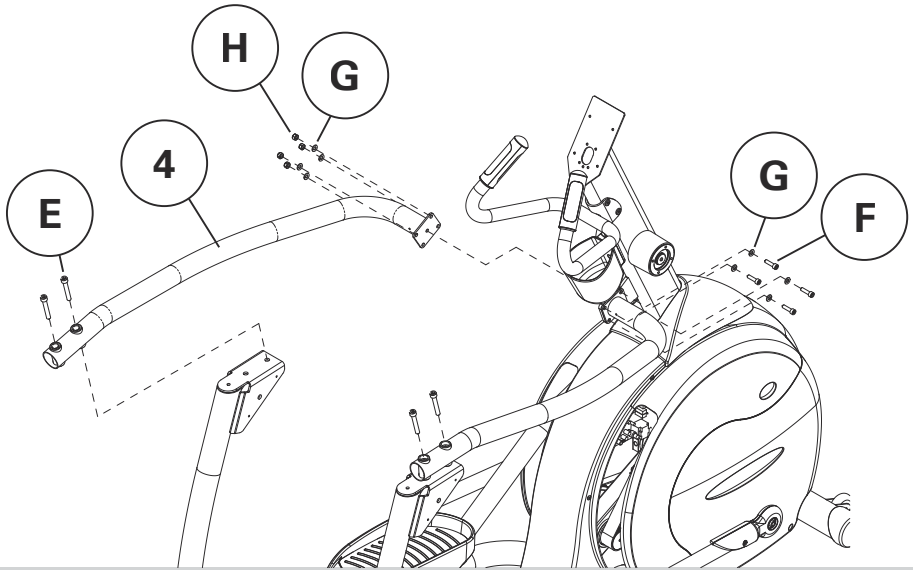

4

- 舉起可調整式左臂，然後將**懸吊臂 (5) 的**軸承末端插入可調節臂的機架中。從外面以六角螺栓 **(K) 穿過機架和懸吊臂**。
- 用**鎖緊墊圈 (I)** 及**螺帽 (J) 將其固定**。用 2 個 19MM 扳手**將其擰緊**。確定五金零件已擰緊。
- 在右側重複此步驟。

藍色袋子

	描述		數量
I	M12 鎖緊墊圈		2
J	M12 六角螺帽		2
K	M12x95L 六角螺栓	80N.m/59 ft-lb	2

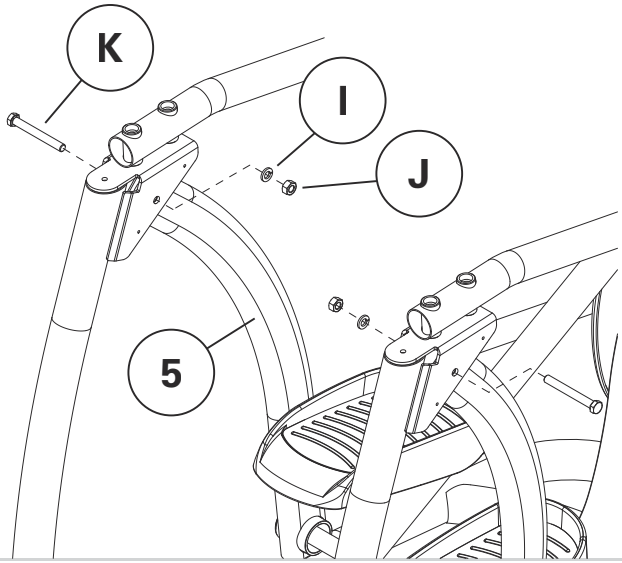

5

- 用 **4 個螺絲 (M)** 和 **4 個鎖緊墊圈 (N)** 將**雙功能握把 (7)** 組裝到**旋轉管 (6)** 上，然後用 **5MM T 型扳手固定**。
- 將旋轉管蓋對準旋轉管，然後推動其以卡至定位。
- 在**雙功能握把支架的**法蘭螺釘之間滑動連接臂 (8)。穿過**孔插入六角圓柱頭螺絲 (L)** 以連接支架。用**尼龍防鬆螺帽 (Q) 固定**。用 **10MM 扳手**和 **5MM L 型扳手將其擰緊**。
- 將雙功能護蓋固定在連接機架上。將**螺帽 (P)** 置入內側護蓋的凹槽中。將**螺絲 (O)** 穿過外部孔洞，並用螺絲起子將其鎖在螺帽上。
- 在右側重複這些步驟。
- 固定**保護泡棉 (9)**（用於不同方式及市場區域的選購零件）。

綠色袋子

	描述		數量
L	M8x50L 六角圓柱頭螺絲	23.6N.m/ 17.5 ft-lb	2
M	M6x20L 六角圓柱頭螺絲		8
N	M6 鎖緊墊圈		8
O	M5x50L 飛利普圓頭螺絲		2
P	M5 六角螺帽		2
Q	M8 尼龍防鬆螺帽		2

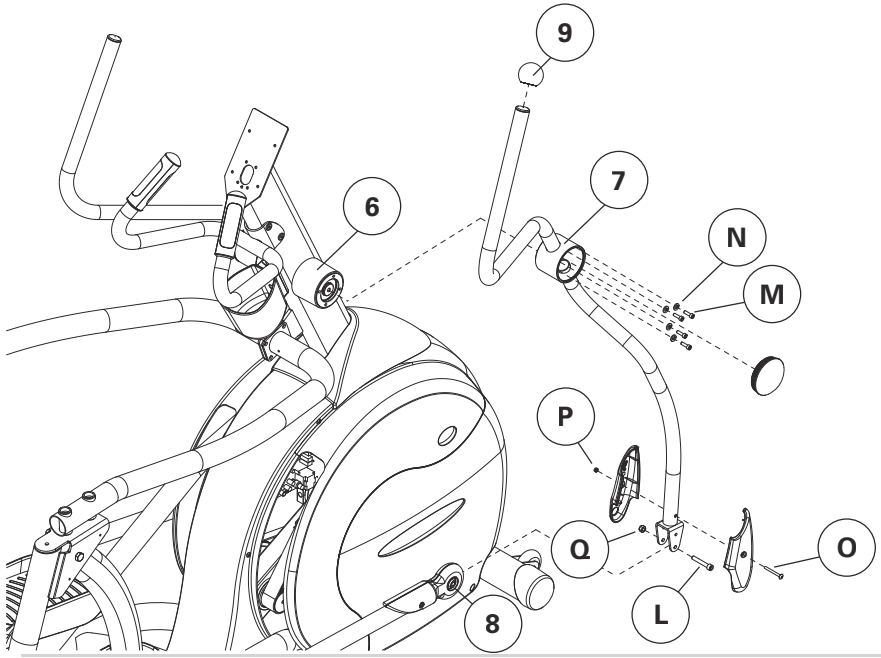

6

- 用 **2 個螺絲 (R)** 將**機架護蓋 (10)** 固定到**儀表支撐桿 (2)** 上。
- 將右側的**臂護蓋 (11)** 置入連接臂，並用 **4 個螺絲 (S) 固定**。接下來，在左側重複這些步驟。

黑色袋子

	描述	數量
R	M5x15L 圓頭螺絲	2
S	M5x25L 飛利普圓頭螺絲	8

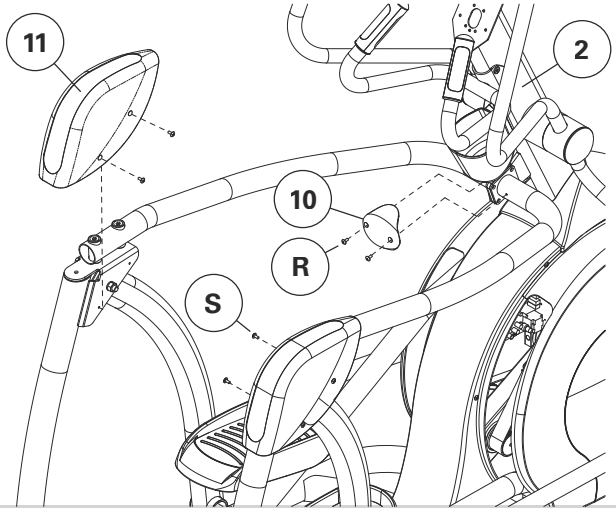

7

- 用螺絲起子卸下**儀表 (12) 背面的四個升降螺絲**和四個用來固定儀表後側護蓋的螺絲。(S60)
- 將線束及兩條心率固定線插入儀表背面。
- 用從儀表卸下的四個螺絲，來連接儀表及儀表支撐桿。
- 裝上 9V 電池。(S60)
- 用之前卸下的四個螺絲**將儀表後側護蓋 (13)** 重新裝上(S60)
- 用 **2 個預裝在儀表上的螺絲**來連接機架箱內裝入的儀表後側護蓋 (13)。(S600E)

S60

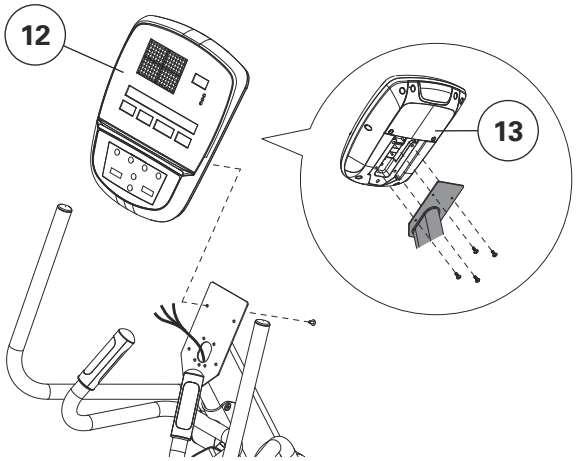

S600E

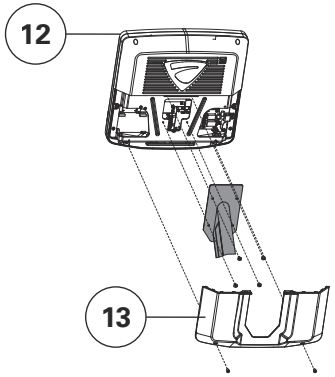

8

組裝完成！

S60

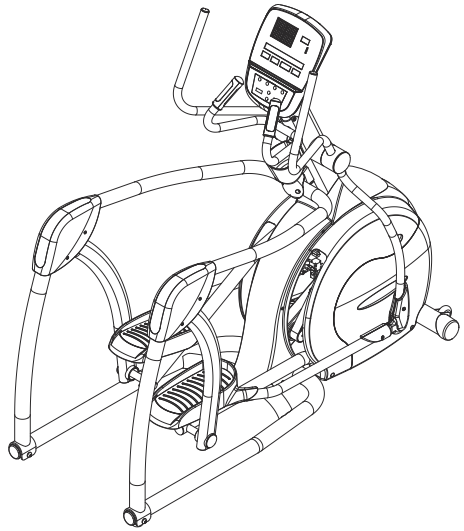

S600E

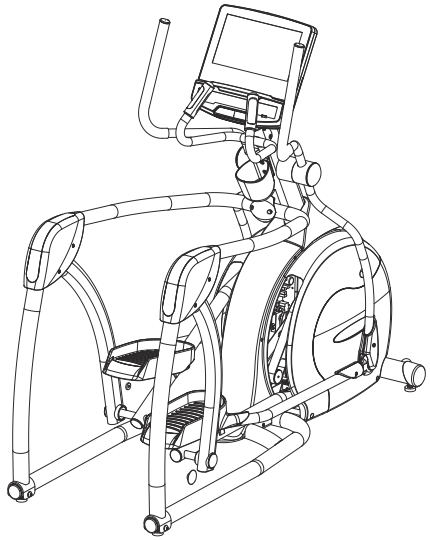

التركيب

إزالة الغلاف

أزل غلاف الجهاز في المكان الذي سيجري استخدامه فيه. ضع الورق المقوى على سطح مستو ومسطح. ويوصى بوضع غطاء واقٍ على الأرضية. ولا تعمد مطلقًا لفتح الصندوق وهو على جانبه.

ملاحظات مهمة

- خلال كل خطوة من خطوات التجميع، تأكد من وجود جميع الصواميل والبراغي في مكانها ومن أنها ملولبة جزئيًا.
- يجب إيلاء انتباه خاص حيال عدة أجزاء بالجهاز عند التجميع. ويجدر بك اتباع إرشادات التجميع بشكل صحيح والتأكد من ربط كافة الأجزاء التركيب بإحكام عند التجميع النهائي.
- تم تشحيم العديد من الأجزاء مسبقًا للمساعدة في التجميع والاستخدام. فيُرجى عدم مسح هذا الشحم. أما إذا واجهت صعوبة، فنوصيك بوضع القليل من شحم الليثيوم.

هل تحتاج لمساعدة؟

ENGLISH
If you have questions or if there are any missing parts, contact Customer Tech Support.
Visit **world.visionfitness.com** for contact information.

FRANÇAIS
Si vous avez des questions ou si des pièces sont manquantes,
contactez l'assistance technique à la clientèle.
Consultez **world.visionfitness.com** pour obtenir des informations de contact.

ESPAÑOL
Si tiene alguna pregunta o si faltan piezas, póngase en contacto con el servicio
de asistencia técnica.
Para obtener la información de contacto, visite **world.visionfitness.com**.

PORTUGUÊS
Se você tiver perguntas ou caso haja alguma parte ausente, entre em contato com
o Suporte Técnico ao Cliente.
Acesse **world.visionfitness.com** para obter informação de contato.

DEUTSCH
Bei Fragen oder fehlenden Teilen wenden Sie sich an unseren technischen Kundendienst
Besuchen Sie **world.visionfitness.com**, um Kontaktinformationen zu erhalten.

NEDERLANDS
Als u vragen hebt of onderdelen mist, kunt u contact opnemen met de Technische
Klantenservice. Ga naar **world.visionfitness.com** voor contactgegevens.

ITALIANO
In caso di domande o parti mancanti, contattare l'Assistenza Tecnica Clienti.
Visitare **world.visionfitness.com** per le informazioni di contatto.

POLSKI
W razie pytań lub brakujących części należy skontaktować się z działem obsługi
technicznej dla klientów.
Dane kontaktowe znajdują się na stronie **world.visionfitness.com**.

РУССКИЙ
Если у вас есть вопросы или отсутствуют какие-либо детали, обратитесь в службу
технической поддержки клиентов.
Контактная информация указана на сайте **world.visionfitness.com**.

繁體中文
如果有任何疑問或有缺少零件，請聯絡客戶技術支援部門。
請瀏覽 **world.visionfitness.com** 取得聯絡資訊。

العربية
إذا كانت لديك أي أسئلة أو في حالة وجود أجزاء مفقودة، اتصل بقسم الدعم الفني للعملاء.
تفضل بزيارة الموقع **world.visionfitness.com** للتعرف على معلومات الاتصال.

1

- حرّك **غطاء سارية وحدة التحكم (1)** فوق **سارية وحدة التحكم (2)**.
- مرر سلك وحدة التحكم من خلال سارية وحدة التحكم.
- ثبّت سارية وحدة التحكم داخل حامل سارية وحدة التحكم باستخدام **4 براغي (A)** و**4 حلقات قفل معدنية (B)** بواسطة **مفتاح حرف L 8 مم**.

الحقيبة الصفراء

	الوصف		الكمية
A	46.8N.m/ 34.6 ft-lb	برغي مجوف الرأس M10x20L	4
B		حلقة معدنية للقفل زنبركية M10	4

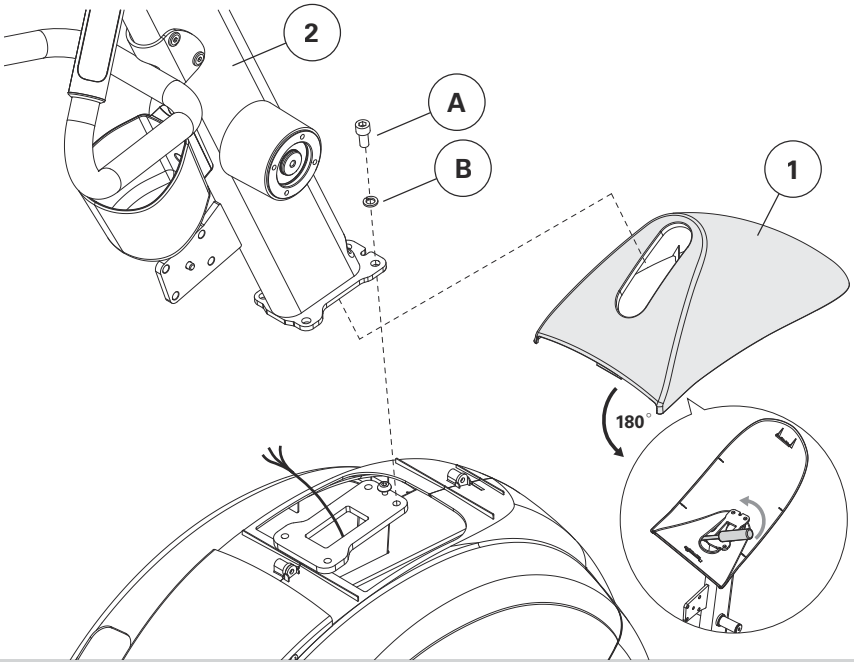

2

- وصّل **الذراع القابلة للضبط (3)** اليمنى على الجانب الأيمن من إطار القاعدة وثبتها باستخدام **برغيين (C)** و **حلقتين معدنيتين مسطحتين (D)** بواسطة **مفتاح حرف L 8 مم**.
- وصّل **الذراع القابلة للضبط (3)** اليسرى على الجانب الأيسر من إطار القاعدة وثبتها باستخدام **برغيين (C)** و **حلقتين معدنيتين مسطحتين (D)** بواسطة **مفتاح حرف L 8 مم**.
- تنبيه: لا تربط البرغيين والحلقة المعدنية بإحكام إلا بعد استكمال الخطوة 3 ثم اربط جميع البراغي بإحكام.

الحقيبة الحمراء

		الوصف	الكمية
C	80N.m/59 ft-lb	مسمار M12x 20L	4
D		حلقة معدنية مسطحة	4

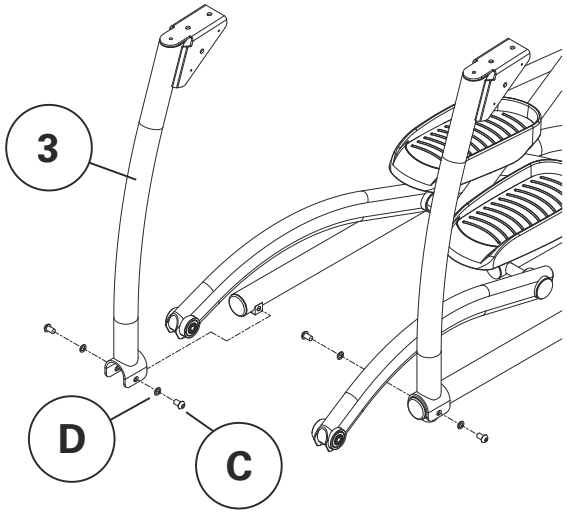

3

ملاحظة: يُفضَّل الاستعانة بشخص آخر لإتمام هذه الخطوة.

- ضع **ذراع التوصيل (4)** اليسرى على الذراع اليسرى المتصلة **بالبرغيين مجوفي الرأس (E)**. اربطها فقط ببضع لفات باستخدام **مفتاح حرف 8 L مم**.
- أدخل المسمار الموجود على الفلانشة الأمامية لذراع التوصيل في الفتحة الموجودة في حامل رفع سارية وحدة التحكم.
- كرر هذه الخطوات مع الجانب الأيمن.
- عندما يستقر مسماري ذراع التوصيل في فتحات حامل رفع سارية وحدة التحكم، ارفع المجموعة بالكامل قليلاً لمحاذاة فتحات البراغي. أدخل **4 براغي مجوفة الرأس (F)** مع **4 حلقات معدنية (G)** خلال هذه الفتحات. ثبتها بواسطة **حلقة معدنية (G)** و**صامولة نايلون (H)** بكل مسمار. اربطها بإحكام بواسطة **مفتاح حرف 6 L مم** و**مفتاح 13 مم**.
- ارجع للخلف واربط البراغي المتصلة بذراعي التوصيل بالذراع القابلة للضبط بإحكام بواسطة **مفتاح حرف 8 L مم**.

الحقيبة الوردية

		الوصف	الكمية
E	46.8N.m/ 34.6 ft-Ib	برغي مجوف الرأس M10x65L	4
F	23.6N.m/ 17.5 ft-Ib	برغي مجوف الرأس M8x30L	4
G		حلقة معدنية 8.2x16x1.6T	8
H		صامولة نايلون M8	4

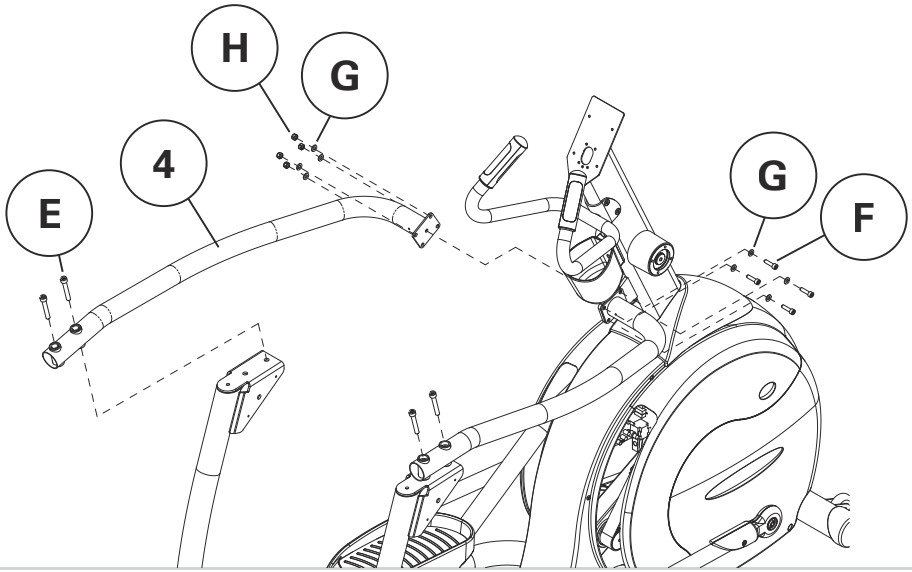

4

- ارفع الذراع اليسرى القابلة للضبط وأدخل طرف محمل **ذراع التعليق (5)** في حامل الذراع القابلة للضبط. من الخارج، أدخل **البرغي السداسي (K)** من خلال الحامل وذراع التعليق.
- ثبّته بواسطة **حلقة معدنية للقفل (I)** و**صامولة (J)**. اربطه بإحكام بواسطة **مفتاحين 19 مم**. تأكد من ربط المكونات بشكل محكم.
- كرر هذه الخطوة مع الجانب الأيمن.

الحقيبة الزرقاء

		الكمية	الوصف
I		حلقة معدنية للقفل M12	2
J		صامولة سداسية M12	2
K	80N.m/59 ft-Ib	برغي سداسي M12x95L	2

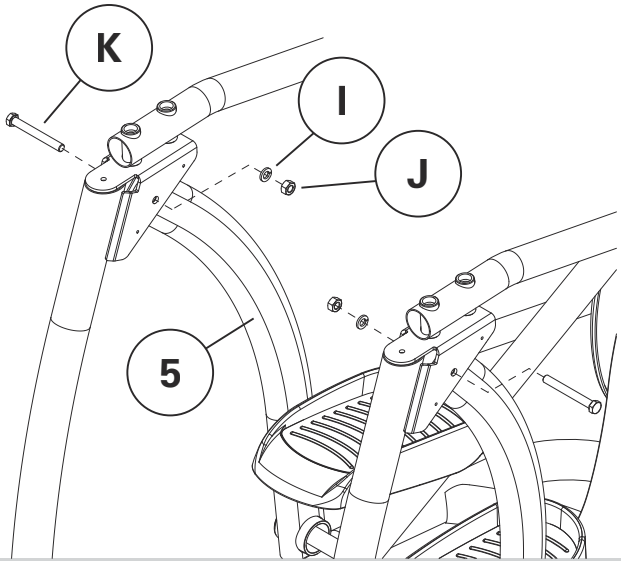

5

- قم بتجميع **ذراع الحركة المزدوجة (7)** على **مبيت الدوران (6)** بواسطة **4 براغي (M)** و**4 حلقات قفل معدنية (N)**، ثم اربطها بإحكام باستخدام **مفتاح حرف 5 Tمم**.
- قم بمحاذاة غطاء مبيت الدوران فوق مبيت الدوران واضغط عليه لتثبيته في موقعه.
- حرّك **ذراع الربط (8)** بين فلانشتي حامل ذراع الحركة المزدوجة. أدخل **برغي مجوف الرأس (L)** عبر الفتحة لتوصيل الحاملين. ثبّته بواسطة **صامولة نايلون (Q)**. واربطه باستخدام **مفتاح 10 مم** و**مفتاح حرف 5 L مم**.
- اضبط غطاء ذراع الحركة المزدوجة في مكانه فوق حامل التوصيل. ضع **الصامولة (P)** داخل التجويف الموجود على الغطاء الداخلي. أدخل **مسمار (O)** عبر الفتحة الخارجية واربطه بإحكام بواسطة الصامولة باستخدام مفك.
- كرر هذه الخطوات مع الجانب الأيمن.
- وصّل **الفوم الواقي (9)** (أجزاء اختيارية للأشكال المختلفة تختلف حسب منطقة السوق).

الحقيبة الخضراء

		الوصف	الكمية
L	23.6N.m/ 17.5 ft-lb	برغي مجوف الرأس M8x50L	2
M		برغي مجوف الرأس M6x20L	8
N		حلقة معدنية للقفل M6	8
O		برغي ذو رأس فيليبس M5x50L	2
P		صامولة سداسية M5	2
Q		صامولة نايلون M8	2

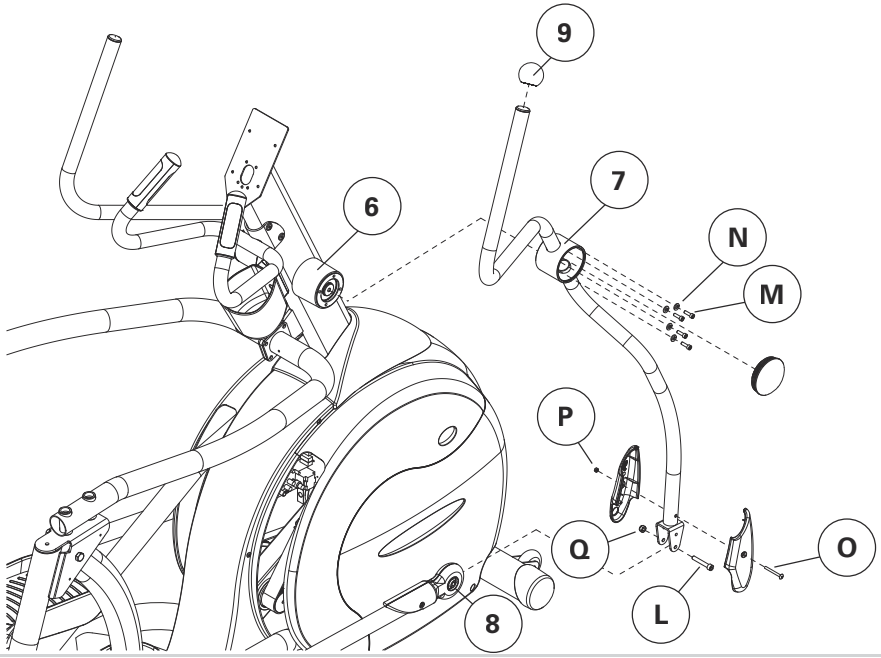

6

- ثبّت **غطاء الحامل (10)** بإحكام على **سارية وحدة التحكم (2)** بواسطة **برغيين (R)**.
- ضع **غطاء الذراع (11)** اليمنى داخل ذراع التوصيل واربطه بإحكام بواسطة **4 براغي (S)**. ثم كرر هذه الخطوات مع الجانب الأيسر.

الحقيبة السوداء

	الوصف	الكمية
R	برغي ذو رأس زر M5x15L	2
S	برغي ذو رأس فيليبس M5x15L	8

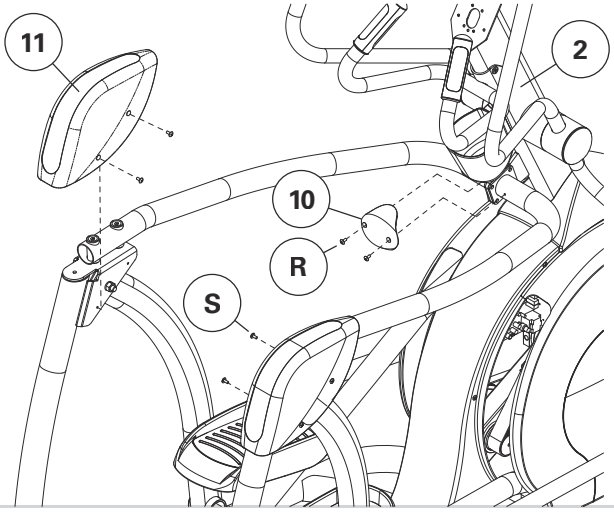

7

- انزع براغي التثبيت الأربعة من الجزء الخلفي **لوحدة التحكم (12)** والبراغي الأربعة التي تُثبت الغطاء الخلفي لوحدة التحكم باستخدام المفك. (S60)
- وصّل عدة التوصيلات الكهربائية وسلكي مُعدل نبضات القلب بالجزء الخلفي من وحدة التحكم.
- ثبّت وحدة التحكم على سارية وحدة التحكم بواسطة البراغي الأربعة التي تمت إزالتها من وحدة التحكم.
- وصّل البطارية ذات الجهد 9 فولت. (S60)
- أعد ربط **الغطاء الخلفي لوحدة التحكم (13)** باستخدام البراغي الأربعة المنزوعة من قبل. (S60)
- وصّل **الغطاء الخلفي لوحدة التحكم (13)** المُعبأ داخل الغلاف الكرتوني للإطار باستخدام البرغيين المثبتين مسبقًا على وحدة التحكم. (S600E)

S60

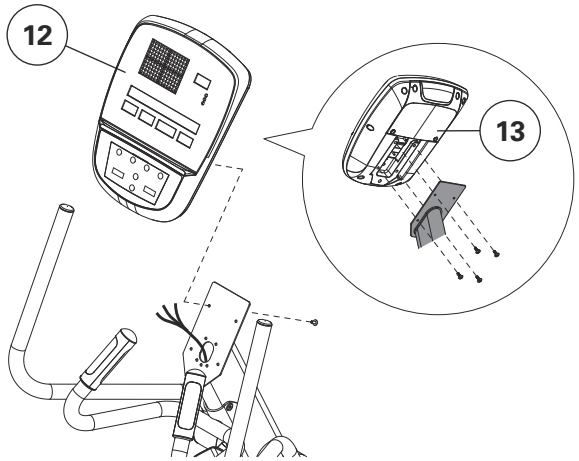

S600E

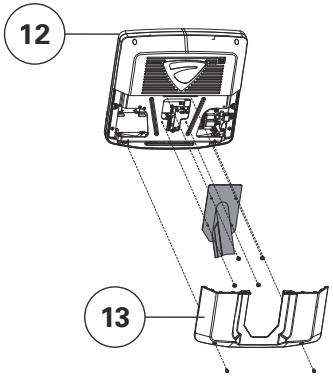

8

تم استكمال التجميع!

S60

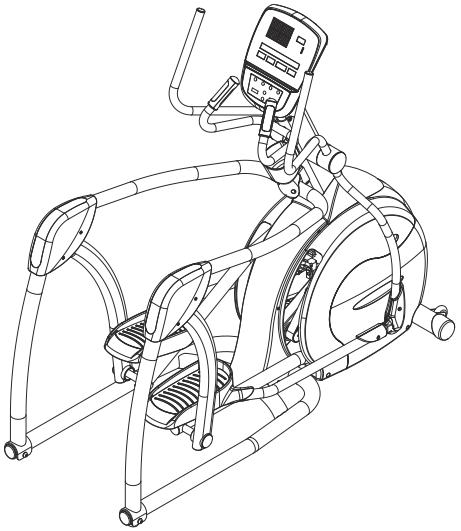

S600E

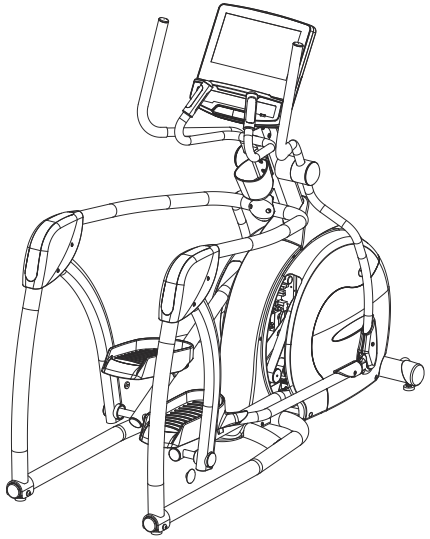

UNITED STATES
Johnson Health Tech NA
1600 Landmark Drive
Cottage Grove, WI 53527 USA
Toll Free: +1-866-693-4863

INTERNATIONAL (OTHER COUNTRIES)
Johnson Health Tech Co., Ltd.
999, Sec 2, Dongda Rd., Daya Dist.,
Taichung City 428, TAIWAN (R.O.C)
Tel: +886-4-25667100

© 2022 Johnson Health Tech
S60/S600E AG Rev 1.3 D

CARDIO TOUCH CONSOLES

3 ENGLISH
8 FRANÇAIS
13 ESPAÑOL
18 PORTUGUÊS
23 DEUTSCH
28 NEDERLANDS
33 ITALIANO
38 POLSKI
43 РУССКИЙ
48 繁體中文
53 العربية

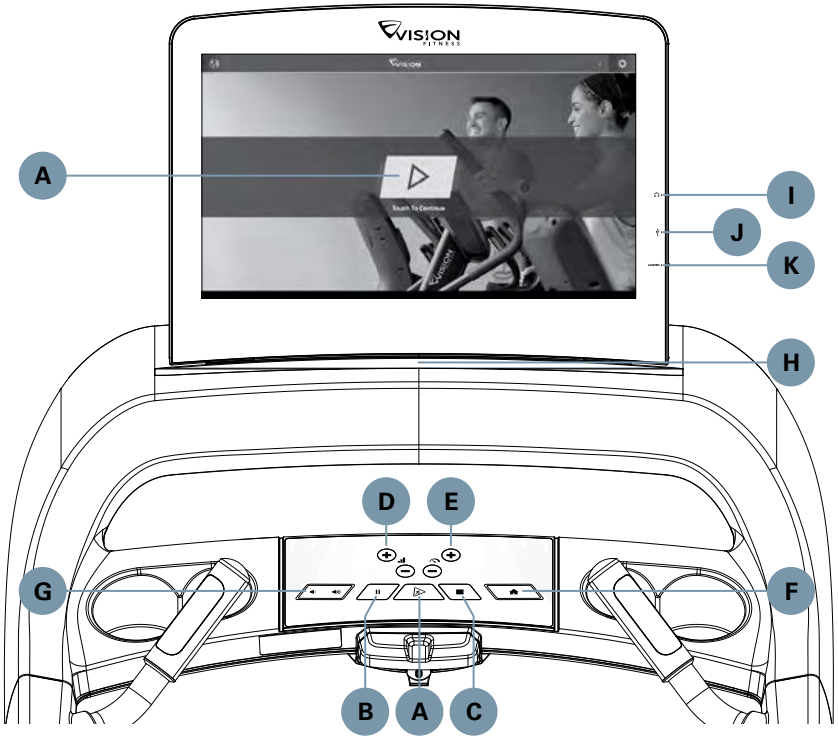

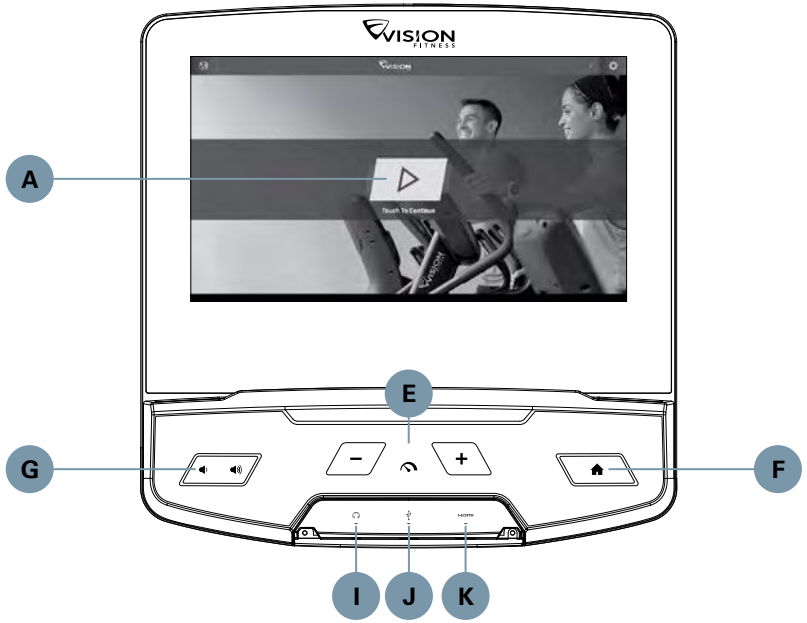

CONSOLE DESCRIPTION

The machine is inspected before it is packaged. Carefully unpack the unit and dispose of the box material. Note: There is a thin protective sheet of clear plastic on the overlay of the console that should be removed before use.

The console has a fully integrated touch screen display. All information required for workouts is explained on-screen. Exploration of the interface is highly encouraged. The information explaining how to program for various workouts will give an explanation about the contents of each screen on the console.

A) **GO:** One Touch Start.

B) ❚❚ **PAUSE:** Displayed on-screen during workout. Pauses workout. Pause duration can be set in manager or engineering mode. Press stop to end workout and show workout summary data.

C) ■ **STOP**: Ends workout and shows workout summary data.

D) **– + INCLINE/LEVEL**: Adjust incline and make program selections

E) **– + SPEED/LEVEL:** Adjust speed and make program selections.

F) Return to the home screen whenever you're using an app

G) **ADJUST VOLUME**

H) **READING RACK**: Holds reading material or electronic device.

I) **HEADPHONE JACK:** Outputs audio from console to connected 3.5mm headphones.

J) **USB 2.0 PORT:** Device charging (output rating 5V⎓ /2A), device media, and software updates.

K) **HDMI IN PORT:** screen cast of smart devices which supports HDMI out to console *
* Cables and smart devices NOT included in our package.

The term HDMI and the HDMI Logo are trademarks or registered trademarks of HDMI Licensing Administrator, Inc.

CONSOLE GUIDE

Before proceeding, find the serial numbers located on barcode stickers and enter them in the spaces provided below. Use the information below when calling for service.

CONSOLE SERIAL NUMBER (Located on back of the console)

FRAME SERIAL NUMBER (Located on front lower frame)

CONSOLE OPERATION

GETTING STARTED

- To change language, touch .
- Touch to begin working out immediately.
- Touch to setup WIFI

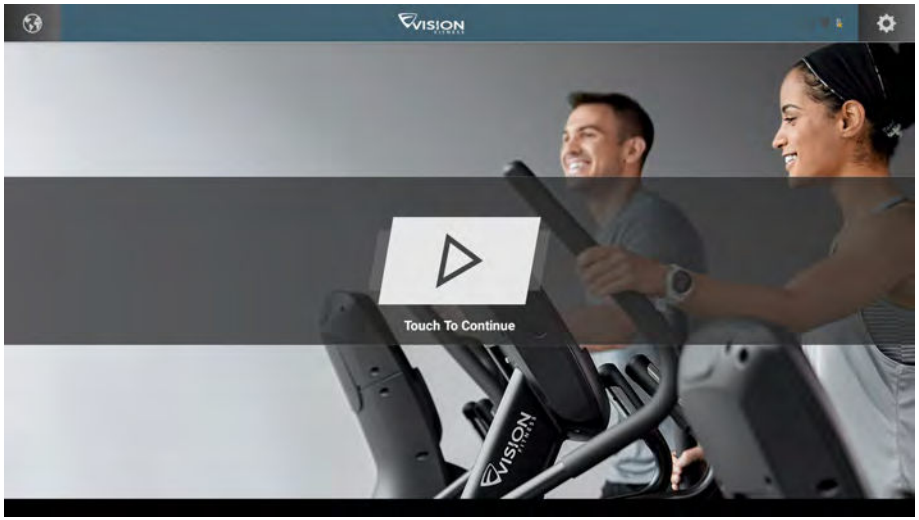

PROGRAM SETUP

1) After selecting a **WORKOUT**, adjust the program settings appropriately and/or begin your exercise using the default program settings.
2) Adjust your program settings.
3) Press **START WORKOUT** to begin your workout.

Note: Workouts and features vary based on model type, console configurations and software versions.

GO SCREEN

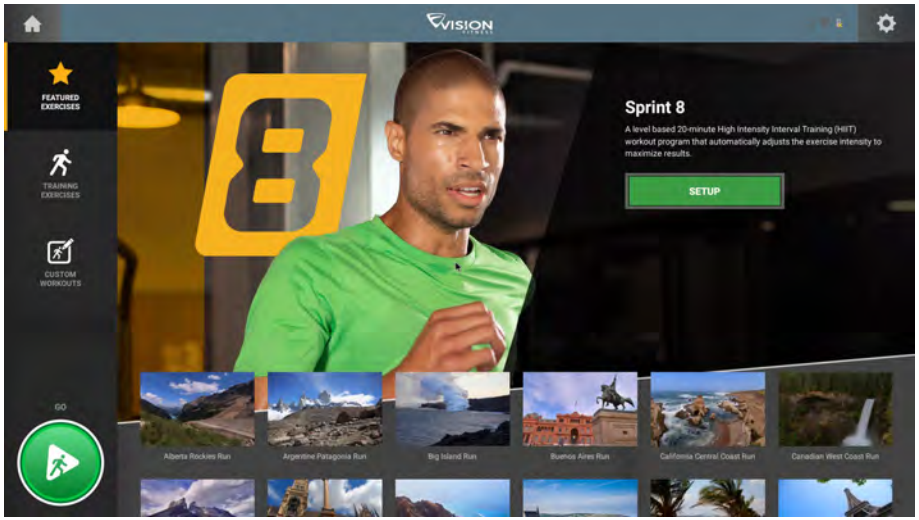

HOME SCREEN

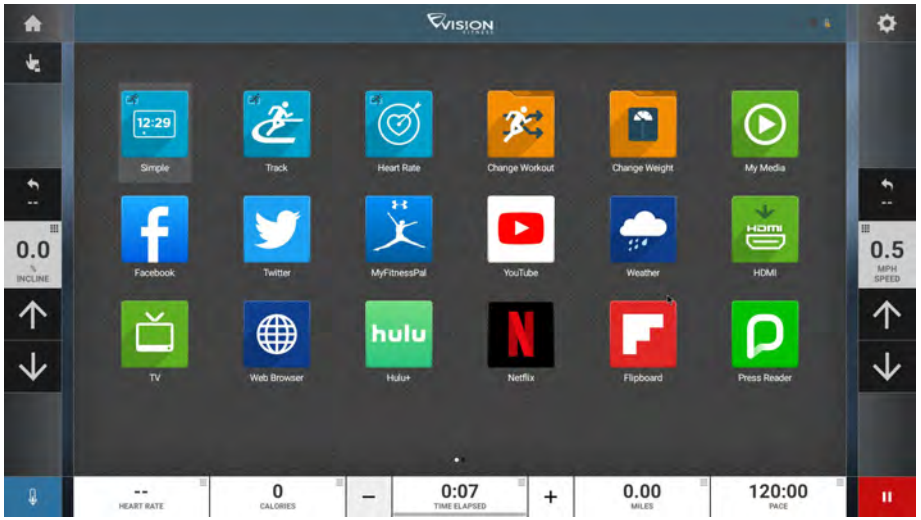

PROGRAM SETUP

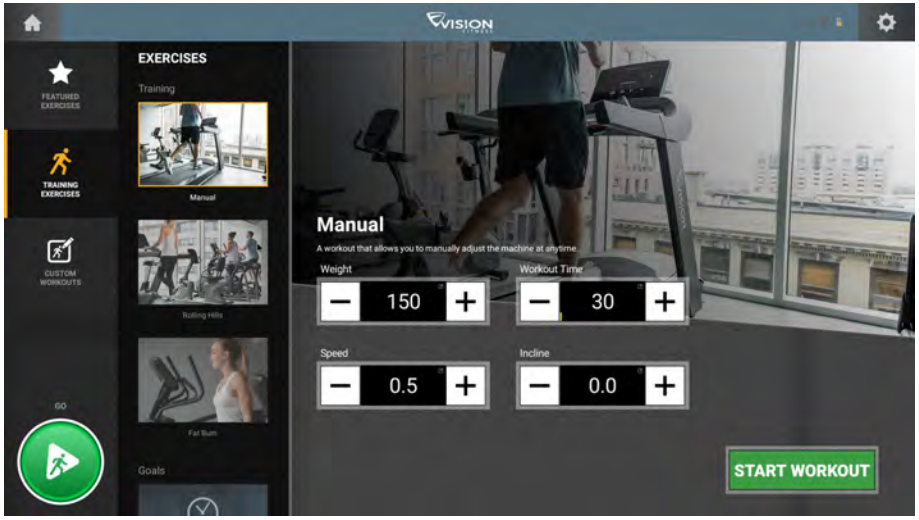

HOME SCREEN

	Change **WORKOUT STATISTICS** displayed at the bottom of the screen
	Return to the home screen whenever you're using an app
	Adjust **VOLUME** and pair a **BLUETOOTH** device
	Increase or decrease the intensity level, speed or incline
	Use the keypad to set intensity level, speed or incline. Press ⊘ to confirm change
	Change intensity level, speed or incline back to previous setting
	Pause your workout. Touch ▶ to resume. After resuming, speed will be reset. While paused, touch ■ to end workout
— +	Increase or decrease the duration of your workout
	Enter cool down mode. Cool down lasts for a few minutes while reducing the workout intensity, allowing your body to recover from your workout
	Lock the screen in order to prevent accidental screen touches from being implemented. Touch it again to unlock the screen and allow screen touches

Note: Workouts and features vary based on model type, console configurations and software versions.

APPS AND ENTERTAINMENT

Workouts and app availability vary by model and software configuration. For the most up-to-date information, please visit **world.visionfitness.com**

SIMPLE
Workout stats are displayed in 3 customizable windows.

TRACK
Displays a 400 M (¼ MILE) track. Split feature allows you to keep track of your fastest laps and improve your time.

VIRTUAL ACTIVE
Your workout info is displayed and Virtual Active courses are shown. With Virtual Active, escape the confines of an ordinary workout as you or walk or run through exotic destinations.

SPRINT 8
Track your progress while working out to a Sprint 8 program.

TARGET HEART RATE
Track your progress while working out to a Target Heart Rate program.

FITNESS TEST
Track your progress while working out to a Fitness Test program.

CHANGE WORKOUT
Select a different workout without stopping your current workout.

CHANGE WEIGHT
Change your weight during a workout for a more personalized and accurate calorie count.

TV
Watch live TV.

REMOTE TV
Wireless audio for overhead TV's.

MY MEDIA
Connect and control audio and video files on-screen via USB port or Bluetooth.

WEB BROWSER
Access the world wide web while you work out.

WEATHER
Get local weather info.

NETFLIX
Browse and watch Netflix videos while you work out. Netflix account required to access content.

HULU
Browse and watch Hulu videos while you work out. Hulu account required to access content.

YOUTUBE
Browse and watch YouTube videos while you work out.

SPOTIFY
Browse and listen to your favorite music while you work out.

FACEBOOK
Browse your Facebook page while you work out.

TWITTER
Access your Twitter feed while you work out.

INSTAGRAM
Browse your Instagram feed while you work out.

PRESS READER
Browse all-you-can-read digital newsstand while you work out.

FLIPBOARD
Browse all-you-can-read digital newsstand while you work out.

KINDLE READER
Access and read your ebooks while you work out.

SOLITAIRE SUITE
Play online solitaire games while you work out.

HDMI IN PORT
screen cast of smart devices which supports HDMI out to console *
* Cables and smart devices NOT included in our package.

NOTE:

This equipment has been tested and found to comply with the limits for a Class B digital device, pursuant to part 15 of the FCC rules. These limits are designed to provide reasonable protection against harmful interference in a residential installation. This equipment generates, uses and can radiate radio frequency energy and, if not installed and used in accordance with the instructions, may cause harmful interference to radio communications. However, there is no guarantee that interference will not occur in a particular installation. If this equipment does cause harmful interference to radio or television reception, which can be determined by turning the equipment off and on, the user is encouraged to try to correct the interference by one or more of the following measures:

- Reorient or relocate the receiving antenna.
- Increase the separation between the equipment and receiver.
- Connect the equipment into an outlet on a circuit different from that to which the receiver is connected.
- Consult the dealer or an experienced radio/TV technician for help.

Any changes or modifications not expressly approved by the party responsible for compliance could void the user's authority to operate this equipment.

FCC RF Radiation Exposure Statement:

1. This Transmitter must not be co-located or operating in conjunction with any other antenna or transmitter.
2. This equipment complies with FCC RF radiation exposure limits set forth for an uncontrolled environment. This equipment should be installed and operated with a minimum distance of 20 centimeters between the radiator and your body

Please visit Vision website for further console information:
world.visionfitness.com

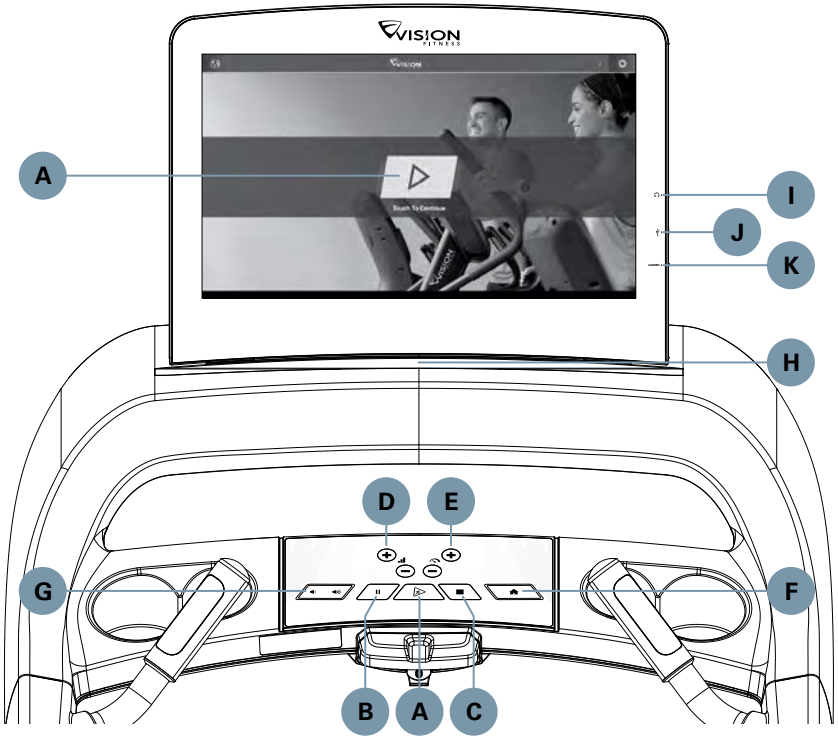

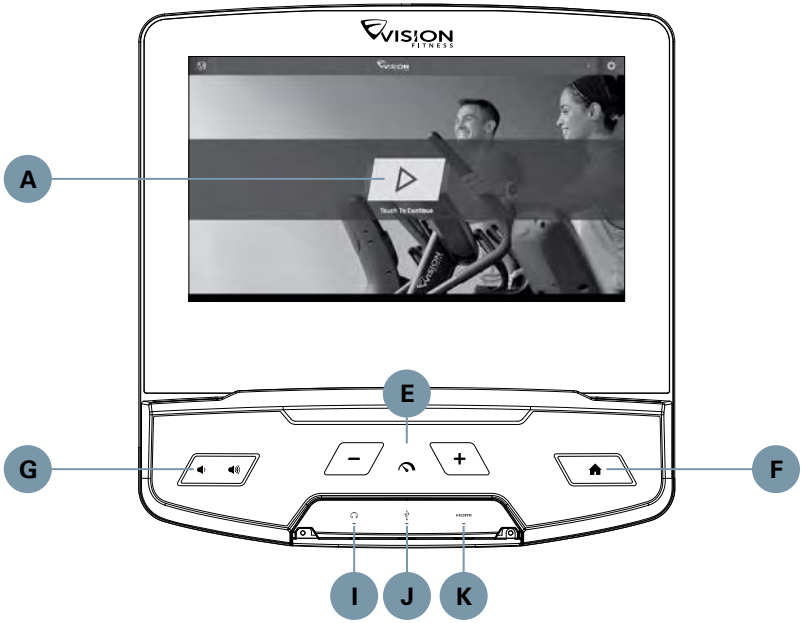

DESCRIPTION DE LA CONSOLE

La machine est inspectée avant d'être emballée. Déballez soigneusement l'unité et jetez la boîte. Remarque : le revêtement de la console présente une mince feuille protectrice de plastique transparent qui doit être retirée avant utilisation.

La console dispose d'un écran tactile entièrement intégré. Toutes les informations requises pour les entraînements sont expliquées à l'écran. L'exploration de l'interface est fortement recommandée. Les descriptions de programmation des différents entraînements renseigneront sur le contenu de chaque écran de la console.

A) **DÉMARRER :** démarrage à une seule touche.

B) ❚❚ **PAUSE :** affiché à l'écran pendant l'entraînement. Met l'entraînement en pause. La durée de la pause peut être définie en mode gestionnaire ou en mode ingénierie. Appuyez sur « arrêt » pour mettre fin à l'entraînement et afficher les données de synthèse de l'entraînement.

C) ■ **ARRÊT :** met fin à l'entraînement et affiche les données de synthèse de l'entraînement.

D) **– + INCLINAISON/NIVEAU :** permet d'ajuster l'inclinaison et de sélectionner les programmes.

E) **– +VITESSE/NIVEAU :** permet d'ajuster la vitesse et de sélectionner les programmes.

F) Revenez à l'écran d'accueil pendant l'utilisation d'une application.

G) **RÉGLAGE DU VOLUME**

H) **RACK DE LECTURE :** supporte le matériel de lecture ou le périphérique électronique.

I) **PRISE CASQUE :** sortie audio de la console vers le casque 3,5 mm connecté.

J) **PORT USB 2.0 :** dispositif de chargement (puissance de sortie 5 V⎓ /2 A), dispositif de média, et mises à jour logicielles.

K) **HDMI DANS PORT :** capture vidéo de l'écran de périphériques intelligents qui supporte la sortie HDMI vers la console *
* Les câbles et les périphériques intelligents ne sont PAS compris dans notre pack.

Le terme HDMI et le logo HDMI sont des marques déposées ou enregistrées de HDMI Licensing Administrator, Inc.

GUIDE DES CONSOLES

Avant de continuer, trouvez les numéros de série situés sur les étiquettes à code barres et entrez-les dans les espaces prévus ci-dessous. Utilisez les informations ci-dessous lorsque vous appelez pour un service.

NUMÉRO DE SÉRIE DE LA CONSOLE (situé à l'arrière de la console)

NUMÉRO DU CHÂSSIS (situé sur le cadre inférieur avant)

FONCTIONNEMENT DE LA CONSOLE

GUIDE DE DÉMARRAGE

- Pour changer de langue, touchez .
- Touchez pour commencer l'entraînement immédiatement.
- Touchez pour installer le WIFI.

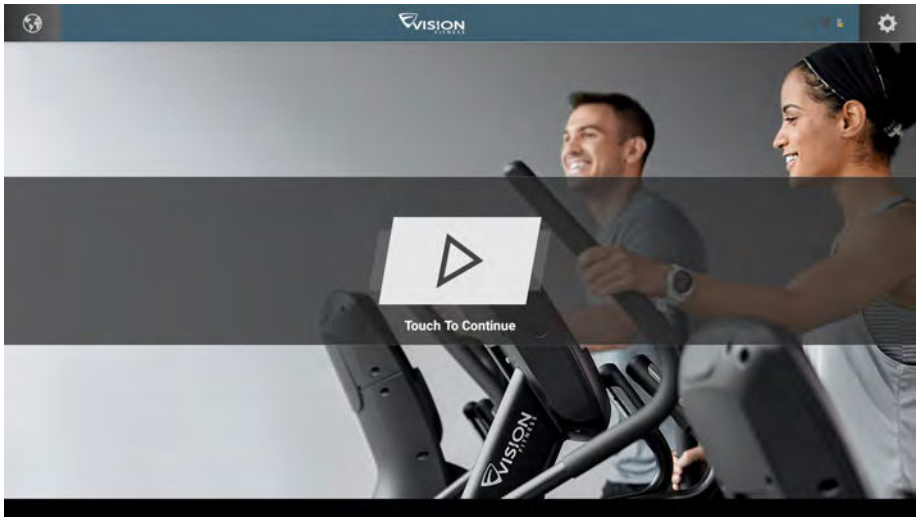

CONFIGURATION DU PROGRAMME

1) Après avoir sélectionné un **ENTRAÎNEMENT**, configurez le programme correctement et/ou commencez votre exercice à l'aide des paramètres de programme par défaut.
2) Ajustez les paramètres de votre programme.
3) Appuyez sur **COMMENCER L'ENTRAÎNEMENT** pour commencer votre entraînement.

Remarque : les entraînements et fonctionnalités peuvent varier en fonction du modèle, des configurations de la console et des versions logicielles.

ÉCRAN DE DÉMARRAGE

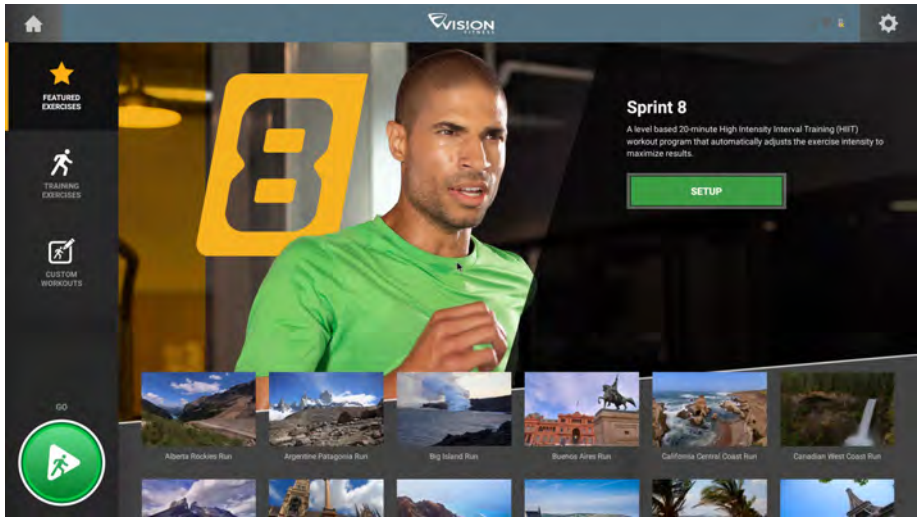

ÉCRAN D'ACCUEIL

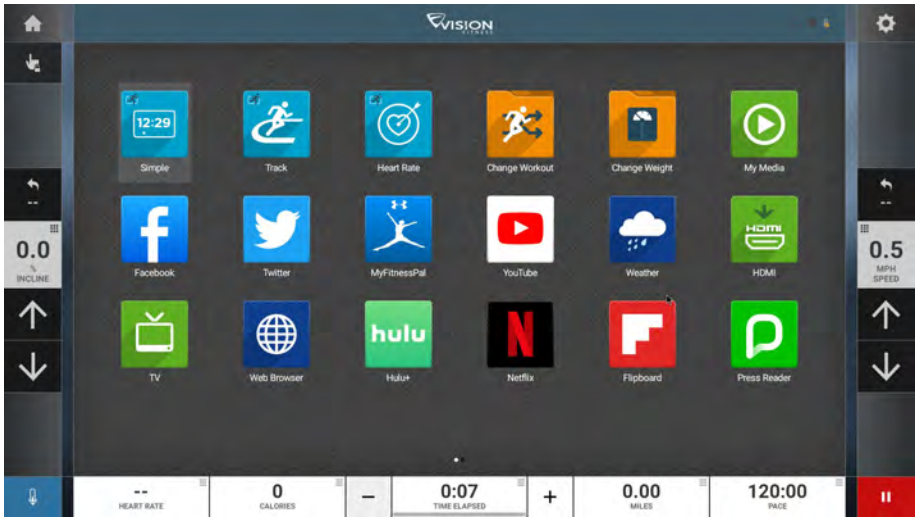

CONFIGURATION DU PROGRAMME

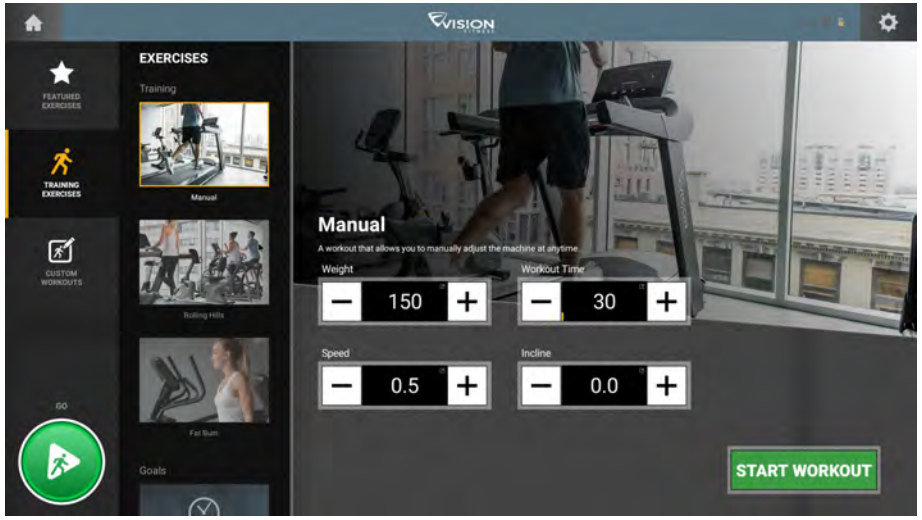

ÉCRAN D'ACCUEIL

≡	Modifiez les **STATISTIQUES D'ENTRAÎNEMENT** affichées au bas de l'écran.
⌂	Revenez à l'écran d'accueil pendant l'utilisation d'une application.
⚙	Réglez le **VOLUME** et associez un périphérique **BLUETOOTH**.
↓↑	Augmentez ou diminuez l'intensité, la vitesse ou l'inclinaison.
⠿	Utilisez le clavier pour définir l'intensité, la vitesse ou l'inclinaison. Appuyez sur ✓ pour confirmer la modification.
↩	Revenez aux paramètres d'intensité, de vitesse ou d'inclinaison précédents.
❚❚	Mettez en pause votre entraînement. Touchez ▶ pour reprendre. Après la reprise, les réglages de vitesse sont réinitialisés. En pause, touchez ■ pour mettre fin à l'entraînement.
− +	Augmentez ou diminuez la durée de votre entraînement.
🌡	Passez en mode récupération. Le mode récupération dure quelques minutes le temps de réduire l'intensité de l'entraînement, ce qui permet à votre corps de récupérer de votre entraînement.
🔒	Verrouillez l'écran pour éviter de valider des effleurements d'écran accidentels. Appuyez de nouveau pour déverrouiller l'écran et pouvoir toucher les touches.

Remarque : les entraînements et fonctionnalités peuvent varier en fonction du modèle, des configurations de la console et des versions logicielles.

APPLICATIONS ET DIVERTISSEMENT

La disponibilité des entraînements et des applications varient selon les modèles et configurations logicielles.
Pour obtenir les informations les plus récentes, veuillez consulter **world.visionfitness.com**

SIMPLE
Les statistiques d'entraînement sont affichées dans 3 fenêtres personnalisables.

PISTE
Affiche une piste de 400 m (1/4 mile). La fonction de fractionnement vous permet de garder une trace de votre meilleur tour et d'améliorer votre temps.

VIRTUAL ACTIVE
Les informations de votre entraînement s'affichent et les courses Virtual Active sont présentées. Grâce à Virtual Active, échappez aux limites de vos séances d'entraînement ordinaires en marchant ou courant dans des lieux exotiques.

SPRINT 8
Surveillez votre progression en vous entraînant selon un programme Sprint 8.

FRÉQUENCE CARDIAQUE CIBLÉE
Surveillez votre progression tout en suivant un programme de fréquence cardiaque cible.

TEST DE FITNESS
Surveillez votre progression tout en suivant un programme de test de fitness.

CHANGER D'ENTRAÎNEMENT
Sélectionnez un entraînement différent sans interrompre votre entraînement en cours.

MODIFIER LE POIDS
Modifiez votre poids pendant un entraînement pour un calcul du nombre de calories plus précis et plus personnalisé.

TV
Regardez la télévision en direct.

TV TÉLÉCOMMANDÉE
Audio sans fil pour les téléviseurs au plafond.

MY MEDIA
Connectez et contrôlez les fichiers audio et vidéo à l'écran via le port USB ou par Bluetooth.

NAVIGATEUR WEB
Accédez à Internet tout en vous entraînant.

MÉTÉO
Consultez la météo locale.

NETFLIX
Naviguez et regardez des vidéos Netflix pendant votre entraînement. Un compte Netflix est requis pour accéder au contenu.

HULU
Naviguez et regardez des vidéos Hulu pendant votre entraînement. Un compte Hulu est requis pour accéder au contenu.

YOUTUBE
Naviguez et regardez des vidéos YouTube pendant votre entraînement.

SPOTIFY
Naviguez et écoutez votre musique préférée pendant votre entraînement.

FACEBOOK
Consultez votre page Facebook pendant votre entraînement.

TWITTER
Consultez votre compte Twitter pendant votre entraînement.

INSTAGRAM
Consultez votre flux Instagram pendant votre entraînement.

PRESS READER
Parcourez le kiosque numérique à volonté pendant votre entraînement.

FLIPBOARD
Parcourez le kiosque numérique à volonté pendant votre entraînement.

LECTEUR KINDLE
Accédez et lisez vos ebooks pendant votre entraînement.

SOLITAIRE SUITE
Jouez au solitaire en ligne pendant votre entraînement.

HDMI DANS PORT
Capture vidéo de l'écran des périphériques intelligents qui supporte la sortie HDMI vers la console *
* Les câbles et les périphériques intelligents ne sont PAS inclus dans notre pack.

REMARQUE :

Cet équipement a été testé et déclaré conforme aux limites applicables aux appareils numériques de classe B, conformément à la partie 15 des règles de la FCC. Ces limites sont conçues pour fournir une protection raisonnable contre les interférences nuisibles dans une installation résidentielle. Cet équipement génère, utilise et peut émettre une énergie de fréquence radio et, s'il n'est pas installé et utilisé conformément aux instructions, peut provoquer des interférences nuisibles aux communications radio. Cependant, rien ne garantit que des interférences ne se produiront pas dans une installation spécifique. Si cet équipement cause des interférences nuisibles à la réception radio ou télévision, ce qui peut être déterminé en éteignant puis en rallumant l'équipement, l'utilisateur est invité à essayer de corriger l'interférence par une ou plusieurs des mesures suivantes :

- Réorientez ou déplacez l'antenne de réception.
- Augmentez la séparation entre l'équipement et le récepteur.
- Connectez l'équipement à une prise sur un circuit différent de celui auquel le récepteur est connecté.
- Consultez le revendeur ou un technicien radio /TV expérimenté pour obtenir de l'aide.

Tout changement ou modification non expressément approuvé par la partie responsable de la conformité pourrait annuler le droit de l'utilisateur à utiliser cet équipement.

Déclaration d'exposition aux radiations RF de la FCC :

1. Cet émetteur ne doit pas être placé ou utilisé conjointement avec une autre antenne ou un autre émetteur.
2. Cet équipement est conforme aux limites d'exposition aux rayonnements RF établies par la FCC pour un environnement non contrôlé. Cet équipement doit être installé et utilisé avec une distance minimale de 20 centimètres entre le radiateur et votre corps.

Veuillez visiter le site Web de Vision pour plus d'informations sur la console :
world.visionfitness.com

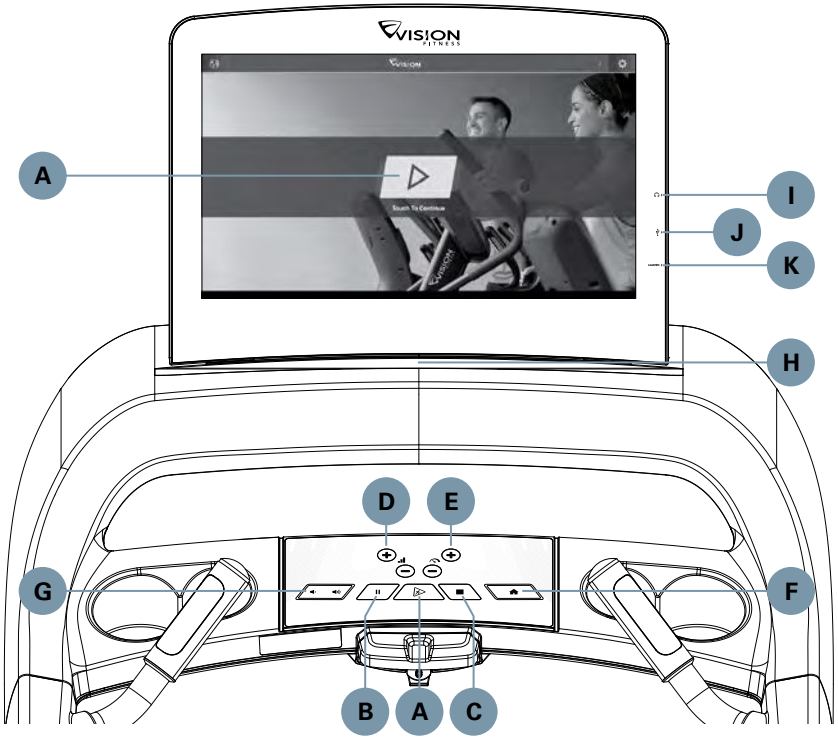

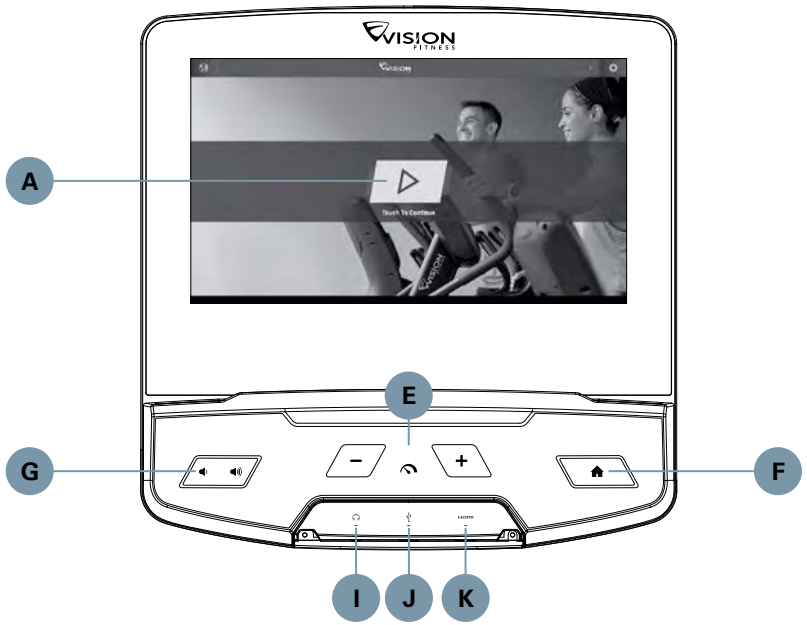

DESCRIPCIÓN DE LA CONSOLA

El equipo se revisa antes de empaquetarlo. Desembale el equipo con cuidado y deseche la caja.
Nota: En la parte superior de la consola, hay una fina lámina de plástico transparente que actúa como protección; retírela antes de utilizar la consola.

La consola cuenta con una pantalla táctil totalmente integrada. En la pantalla, se indica toda la información necesaria para los entrenamientos. Le animamos a que explore la interfaz. En la explicación de la programación de los diferentes entrenamientos se incluye la descripción del contenido de cada pantalla de la consola.

A) **COMENZAR:** arranque con un solo toque.

B) ❚❚ **PAUSA:** se muestra en pantalla durante el entrenamiento. Pausa el entrenamiento.
La duración de la pausa puede ajustarse en el «modo administrador» o el «modo ingeniero».
Pulse Parada para finalizar el entrenamiento y mostrar un resumen de este.

C) ■ **PARADA**: finaliza el entrenamiento y muestra un resumen de este.

D) **– + INCLINACIÓN/NIVEL**: se utiliza para ajustar la inclinación y seleccionar los programas.

E) **– + VELOCIDAD/NIVEL:** se utiliza para ajustar la velocidad y seleccionar los programas.

F) Le devuelve a la pantalla de inicio siempre que esté usando una aplicación.

G) **AJUSTAR EL VOLUMEN**

H) **ATRIL DE LECTURA**: sirve para sujetar material de lectura o un dispositivo eléctrico.

I) **CONECTOR PARA AURICULARES:** desvía el audio de la consola a los auriculares conectados de 3,5 mm.

J) **PUERTO USB 2.0**: carga de dispositivos (potencia de toma de salida 5V⎓ /2A), medios del dispositivo y actualizaciones de software.

K) **PUERTO DE ENTRADA DE HDMI:** pantalla de dispositivos inteligentes compatible con la salida de HDMI a la consola *
* Cables y dispositivos inteligentes NO incluidos en el embalaje.

El término HDMI y el logotipo de HDMI son marcas comerciales o marcas registradas de HDMI Licensing Administrator, Inc.

MANUAL DE LA CONSOLA

Antes de proceder, localice los números de serie, que están situados en la pegatina del código de barras, e introdúzcalos en el espacio disponible a continuación. Indique la información siguiente cuando llame al servicio de asistencia técnica.

NÚMERO DE SERIE DE LA CONSOLA

(ubicado en la parte trasera de la consola)

NÚMERO DE SERIE DEL BASTIDOR

(ubicado en la parte delantera del bastidor inferior)

FUNCIONAMIENTO DE LA CONSOLA

PRIMEROS PASOS

- Para cambiar el idioma, pulse .
- Pulse para comenzar a entrenar inmediatamente.
- Pulse para configurar la wifi.

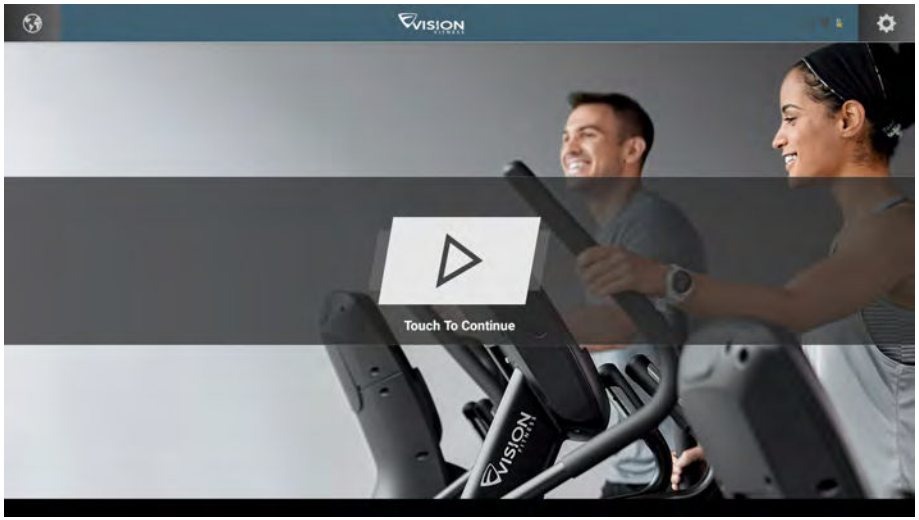

CONFIGURACIÓN DE PROGRAMA

1) Tras seleccionar un **ENTRENAMIENTO**, configure los ajustes de programa según sus preferencias o comience a realizar ejercicio mediante el uso de los ajustes de programa predeterminados.
2) Configure sus ajustes de programa.
3) Pulse **INICIAR ENTRENAMIENTO** para empezar a hacer ejercicio.

Nota: Los entrenamientos y las funciones varían en función del tipo de modelo, la consola y las versiones de software.

PANTALLA COMENZAR

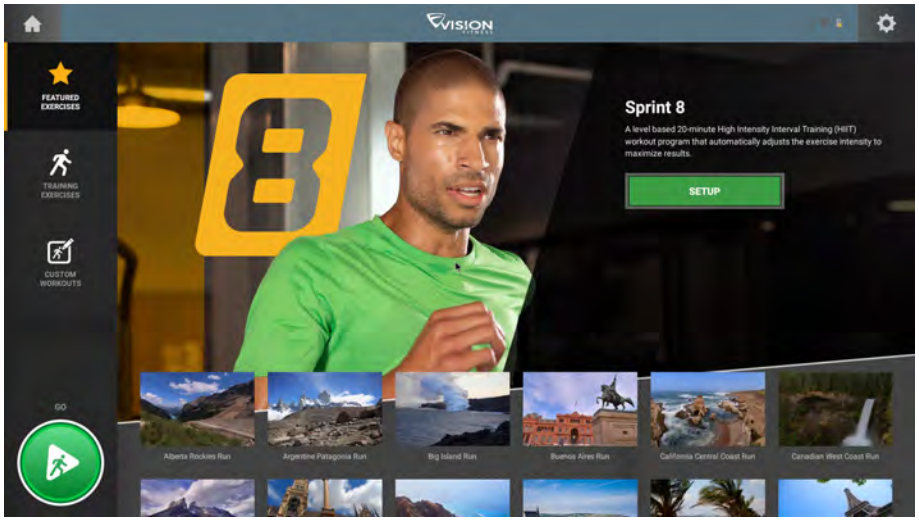

PANTALLA DE INICIO

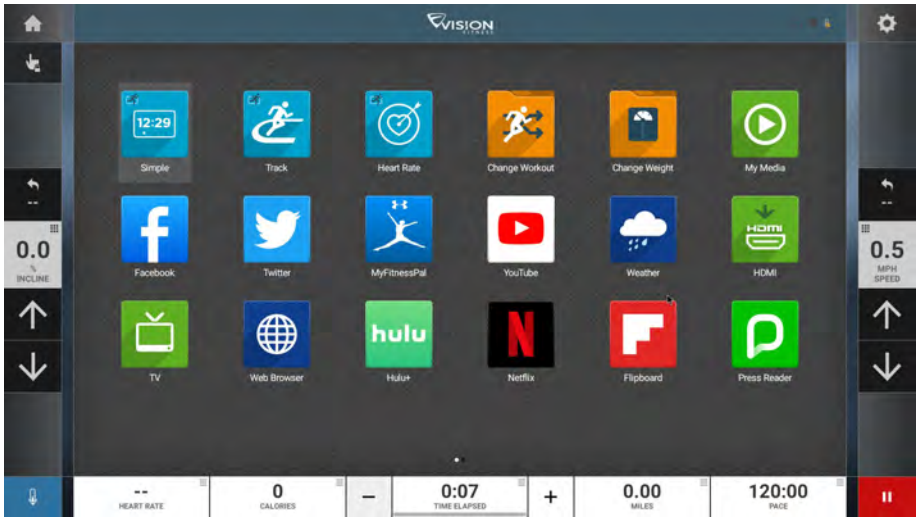

CONFIGURACIÓN DE PROGRAMA

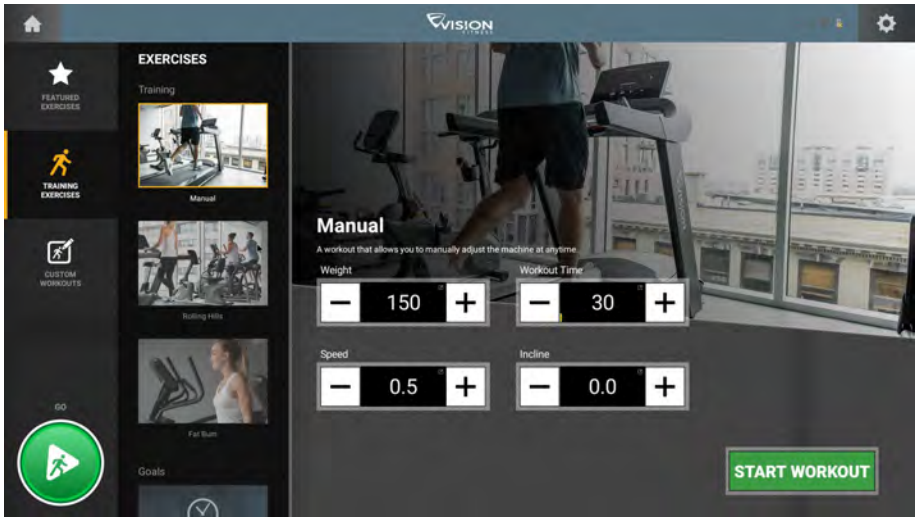

PANTALLA DE INICIO

≡	Cambiar las **ESTADÍSTICAS DE ENTRENAMIENTO** que se muestran en el fondo de la pantalla.
⌂	Le devuelve a la pantalla de inicio siempre que esté usando una aplicación.
⚙	Ajustar el **VOLUMEN** y sincronizar un dispositivo **BLUETOOTH**.
↓↑	Aumentar o reducir el nivel de intensidad, velocidad o inclinación.
▦	Utilice el teclado numérico para ajustar el nivel de intensidad, velocidad o inclinación. Pulse ✓ para confirmar los cambios.
↩	Cambiar el nivel de intensidad, velocidad o inclinación de vuelta al ajuste anterior.
❚❚	Pausar el entrenamiento. Pulse ▶ para reanudarlo. Tras la reanudación, el nivel de velocidad se restablece. En estado de pausa, pulse ■ para finalizar el entrenamiento.
− +	Aumentar o disminuir la duración del entrenamiento.
🌡	Iniciar el modo de enfriamiento. El enfriamiento dura unos cuantos minutos, en los que se reduce la intensidad del ejercicio para que el cuerpo pueda recuperarse.
🔒	Bloquear la pantalla para no accionarla de manera involuntaria. Vuelva a tocar este botón para desbloquearla nuevamente y permitir el accionamiento de la pantalla.

Nota: Los entrenamientos y las funciones varían en función del tipo de modelo, la consola y las versiones de software.

APLICACIONES Y ENTRETENIMIENTO

Los entrenamientos y la disponibilidad de la aplicación varían en función del modelo y la configuración de software.
Para obtener la información más actualizada, acceda a **world.visionfitness.com**

SENCILLEZ
Las estadísticas del entrenamiento se muestran en 3 ventanas personalizables.

PISTA
Muestra una pista de 400 m (1/4 de milla). La función de movimiento le permite controlar las últimas vueltas y mejorar los tiempos.

VIRTUAL ACTIVE
Se muestra la información del entrenamiento y se muestran cursos Virtual Active. Con Virtual Active podrá superar los límites de un entrenamiento normal y caminar o correr por lugares exóticos.

SPRINT 8
Controle su progreso mientras entrena con un programa Sprint 8.

FRECUENCIA CARDÍACA OBJETIVO
Controle su progreso mientras entrena con un programa de frecuencia cardíaca objetivo.

TEST DE FORMA FÍSICA
Controle su progreso mientras entrena con un programa de test de forma física.

CAMBIO DE ENTRENAMIENTO
Seleccione un entrenamiento diferente sin detener el entrenamiento actual.

CAMBIO DE PESO
Cambie el peso durante el entrenamiento para que el contador de calorías sea más específico y preciso.

TV
Vea la televisión en directo.

TV REMOTA
Audio inalámbrico para televisiones situadas por encima de la cabeza.

MY MEDIA
Conecte y controle archivos de vídeo y audio en pantalla a través del puerto USB o Bluetooth.

NAVEGADOR WEB
Acceda a internet mientras entrena.

TIEMPO
Consulte información sobre el tiempo local.

NETFLIX
Busque y visualice contenido de Netflix mientras entrena. Se requiere una cuenta de Netflix para acceder al contenido.

HULU
Busque y visualice contenido de Hulu mientras entrena. Se requiere una cuenta de Hulu para acceder al contenido.

YOUTUBE
Busque y visualice contenido de YouTube mientras entrena.

SPOTIFY
Busque y escuche su música favorita mientras entrena.

FACEBOOK
Consulte su perfil de Facebook mientras entrena.

TWITTER
Consulte su perfil de Twitter mientras entrena.

INSTAGRAM
Consulte su perfil de Instagram mientras entrena.

PRESS READER
Consulte el quiosco de noticias ilimitado mientras entrena.

FLIPBOARD
Consulte el quiosco de noticias ilimitado mientras entrena.

LECTOR KINDLE
Acceda a sus libros electrónicos mientras entrena.

SOLITAIRE SUITE
Juegue partidas de solitario en línea mientras entrena.

PUERTO DE ENTRADA DE HDMI
Pantalla de dispositivos inteligentes compatible con la salida de HDMI a la consola*.
* Cables y dispositivos inteligentes NO incluidos en nuestro embalaje.

NOTA:

Tras la realización de pruebas en este equipo, se ha determinado que respeta los límites de los dispositivos digitales de clase B, de conformidad con el apartado 15 de las normas de la Comisión Federal de Comunicaciones de los Estados Unidos (FCC, por sus siglas en inglés). Estos límites se han concebido para ofrecer una protección razonable contra las interferencias perjudiciales en instalaciones residenciales. Este equipo genera, utiliza y puede radiar energía de radiofrecuencia y, si no se instala y utiliza de conformidad con las instrucciones, puede ocasionar interferencias perjudiciales en las radiocomunicaciones. Sin embargo, no se puede garantizar que no se vayan a producir interferencias en una instalación concreta. Si este equipo causa interferencias perjudiciales en la recepción de radio o televisión, lo cual puede determinarse apagando y encendiendo el equipo, se recomienda al usuario que trate de corregir las interferencias a través de una o varias de las siguientes medidas:

- Reoriente la antena receptora o colóquela en un sitio diferente.
- Aumente la separación entre el equipo y el receptor.
- Conecte el equipo a una salida de un circuito diferente de aquel al que está conectado el receptor.
- Póngase en contacto con el distribuidor o con un técnico de radio o televisión con experiencia para pedirle ayuda.

Cualquier cambio o modificación que no haya sido aprobado de manera expresa por el responsable de cumplimiento podría anular la autoridad del usuario para utilizar este equipo.

Declaración de exposición a la radiación de radiofrecuencia de la FCC:

1. Este transmisor no debe colocarse en el mismo sitio que otra antena o transmisor ni utilizarse junto con este tipo de emisores.
2. Este equipo respeta los límites de exposición a la radiación de radiofrecuencia de la FCC establecidos para un entorno no controlado. Este equipo debe instalarse y utilizarse de tal manera que entre el emisor de radiación y su cuerpo haya una distancia mínima de 20 centímetros.

Para obtener más información sobre la consola, visite el sitio web de Vision:
world.visionfitness.com

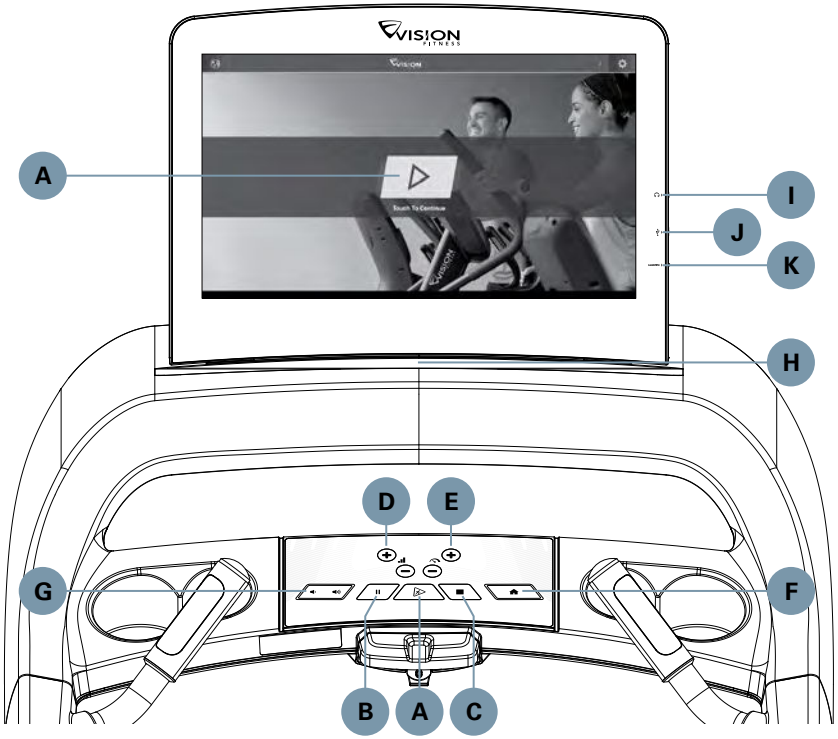

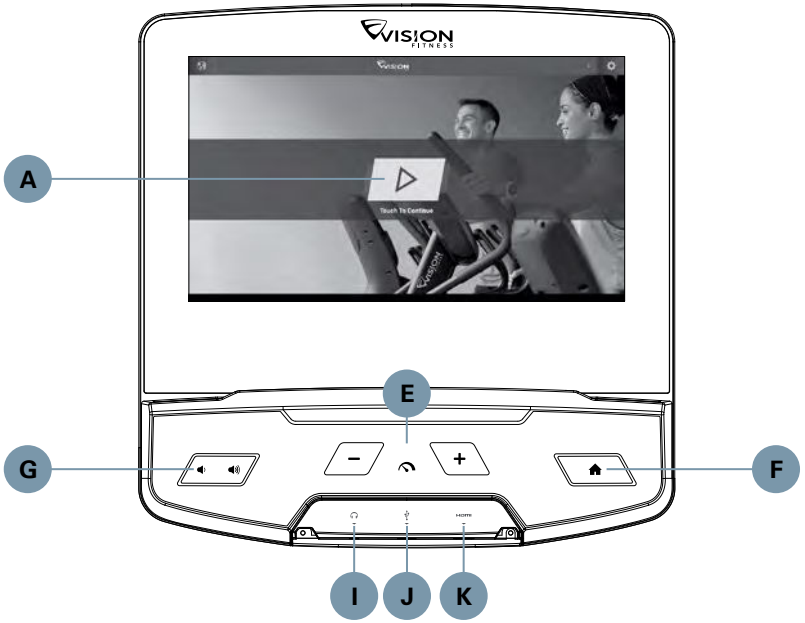

DESCRIÇÃO DO CONSOLE

A máquina é inspecionada antes de ser embalada. Desembale com cuidado a unidade e descarte o material da caixa. Nota: Existe uma fina folha protetora de plástico transparente no invólucro do console que deve ser removida antes de ser utilizada.

O console possui uma tela tátil totalmente integrada. Todas as informações necessárias para os treinos são explicadas na tela. É altamente recomendada a exploração da interface. As informações, que explicam como programar para várias sessões de treino, darão uma explicação sobre o conteúdo de cada tela no console.

A) **INICIAR:** Início com um toque.

B) ❚❚ **PAUSA**: Exibida na tela durante o treino. Pausa a sessão de treino. A duração da pausa pode ser ajustada no modo de gerenciador ou engenharia. Pressione PARAR para finalizar a sessão de treino e mostrar os dados do resumo do treino.

C) ■ **PARAR**: Finaliza a sessão de treino e mostra os dados do resumo do treino.

D) **– + INCLINAÇÃO/NÍVEL**: Ajuste a inclinação e faça seleções de programas

E) **– + VELOCIDADE/NÍVEL**: Ajuste a velocidade e faça seleções de programas.

F) Retorne para a tela inicial sempre que estiver usando um aplicativo

G) **AJUSTE O VOLUME**

H) **SUPORTE DE LEITURA**: Segura o material de leitura ou o dispositivo eletrônico.

I) **CONECTOR PARA FONES DE OUVIDO**: Emite áudio do console para fones de ouvido de 3,5 mm conectados.

J) **PORTA USB 2.0**: Carregamento de dispositivo (valor nominal de saída 5 V⎓ /2 A), mídia de dispositivos e atualizações de software.

K) **PORTA HDMI IN**: screencast de dispositivos inteligentes compatíveis com saída HDMI para console *
* Cabos e dispositivos inteligentes NÃO incluídos no nosso pacote.

O termo HDMI e o logotipo HDMI são marcas comerciais ou marcas registradas da HDMI Licensing Administrator, Inc.

GUIA DO CONSOLE

Antes de prosseguir, encontre os números de série localizados em adesivos de código de barras, e insira-os nos espaços abaixo. Use a informação abaixo ao ligar para assistência.

NÚMERO DE SÉRIE DO CONSOLE (localizado na parte traseira do console)

NÚMERO DE SÉRIE DA ESTRUTURA (localizado na estrutura frontal inferior)

OPERAÇÃO DO CONSOLE

COMO COMEÇAR

- Para alterar o idioma, toque em .
- Toque em para começar a se exercitar imediatamente.
- Toque em para configurar o Wi-Fi.

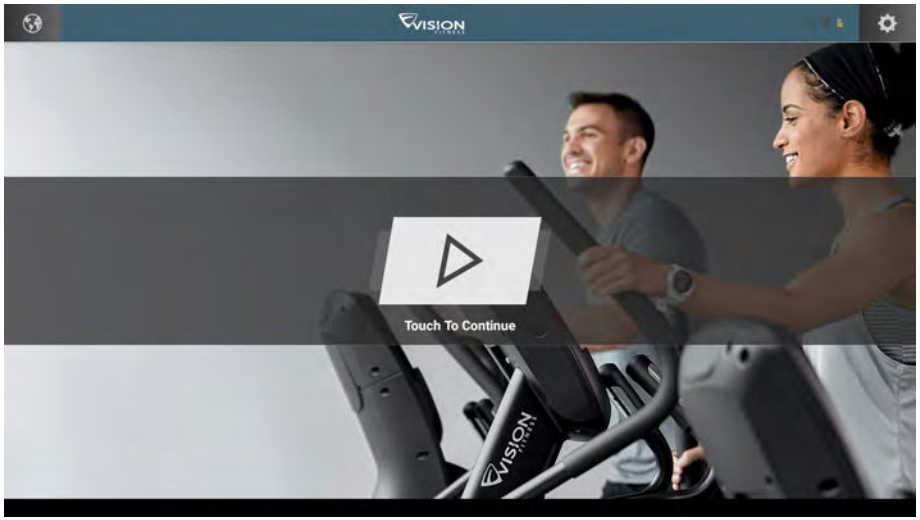

CONFIGURAÇÃO DO PROGRAMA

1) Após selecionar uma **SESSÃO DE TREINO**, ajuste as configurações do programa apropriadamente e/ou comece seu exercício usando as configurações padrão do programa.
2) Ajuste suas configurações do programa.
3) Pressione **INICIAR TREINO** para começar sua sessão de treino.

Nota: Os treinos e os recursos variam de acordo com o tipo de modelo, configurações de console e versões de software.

TELA INICIAR

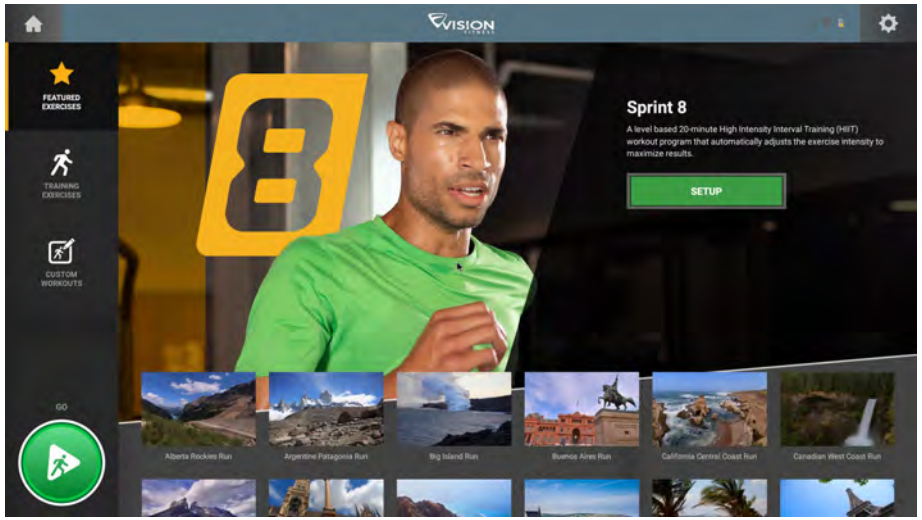

TELA INICIAL

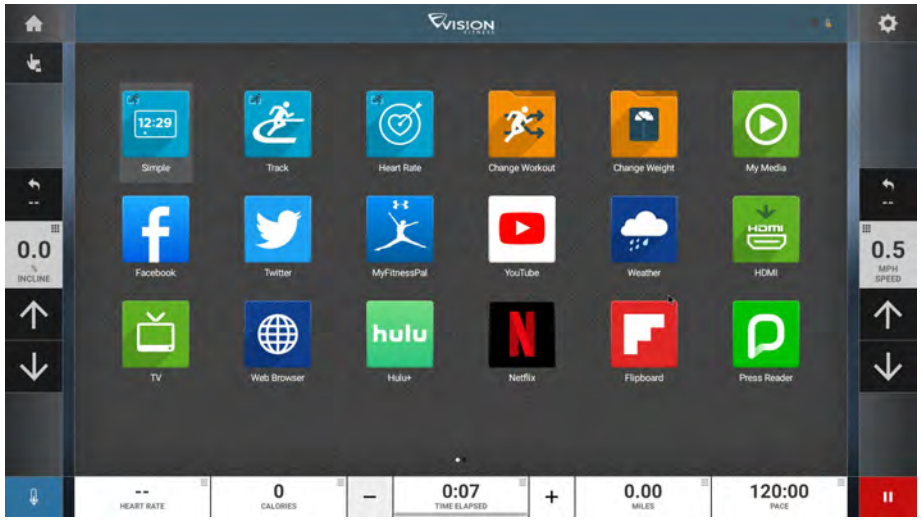

CONFIGURAÇÃO DO PROGRAMA

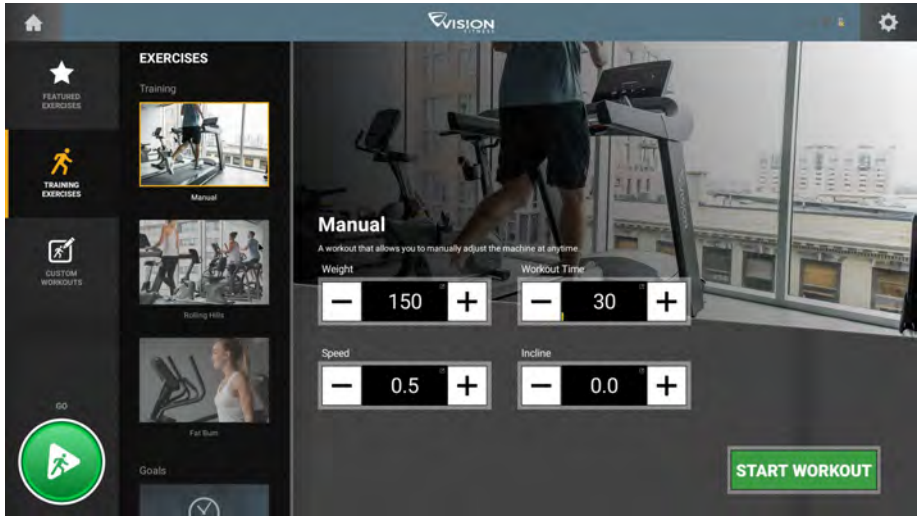

TELA INICIAL

	Altere as **ESTATÍSTICAS DA SESSÃO DE TREINO** exibidas na parte inferior da tela
	Retorne para a tela inicial sempre que estiver usando um aplicativo
	Ajuste o **VOLUME** e emparelhe um dispositivo **BLUETOOTH**
↓↑	Aumente ou diminua o nível de intensidade, a velocidade ou a inclinação
	Use o teclado para definir nível de intensidade, velocidade ou inclinação. Pressione ⊘ para confirmar a alteração
	Altere nível de intensidade, velocidade ou inclinação de volta à definição anterior
❚❚	Pause sua sessão de treino. Toque em ▶ para retomar. Após retomar, os níveis de velocidade serão redefinidos. Enquanto estiver em pausa, toque em ■ para encerrar o treino
− +	Aumente ou diminua a duração da sua sessão de treino
	Entre no modo de resfriamento. O resfriamento dura alguns minutos enquanto reduz a intensidade do treino, permitindo que seu corpo se recupere do treino
	Bloqueie a tela para evitar que toques acidentais na tela sejam implementados. Toque-a novamente para desbloquear a tela e permitir toques na tela

Nota: Os treinos e os recursos variam de acordo com o tipo de modelo, configurações de console e versões de software.

APLICATIVOS E ENTRETENIMENTO

Os treinos e a disponibilidade do aplicativo variam de acordo com o modelo e a configuração do software. Para obter as informações mais atualizadas, acesse **world.visionfitness.com**

SIMPLES
As estatísticas de treino são exibidas em 3 janelas personalizáveis.

TRAJETÓRIA
Exibe uma trajetória de 400 m (1/4 milha). O recurso Split permite que você acompanhe as suas voltas mais rápidas e melhore o seu tempo.

VIRTUAL ACTIVE
As informações do seu treino são exibidas e os cursos do Virtual Active são mostrados. Com o Virtual Active, escape dos limites de um treino comum enquanto caminha ou corre por destinos exóticos.

SPRINT 8
Acompanhe o seu progresso enquanto se exercita em um programa Sprint 8.

FREQUÊNCIA CARDÍACA ALVO
Acompanhe o seu progresso enquanto se exercita em um programa Frequência cardíaca alvo.

TESTE DE APTIDÃO
Acompanhe o seu progresso enquanto se exercita em um programa Teste de aptidão.

MUDANÇA DE TREINO
Selecione um treino diferente sem parar seu treino atual.

MUDANÇA DE PESO
Mude o seu peso durante um treino para obter uma contagem de calorias mais personalizada e precisa.

TV
Assista TV ao vivo.

TV REMOTA
Áudio sem fio para TVs suspensas.

MINHA MÍDIA
Conecte e controle arquivos de áudio e vídeo na tela via porta USB ou Bluetooth.

NAVEGADOR DA WEB
Acesse a Internet enquanto se exercita.

CLIMA
Obtenha informações sobre o clima local.

NETFLIX
Navegue e assista a vídeos da Netflix enquanto se exercita. É necessária uma conta Netflix para acessar o conteúdo.

HULU
Navegue e assista a vídeos da Hulu enquanto se exercita. É necessária uma conta Hulu para acessar o conteúdo.

YOUTUBE
Navegue e assista a vídeos do YouTube enquanto se exercita.

SPOTIFY
Navegue e ouça a sua música favorita enquanto se exercita.

FACEBOOK
Navegue na sua página do Facebook enquanto se exercita.

TWITTER
Acesse o seu feed do Twitter enquanto se exercita.

INSTAGRAM
Navegue no seu feed do Instagram enquanto se exercita.

PRESSREADER
Navegue na banca digital com tudo o que você pode ler enquanto se exercita.

FLIPBOARD
Navegue na banca digital com tudo o que você pode ler enquanto se exercita.

KINDLER READER
Acesse e leia seus e-books enquanto se exercita.

SOLITAIRE SUITE
Jogue jogos do Solitaire suite on-line enquanto se exercita.

PORTA HDMI IN
screencast de dispositivos inteligentes compatíveis com saída HDMI para console *
* Cabos e dispositivos inteligentes NÃO incluídos no nosso pacote.

NOTA:

Este equipamento foi testado e atende aos limites para um dispositivo digital Classe B, segundo a parte 15 das normas FCC. Estes limites são designados para fornecer proteção razoável contra interferência prejudicial em uma instalação residencial. Este equipamento gera, utiliza e pode irradiar energia de radiofrequência e, se não for instalado e utilizado conforme as instruções, pode causar interferência prejudicial às radiocomunicações. Entretanto, não há garantia de que a interferência não ocorrerá em uma determinada instalação.
Se este equipamento não ocasionar interferência prejudicial à recepção de rádio ou televisão, a qual pode ser determinada ao desligar e ligar o equipamento, o usuário é incentivado a tentar corrigir a interferência mediante uma ou mais das seguintes medidas:

- Reoriente ou reposicione a antena de recepção.
- Aumente a separação entre o equipamento e o receptor.
- Conecte o equipamento a uma tomada em um circuito diferente daquele ao qual o receptor está conectado.
- Consulte o distribuidor ou um técnico experiente em rádio/TV para ajuda.

Quaisquer alterações ou modificações não expressamente aprovadas por responsáveis pela conformidade podem anular a autorização do usuário em operar este equipamento.

Declaração de exposição à radiação de RF da FCC:

1. Este transmissor não deve ser posicionado ou operado junto com qualquer outra antena ou transmissor.
2. Este equipamento atende aos limites de exposição à radiação de RF da FCC estabelecidos para uma ambiente não controlado.
   Este equipamento deve ser instalado e operado com uma distância mínima de 20 centímetros entre o emissor de radiação e seu corpo

Acesse o site da Vision para obter mais informações sobre o console:
world.visionfitness.com

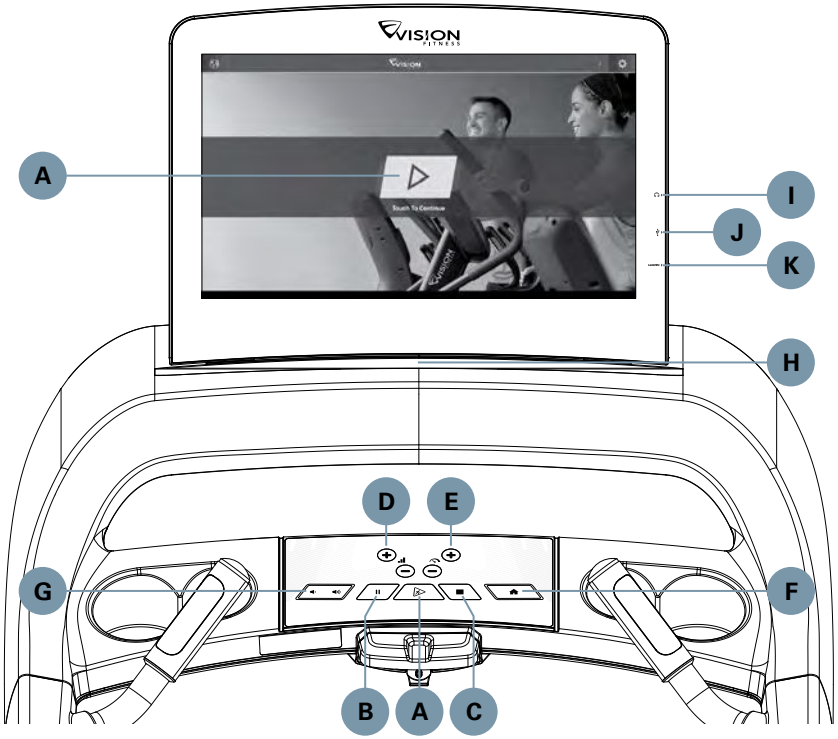

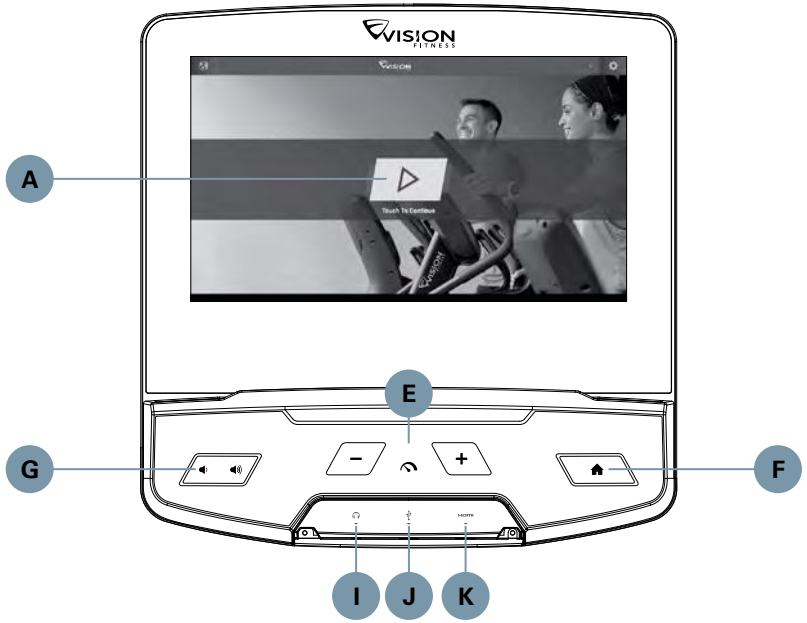

KONSOLENBESCHREIBUNG

Vor dem Einpacken wird das Gerät kontrolliert. Nehmen Sie das Gerät vorsichtig aus der Verpackung und dem Karton heraus. Hinweis: Die Konsolenoberfläche ist mit einer dünnen, transparenten Schutzfolie überzogen; bitte entfernen Sie diese Folie vor dem Gebrauch.

Die Konsole besitzt ein vollständig integriertes Display mit Touchscreen. Alle Trainingsinformationen werden auf dem Display erläutert. Es wird empfohlen, sich umfassend mit der Benutzeroberfläche vertraut zu machen. Die Informationen, die das Programmieren verschiedener Workouts beschreiben, erläutern zudem den Inhalt jedes Bildschirms auf der Konsole.

A) **LOS:** One-Touch-Start.

B) **|| PAUSE:** Wird während des Trainings auf dem Display angezeigt. Pausiert das Training. Die Pausendauer kann im Manager- oder im Engineering-Modus eingestellt werden. Drücken Sie Stopp, um das Training zu beenden und zusammenfassende Trainingsdaten anzuzeigen.

C) ■ **STOP**: Beendet das Training und zeigt zusammenfassende Trainingsdaten an.

D) **– + STEIGUNG/LEVEL**: Stellen Sie die Steigung ein und wählen Sie Programme aus.

E) **– + GESCHWINDIGKEIT/LEVEL:** Stellen Sie die Geschwindigkeit ein und wählen Sie Programme aus.

F) Kehren Sie zum Startbildschirm zurück, wenn Sie eine App benutzen

G) **LAUTSTÄRKE EINSTELLEN**

H) **LESEHALTERUNG**: Dient zur Ablage von Lesematerial oder eines elektronischen Geräts.

I) **KOPFHÖRERANSCHLUSS:** Überträgt den Ton von der Konsole auf die angeschlossenen 3,5-mm-Kopfhörer.

J) **USB 2.0-ANSCHLUSS:** Geräteaufladung (Ausgangsleistung 5V⎓ /2A), Gerätemedien und Softwareupdates.

K) **HDMI-ANSCHLUSS:** Screencast von intelligenten Geräten, die eine HDMI-Ausgabe an die Konsole unterstützen *
* Kabel und intelligente Geräte sind NICHT im Lieferumfang enthalten.

Der Begriff HDMI und das HDMI-Logo sind Marken oder eingetragene Marken von HDMI Licensing Administrator, Inc.

KONSOLENHANDBUCH

Bevor Sie fortfahren, suchen Sie die Seriennummern auf den Strichcode-Aufklebern und tragen Sie diese in die unten vorgesehenen Felder ein. Verwenden Sie die untenstehenden Informationen, wenn Sie sich an den Kundensupport wenden.

SERIENNUMMER DER KONSOLE

(Befindet sich auf der Rückseite der Konsole)

SERIENNUMMER DES RAHMENS

(Befindet sich am vorderen unteren Rahmen)

BEDIENUNG DER KONSOLE

ERSTE SCHRITTE

- Um die Sprache zu ändern, tippen Sie auf .
- Tippen Sie auf , um sofort mit dem Training zu beginnen.
- Antippen, um WLAN einzurichten.

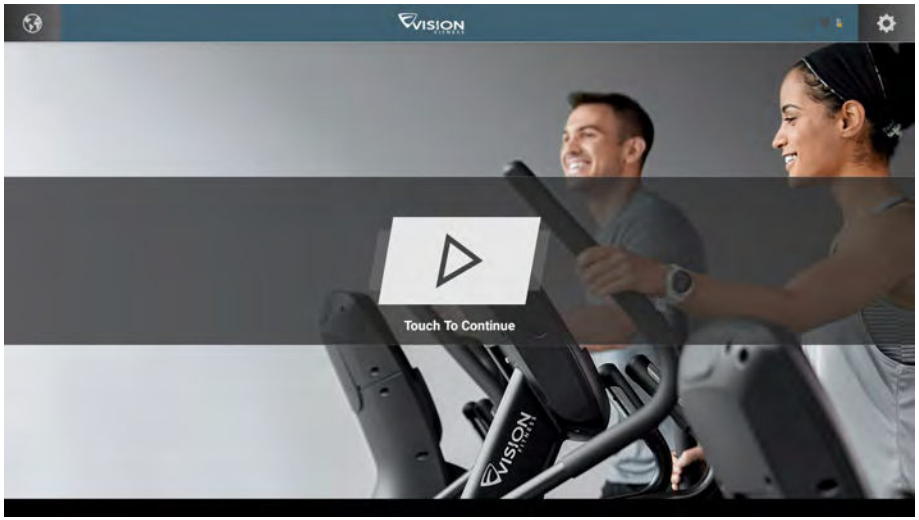

PROGRAMMEINSTELLUNG

1) Nachdem Sie ein **TRAINING** ausgewählt haben, nehmen Sie individuelle Programmeinstellungen vor und/oder starten Sie das Training mit den Standardeinstellungen des Programms.
2) Nehmen Sie Programmeinstellungen vor.
3) Tippen Sie auf **TRAINING BEGINNEN**, um mit Ihrem Training zu beginnen.

Hinweis: Workouts und Funktionen variieren je nach Modelltyp, Konsolenkonfiguration und Softwareversion.

TRAININGSBILDSCHIRM

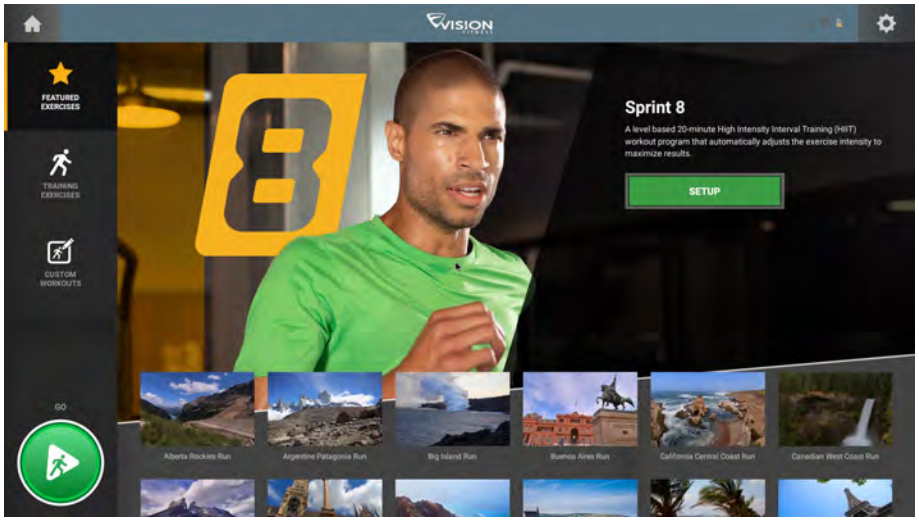

PROGRAMMEINSTELLUNG

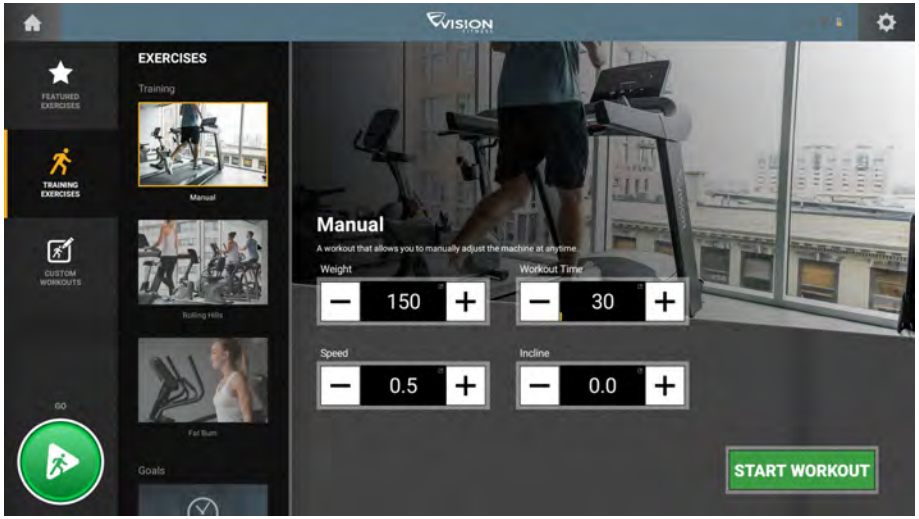

Hinweis: Workouts und Funktionen variieren je nach Modelltyp, Konsolenkonfiguration und Softwareversion.

STARTBILDSCHIRM

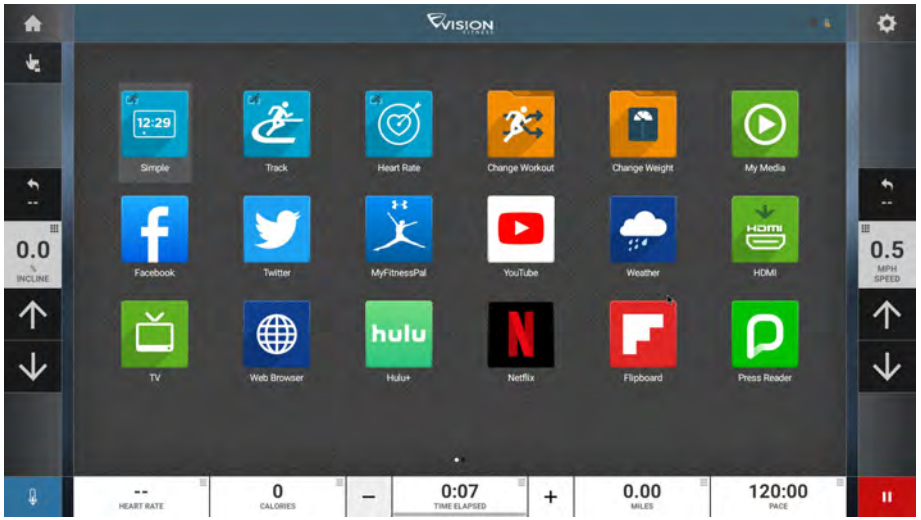

STARTBILDSCHIRM

≡	Ändern Sie die **TRAININGSSTATISTIKEN**, die unten im Bildschirm angezeigt werden
⌂	Kehren Sie zum Startbildschirm zurück, wenn Sie eine App benutzen
⚙	Stellen Sie die **LAUTSTÄRKE** ein, verbinden Sie ein **BLUETOOTH**
↓↑	Erhöhen oder verringern Sie Intentsitätsniveau, Geschwindigkeit oder Steigung
▦	Verwenden Sie die Steuerungstasten, um Intentsitätsniveau, Geschwindigkeit oder Steigung einzustellen. Tippen Sie auf ✓, um Änderungen zu bestätigen
↩	Ändern Sie Intentsitätsniveau, Geschwindigkeit oder Steigung in die vorangehenden Einstellung
❚❚	Pausieren Sie Ihr Training. Tippen Sie auf ▶, um fortzufahren. Nach dem Fortfahren werden Geschwindigkeit zurückgesetzt. Wenn Sie das Training in einer Pause beenden möchten, tippen Sie auf ■
− +	Erhöhen oder verringern sie die Trainingsdauer
🌡	Starten Sie die Cool-Down Phase. Die Cool-Down Phase dauert ein paar Minuten während sich die Intensität des Workouts verringert, sodass sich Ihr Körper erholen kann
🔒	Sperren Sie den Bildschirm, um zu verhindern, dass versehentliche Bildschirmberührungen Programmänderungen bewirken. Tippen Sie erneut auf das Symbol, um den Bildschirm zu entsperren und Bildschirmberührungen zu erlauben

APPS UND UNTERHALTUNG

Workouts und die Verfügbarkeit von Apps variieren je nach Modell und Softwarekonfiguration. Die aktuellsten Informationen finden Sie unter **world.visionfitness.com**

EINFACHE
Trainingsstatistiken werden in drei individuell konfigurierbaren Fenstern angezeigt.

TRACK
Zeigt eine 400 m (1/4 Meile) lange Laufstrecke an. Die Split-Funktion ermöglicht es Ihnen, Ihre schnellsten Runden zu verfolgen und Ihre Zeit zu verbessern.

VIRTUAL ACTIVE
Ihre Trainingsinformationen werden eingeblendet und es werden Virtual Active-Strecken angezeigt. Entfliehen Sie mit Virtual Active den Grenzen eines gewöhnlichen Trainings, während Sie durch exotische Gegenden laufen.

SPRINT 8
Verfolgen Sie Ihre Fortschritte beim Training mit dem Sprint 8-Programm.

TARGET HEART RATE
Verfolgen Sie Ihre Fortschritte beim Training mit dem Target Heart Rate (Zielherzfrequenz)-Programm.

FITNESS TEST
Verfolgen Sie Ihre Fortschritte beim Training mit dem Fitness Test-Programm.

TRAININGSPROGRAMM ÄNDERN
Wählen Sie ein anderes Trainingsprogramm, ohne das aktuelle zu stoppen.

CHANGE WEIGHT
Ändern Sie während des Trainings Ihre Gewichtseinstellung, um einen präziseren Kalorienverbrauch zu ermitteln.

TV
Genießen Sie live TV.

REMOTE TV
Kabellose Tonübertragung für Overhead-Fernseher.

MEINE MEDIEN
Verbinden und steuern Sie Audio- und Videodateien auf dem Bildschirm über den USB-Anschluss oder Bluetooth.

WEB BROWSER
Nutzen Sie das World Wide Web, während Sie trainieren.

WETTER
Erhalten Sie lokale Wetterinformationen.

NETFLIX
Stöbern Sie und sehen Sie sich Netflix-Filme an, während Sie trainieren. Netflix-Konto für den Zugriff auf Inhalte erforderlich.

HULU
Stöbern Sie und sehen Sie sich Hulu-Filme an, während Sie trainieren. Hulu-Konto für den Zugriff auf Inhalte erforderlich.

YOUTUBE
Stöbern Sie und sehen Sie sich YouTube-Filme an, während Sie trainieren.

SPOTIFY
Stöbern Sie und hören Sie beim Training Ihre Lieblingsmusik.

FACEBOOK
Besuchen Sie Ihre Facebook-Seite, während Sie trainieren.

TWITTER
Besuchen Sie Twitter, während Sie trainieren.

INSTAGRAM
Besuchen Sie ihren Instagram-Feed, während Sie trainieren.

PRESS READER
Stöbern Sie und lesen Sie digitale Zeitungen und Magazine, während Sie trainieren.

FLIPBOARD
Stöbern Sie und lesen Sie digitale Zeitungen und Magazine, während Sie trainieren.

KINDLE READER
Lesen Sie Ihre eBooks, während Sie trainieren.

SOLITAIRE SUITE
Spielen Sie Solitaire online, während Sie trainieren.

HDMI-ANSCHLUSS
Screencast von intelligenten Geräten, die eine HDMI-Ausgabe an die Konsole unterstützen *
* Kabel und intelligente Geräte sind NICHT im Lieferumfang enthalten

HINWEIS:

Diese Ausrüstung wurde getestet und unterliegt den gemäß Teil 15 der FCC-Vorschriften für digitale Geräte der Klasse B festgelegten Beschränkungen. Diese Grenzwerte sind so ausgelegt, dass sie in Wohnbereichen einen ausreichenden Schutz vor schädlichen Störungen bieten. Das Gerät erzeugt und benutzt Funkfrequenzenergie und kann solche abstrahlen und kann, wenn es nicht gemäß den Anleitungen installiert und benutzt wird, Funkkommunikationen beeinträchtigen. Es besteht allerdings keine Garantie, dass in einer bestimmten Installation doch Störungen auftreten können. Falls dieses Gerät Funkstörungen im Radio- oder Fernsehempfang verursacht (überprüfen Sie dies durch Ein- und Ausschalten des Geräts), können Sie diese Funkstörungen möglicherweise wie folgt beheben:

- Richten Sie die Empfangsantenne neu aus oder platzieren Sie sie in einem anderen Bereich.
- Vergrößern Sie die Entfernung zwischen diesem Gerät und dem funkgestörten Gerät.
- Verbinden Sie dieses Gerät mit einem Stromkreis, der unabhängig vom Stromkreis des funkgestörten Geräts ist.
- Wenden Sie sich an Ihre Vertriebsstelle oder an einen erfahrenen Radio-/Fernsehtechniker.

Jegliche Änderungen oder Modifikationen, die nicht ausdrücklich von der für Übereinstimmung verantwortlichen Partei genehmigt sind, können die Befugnis des Benutzers zur Inbetriebnahme des Geräts annullieren.

FCC RF Radiation Exposure Statement:

1. Dieser Sender darf nicht in der Nähe anderer Antennen oder Sender aufgestellt oder in Verbindung mit anderen Antennen oder Sendern betrieben werden.
2. Dieses Gerät erfüllt die Bedingungen der FCC RF Radiation Exposure Limits auch unter unkontrollierten Bedingungen. Halten Sie für die Installation und den Betrieb dieses Geräts einen Mindestabstand von 20 cm zwischen Ihnen und dem Sender ein.

Besuchen Sie die Webseite von Vision, um weitere Informationen zum Aufbau und zur Konsole zu erhalten: **world.visionfitness.com**

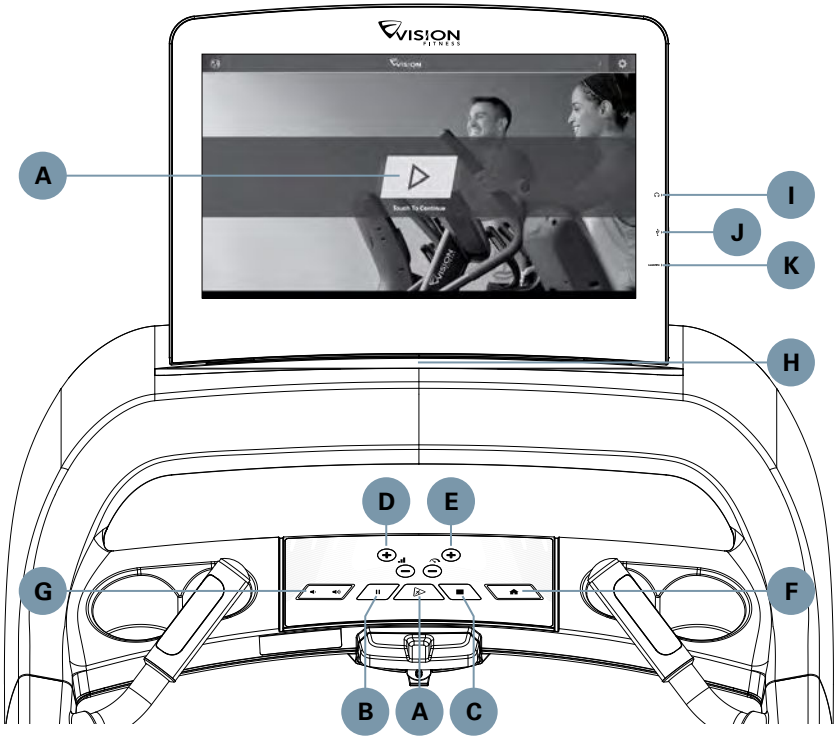

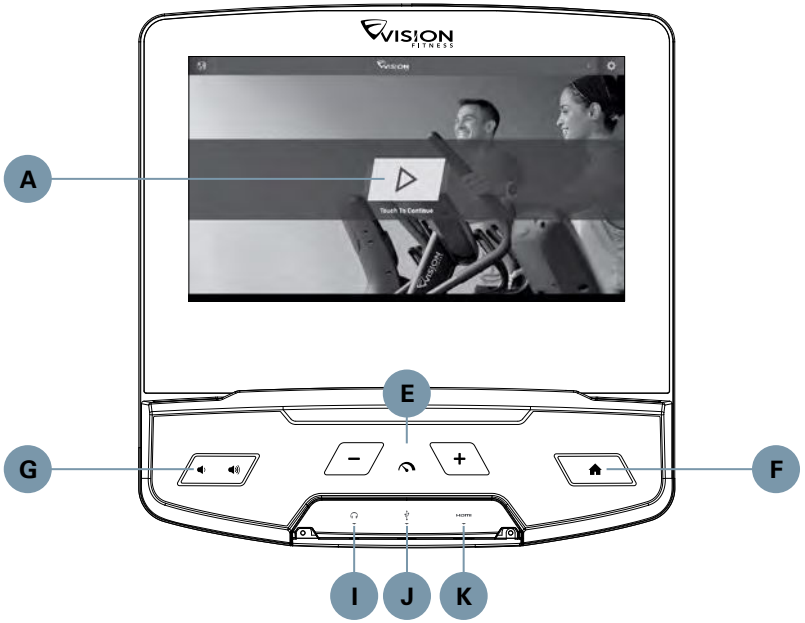

OMSCHRIJVING CONSOLE

De machine wordt geïnspecteerd voordat hij wordt verpakt. Pak de unit voorzichtig uit en gooi het doosmateriaal weg. Let op: Op de afdekking van de console bevindt zich een dunne beschermlaag van doorzichtig plastic die vóór gebruik moet worden verwijderd.

De console heeft een volledig geïntegreerd touchscreen-display. Alle informatie die nodig is voor uw trainingen wordt op het scherm uitgelegd. Wij moedigen u ten zeerste aan om de interface te verkennen. De informatie die het programmeren voor verschillende trainingen toelicht, biedt uitleg over de inhoud van elk scherm op console.

A) **START**: Start met één druk op de knop.

B) ❚❚ **PAUZE**: Wordt tijdens de training op het scherm weergegeven. Pauzeert de training. De duur van de pauze kan worden ingesteld in de manager- of engineering-modus. Druk op stop om de training te beëindigen en samenvattingsgegevens van de training te tonen.

C) ■ **STOP**: Beëindigt de training en samenvattingsgegevens van de training.

D) **– + HELLING/NIVEAU**: Aanpassen van helling en programmaselecties maken.

E) **– + SNELHEID/NIVEAU**: Pas snelheid aan en maak programmaselecties.

F) Keer terug naar het hoofdmenu wanneer u een app gebruikt.

G) **VOLUME AANPASSEN**

H) **LEESREK**: Geschikt voor leesmateriaal of elektronisch apparaat.

I) **KOPTELEFOONAANSLUITING**: Voert audio uit van console naar aangesloten 3,5 mm-koptelefoon.

J) **USB 2.0-POORT**: Opladen van apparaat (uitgangsvermogen 5V⎓/2A), apparaatmedia en software-updates.

K) **HDMI IN-POORT**: screen-cast van smart-apparaten die HDMI naar console ondersteunen *
* Kabels en smart-apparaten zijn NIET inbegrepen in ons pakket.

De term HDMI en het HDMI-logo zijn handelsmerken of geregistreerde handelsmerken van HDMI Licensing Administrator, Inc.

CONSOLE-GIDS

Zoek voor u verder gaat de serienummers, die zich bevinden op een barcode-sticker, en voer deze hieronder in. Gebruik onderstaande informatie als u de klantenservice belt.

CONSOLE-SERIENUMMER (Bevindt zich aan de achterkant van de console)

FRAME-SERIENUMMER (Bevindt zich aan de voorkant onder op het frame)

BEDIENING CONSOLE

AAN DE SLAG

- Om de taal te veranderen, raakt u aan.
- Raak aan om meteen te beginnen met trainen.
- Raak aan om wifi in te stellen.

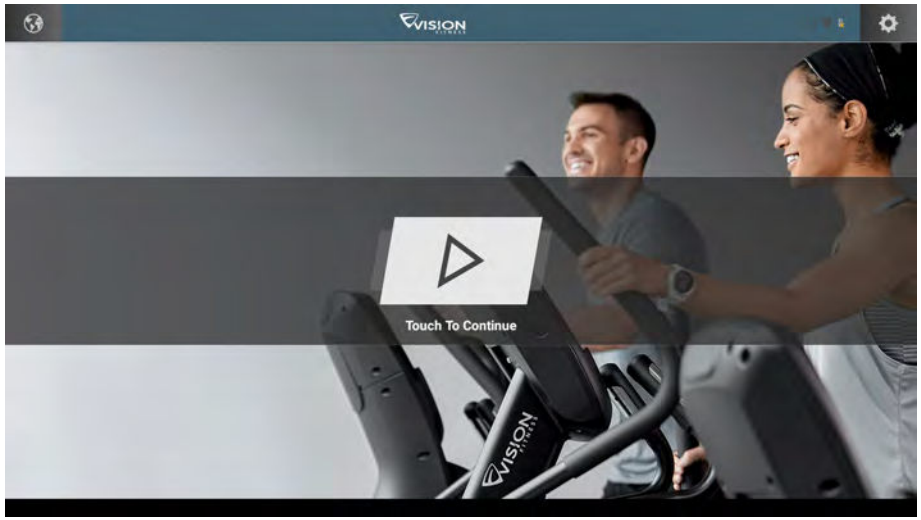

PROGRAMMA-INSTELLING

1) Pas na het selecteren van een **TRAINING** de programma-instellingen op de juiste manier aan en/of begin uw training met de standaardprogramma-instellingen.
2) Pas uw programma-instellingen aan.
3) Druk op **TRAINING BEGINNEN** om uw training te starten.

Let op: Trainingen en functies variëren afhankelijk van modeltype, console-configuraties en softwareversies.

STARTSCHERM

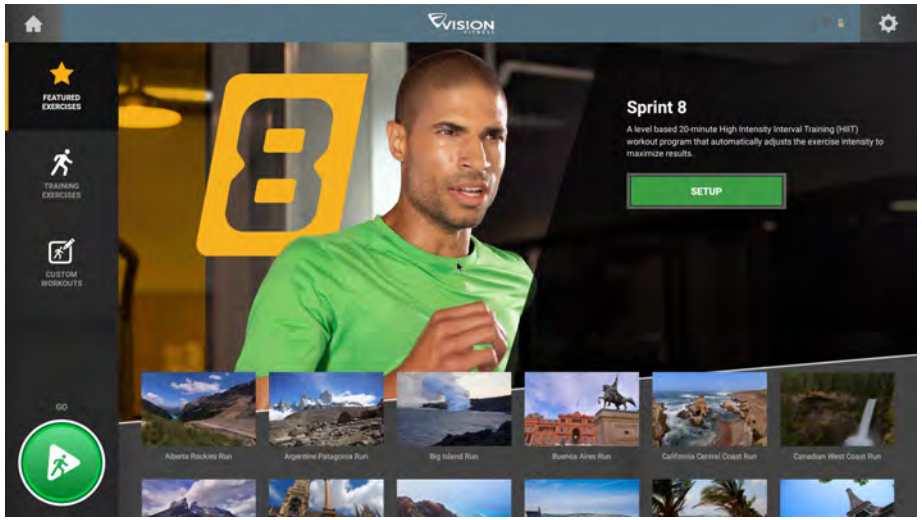

HOOFDMENU

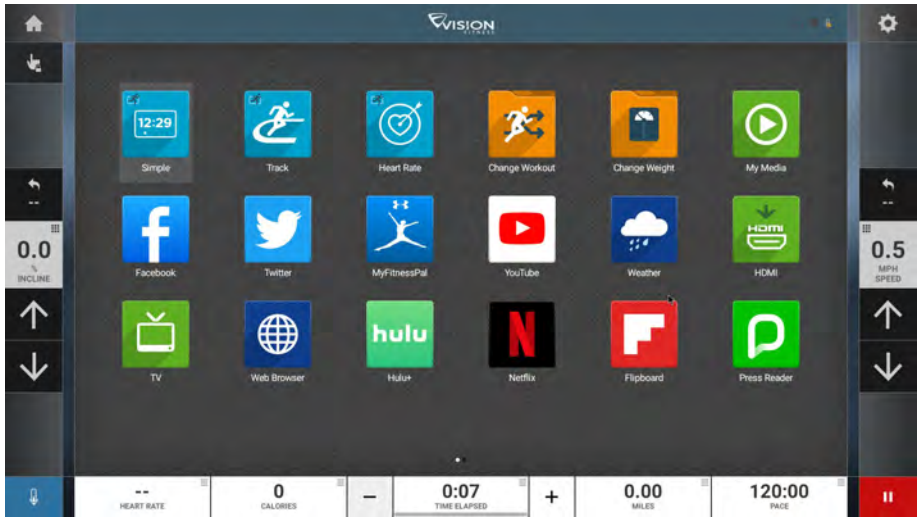

PROGRAMMA-INSTELLING

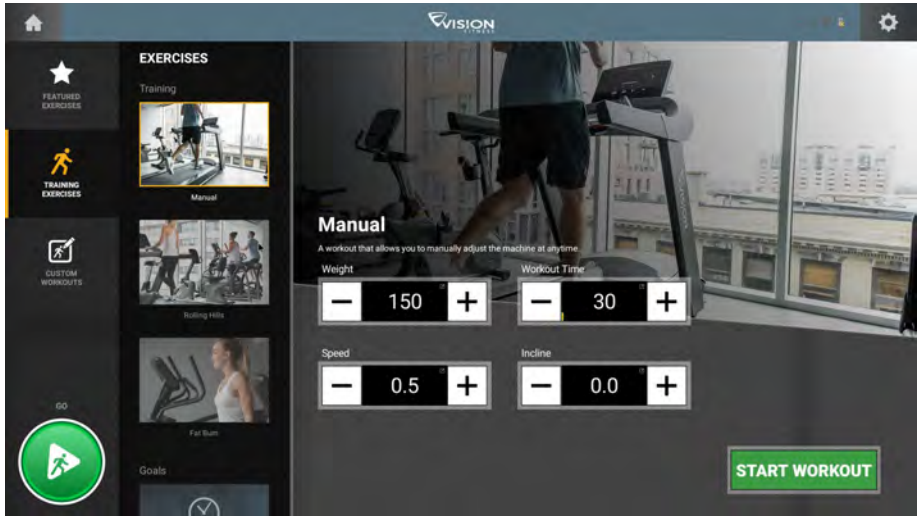

HOOFDMENU

≡	Wijzig de **TRAININGSSTATISTIEKEN** onderaan het scherm
⌂	Keer terug naar het hoofdmenu wanneer u een app gebruikt
⚙	Pas het **VOLUME** aan en koppel een **BLUETOOTH**
↓↑	Verhoog of verlaag het intensiteitsniveau, de snelheid of de helling
⠿	Gebruik het toetsenbord om intensiteitsniveau, snelheid of helling in te stellen. Druk op ✓ om de wijzing te bevestigen
↶	Verander het intensiteitsniveau, de snelheid of de helling terug naar de vorige instelling
❚❚	Pauzeer uw training. Raak ▶ aan om te hervatten. Na het hervatten worden de snelheids gereset. Raak tijdens de pauze ■ aan om de training te beëindigen
– +	Verhoog of verlaag de tijdsduur van uw training
🌡	Ga naar de cooling down-modus. De cooling down duurt een aantal minuten; hierbij wordt de trainingsintensiteit langzaam verlaagd om uw lichaam te laten herstellen van uw training
🔒	Vergrendel het scherm om te voorkomen dat wijzigingen door per ongeluk aanraken van het scherm worden uitgevoerd. Raak het nogmaals aan om het scherm te ontgrendelen en aanraken van het scherm toe te staan

Let op: Trainingen en functies variëren afhankelijk van modeltype, console-configuraties en softwareversies.

APPS EN ENTERTAINMENT

Trainingen en app-beschikbaarheid variëren per model en softwareconfiguratie. Ga voor de meest recente informatie naar **world.visionfitness.com**

EENVOUDIG
Trainingsstatistieken worden in 3 aanpasbare vensters weergegeven.

BAAN
Toont een baan van 400 m (1/4 mijl). Met de splitfunctie kunt u uw snelste ronden bijhouden en uw tijd verbeteren.

VIRTUAL ACTIVE
Uw trainingsinformatie wordt weergegeven en Virtual Active-runs worden weergegeven. Ontsnap met Virtual Active aan de beperkingen van een gewone training terwijl u door exotische bestemmingen loopt of rent.

SPRINT 8
Houd uw voortgang bij tijdens het trainen met een Sprint 8-programma.

DOELHARTSLAG
Houd uw voortgang bij tijdens het trainen met een Doelhartslag-programma.

FITNESSTESTEN
Houd uw voortgang bij tijdens het trainen met een Fitnesstesten-programma.

TRAINING WIJZIGEN
Selecteer een andere training zonder uw huidige training te stoppen.

GEWICHT WIJZIGEN
Verander uw gewicht tijdens een training voor een persoonlijkere en nauwkeurigere calorietelling.

TV
Bekijk live-tv.

REMOTE TV
Draadloze audio voor hangende tv's.

MIJN MEDIA
Verbind en bedien audio- en videobestanden op het scherm via een USB-poort of Bluetooth.

WEBBROWSER
Surf op internet tijdens uw training.

WEER
Krijg plaatselijke weerberichten.

NETFLIX
Zoek en bekijk video's op Netflix tijdens uw training. Netflix-account vereist om toegang tot inhoud te verkrijgen.

HULU
Zoek en bekijk video's op Hulu tijdens uw training. Hulu-account vereist om toegang tot inhoud te verkrijgen.

YOUTUBE
Zoek en bekijk video's op YouTube tijdens uw training.

SPOTIFY
Zoek en beluister uw favoriete muziek tijdens uw training.

FACEBOOK
Bekijk uw Facebook-pagina tijdens uw training.

TWITTER
Bekijk uw Twitter tijdens uw training.

INSTAGRAM
Bekijk uw Instagram tijdens uw training.

PERS-READER
Bekijk de onbeperkte digitale kiosk tijdens uw training.

FLIPBOARD
Bekijk de onbeperkte digitale kiosk tijdens uw training.

KINDLE READER
Bekijk en lees uw e-books tijdens uw training.

SOLITAIRE SUITE
Speel online solitaire-spellen tijdens uw training.

HDMI IN-POORT
screen-cast van smart-apparaten die HDMI naar console ondersteunen *
* Kabels en smart-apparaten zijn NIET inbegrepen in ons pakket.

LET OP:

Deze apparatuur is getest en in overeenstemming bevonden met de limieten voor een B-klasse digitaal apparaat, zoals vermeld in deel 15 van de FCC-voorschriften. Deze limieten zijn ingesteld om een redelijke bescherming te bieden tegen schadelijke storingen binnen woonomgevingen. Deze apparatuur genereert en gebruikt radiofrequentie-energie en kan deze uitstralen, en kan schadelijke storingen aan radiocommunicatie veroorzaken indien niet geïnstalleerd en gebruikt in overeenstemming met de instructies.
Er is echter geen garantie dat er zich geen storingen zullen voordoen in een specifieke installatie. Als deze apparatuur schadelijke storingen aan radio- of televisieontvangst veroorzaakt, wat kan worden vastgesteld door de apparatuur uit en weer aan te zetten, raden wij de gebruiker aan deze storingen te verhelpen door een of meer van de volgende maatregelen:

- Richt de ontvangstantenne opnieuw, of verplaats deze.
- Vergroot de afstand tussen de apparatuur en de ontvanger.
- Sluit de apparatuur aan op een stopcontact op een andere stroomkring dan die waar de ontvanger op is aangesloten.
- Neem contact op met uw dealer of een ervaren radio-/televisiemonteur.

Iedere verandering of aanpassing die niet uitdrukkelijk is goedgekeurd door de partij die verantwoordelijk is voor de naleving kan het recht van de gebruiker om de apparatuur te gebruiken tenietdoen.

Verklaring FCC RF-stralingsblootstelling:

1. Deze zender mag niet worden geplaatst bij of gebruikt worden in combinatie met enige andere antenne of zender.
2. Deze apparatuur voldoet aan de limieten voor RF-stralingsblootstelling die door de FCC voor een ongecontroleerde omgeving zijn vastgesteld. Deze apparatuur moet worden geïnstalleerd en gebruikt met een minimale afstand van 20 cm tussen de zender en uw lichaam

Bezoek de website van Vision voor meer console-informatie: **world.visionfitness.com**

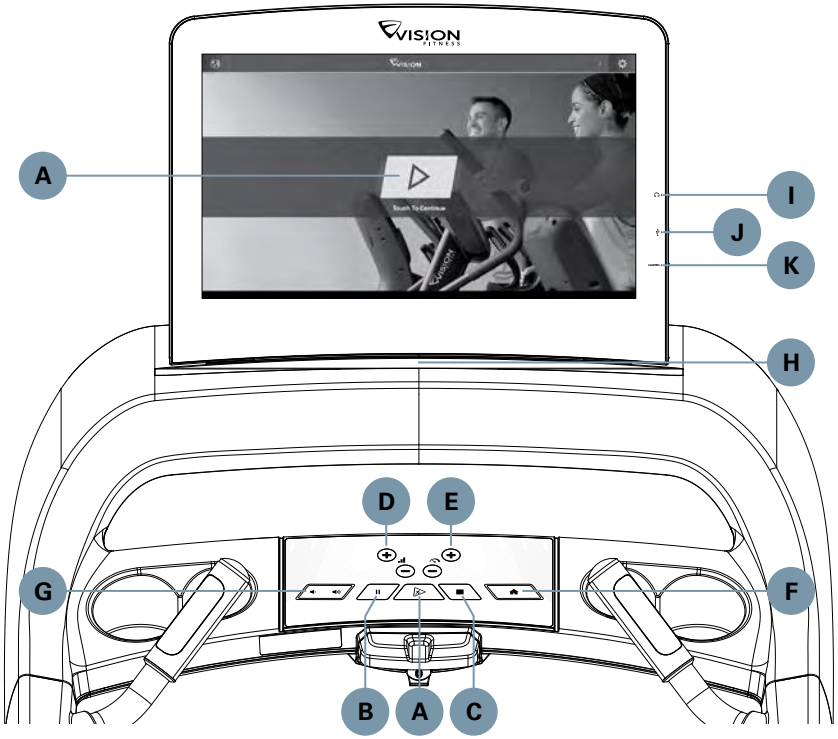

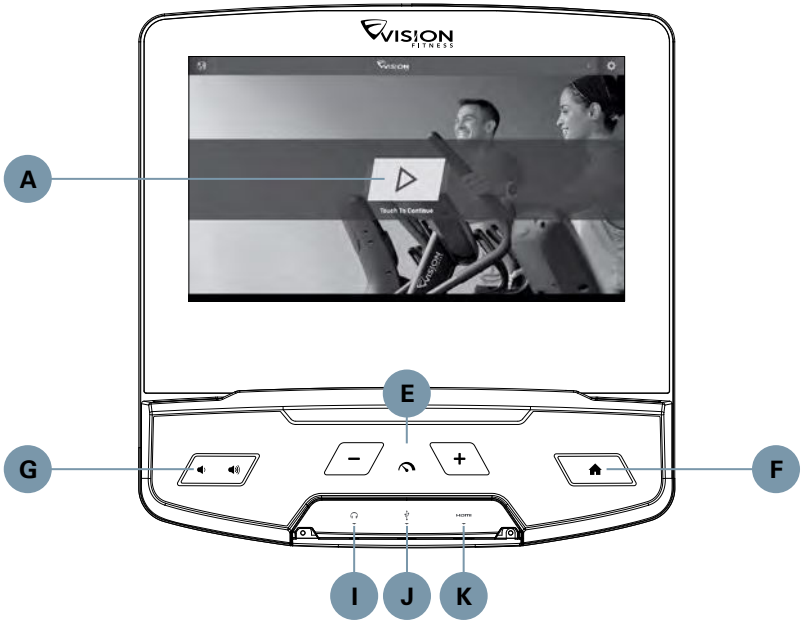

DESCRIZIONE DELLA CONSOLE

La macchina viene ispezionata prima di essere imballata. Disimballare con cura l'unità e smaltire il materiale della scatola. Nota: vi è una sottile pellicola protettiva in plastica trasparente sulla console che va rimossa prima dell'uso.

La console ha un display touch screen completamente integrato. Tutte le informazioni necessarie per gli esercizi sono riportate sullo schermo. Si invitano gli utenti a esplorare l'interfaccia. Le informazioni che spiegano come programmare i vari allenamenti forniranno una spiegazione dei contenuti di ciascuna schermata sulla console.

A) **AVVIO**: Avvio one-touch.

B) ❙❙ **PAUSA**: Visualizzato sullo schermo durante l'allenamento. Interrompe l'esercizio. La durata della pausa può essere impostata in modalità manager o engineering. Premere arresto per conclude l'esercizio e mostrare un riepilogo dei dati dell'esercizio.

C) ■ **STOP**: Conclude l'esercizio e mostra un riepilogo dei dati dell'esercizio.

D) **– + INCLINAZIONE/LIVELLO**: Regolare l'inclinazione ed effettuare le selezioni del programma.

E) **– + VELOCITÀ/LIVELLO**: Regolare la velocità e le selezioni del programma.

F) Tornare alla schermata principale ogni volta che si sta utilizzando una app.

G) **REGOLARE VOLUME**

H) **SCOMPARTO PER LETTURA**: Contiene materiale di lettura o dispositivo elettronico.

I) **JACK CUFFIE**: Emette l'audio dalla console nelle cuffie da 3,5 mm collegate.

J) **PORTA USB 2.0**: Ricarica del dispositivo (potenza nominale 5 V⎓ /2 A), supporti multimediali dispositivo e aggiornamenti software.

K) **PORTA ACCESSO HDMI**: screencast di dispositivi smart che supporta l'uscita HDMI alla console *
* Cavi e dispositivi smart NON inclusi nel nostro pacchetto.

Il termine HDMI e il logo HDMI Logo sono marchi o marchi registrati di HDMI Licensing Administrator, Inc.

GUIDA ALLA CONSOLE

Prima di procedere, cercare i numeri di serie riportati sugli adesivi con il codice a barre e inserirli negli spazi sottostanti. Si invita a utilizzare le informazioni sottostanti quando si richiede assistenza.

NUMERO DI SERIE DELLA CONSOLE

(Collocato sul retro della console)

NUMERO DI SERIE DEL TELAIO

(Collocato nella parte anteriore in basso del telaio)

UTILIZZO DELLA CONSOLE

PER INIZIARE

- Per cambiare lingua, toccare .
- Toccare per iniziare subito l'allenamento.
- Toccare per impostare WIFI.

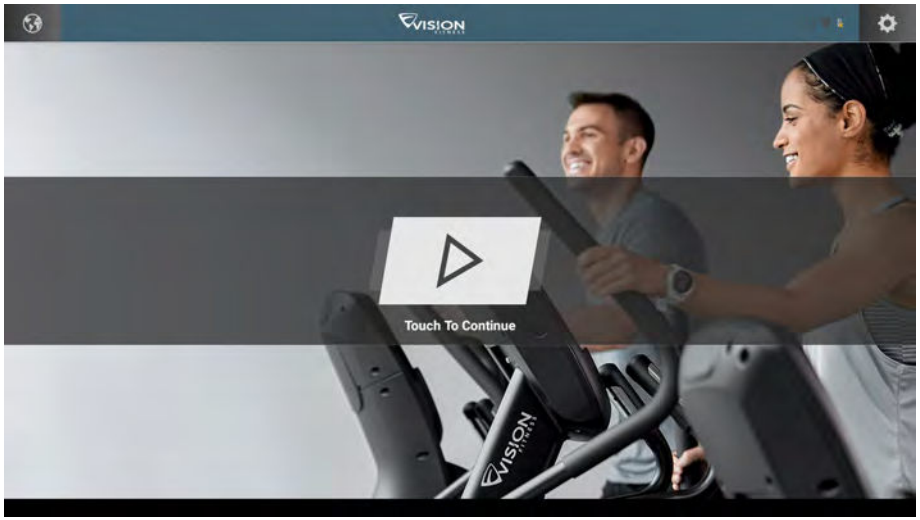

IMPOSTAZIONE PROGRAMMA

1) Dopo aver selezionato un **ALLENAMENTO**, regolare le impostazioni del programma in modo appropriato e/o iniziare l'allenamento utilizzando le impostazioni predefinite del programma.
2) Regolazione impostazioni programma.
3) Premere **START WORKOUT (INIZIA ALLENAMENTO)** per iniziare l'esercizio.

Nota: Gli allenamenti e le funzionalità variano in base al tipo di modello, alle configurazioni della console e alle versioni del software.

VAI ALLA SCHERMATA

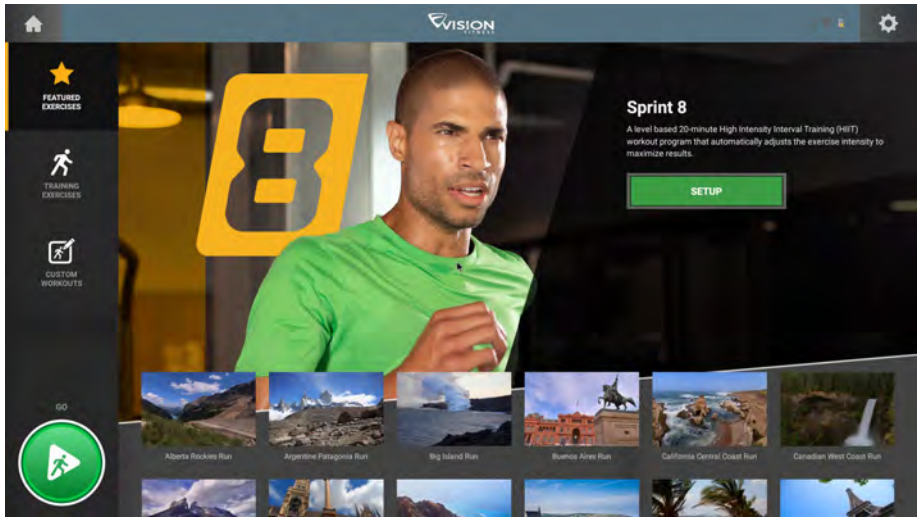

SCHERMATA INIZIALE

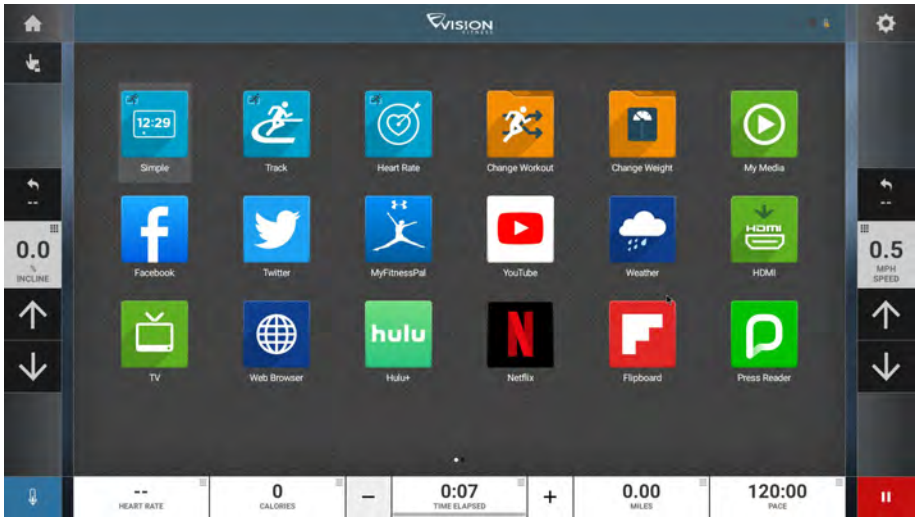

IMPOSTAZIONE PROGRAMMA

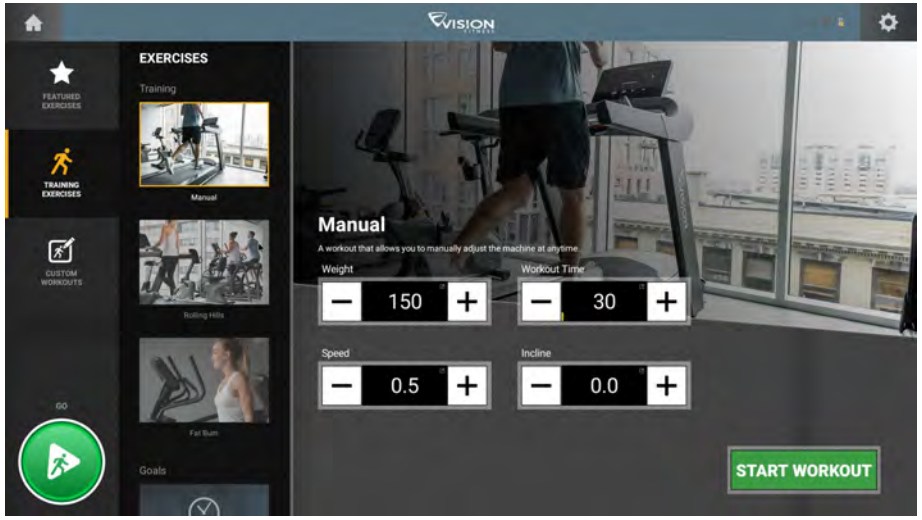

SCHERMATA INIZIALE

	Modificare **LE STATISTICHE DI ALLENAMENTO** visualizzate nella parte inferiore dello schermo.
	Tornare alla schermata principale ogni volta che si sta utilizzando una app.
	Regolare **VOLUME** e associare un dispositivo **BLUETOOTH**.
	Aumentare o diminuire il livello di intensità, la velocità o l'inclinazione.
	Utilizzare la tastiera per impostare il livello di intensità, la velocità o l'inclinazione. Premere ✓ per confermare la modifica.
	Riportare il livello di intensità, la velocità o l'inclinazione all'impostazione precedente.
	Mettere in pausa allenamento. Toccare ▶ per riprendere l'allenamento. Una volta ripreso l'allenamento, i livelli di velocità verranno ripristinati. Durante la pausa, toccare ■ per terminare l'allenamento.
	Aumentare o diminuire la durata dell'allenamento.
	Entrare in modalità di raffreddamento. Il defaticamento dura per alcuni minuti, riducendo l'intensità dell'esercizio in modo da consentire al corpo di recuperare.
	Bloccare lo schermo per impedire l'implementazione di tocchi accidentali. Toccarlo di nuovo per sbloccare lo schermo e consentire i tocchi.

Nota: Gli allenamenti e le funzionalità variano in base al tipo di modello, alle configurazioni della console e alle versioni del software.

APP E INTRATTENIMENTO

Gli allenamenti e la disponibilità delle app variano in base al modello e alla configurazione del software. Per informazioni più aggiornate, visitare **world.visionfitness.com**

SEMPLICE
Le statistiche di allenamento sono visualizzate in 3 finestre personalizzabili.

PERCORSO
Visualizza un percorso di 400 m (1/4 miglio). La funzione Split consente di tenere traccia dei giri più veloci e migliorare il tempo.

VIRTUAL ACTIVE
Vengono visualizzate le informazioni sull'allenamento e vengono visualizzati i corsi Virtual Active. Con Virtual Active, esci dai confini di un normale allenamento mentre cammini o corri attraverso destinazioni esotiche.

SPRINT 8
Tiene traccia dei progressi durante l'allenamento, per un programma Sprint 8.

TARGET HEART RATE
Tiene traccia dei progressi durante l'allenamento, per un programma Target Heart Rate.

FITNESS TEST
Tiene traccia dei progressi durante l'allenamento, per un programma Fitness Test.

CHANGE WORKOUT
Permette di selezionare un diverso allenamento senza interrompere l'allenamento corrente.

CHANGE WEIGHT
Consente di modificare il peso durante un allenamento per un conteggio delle calorie più personalizzato e preciso.

TV
Permette di guardare la TV live.

REMOTE TV
Audio wireless per TV sopra testa.

MY MEDIA
Permette di connettersi e gestire i file audio e video sullo schermo tramite porta USB o Bluetooth.

WEB BROWSER
Permette di accedere a Internet durante gli allenamenti.

WEATHER
Permette di consultare le informazioni sul meteo locale.

NETFLIX
Consente di consultare e guardare i video di Netflix durante gli allenamenti. È necessario un account Netflix per accedere al contenuto.

HULU
Consente di guardare i video di Hulu durante gli allenamenti. È necessario un account Hulu per accedere al contenuto.

YOUTUBE
Consente di guardare i video di YouTube durante gli allenamenti.

SPOTIFY
Permette di ascoltare i brani preferiti durante gli allenamenti.

FACEBOOK
Permette di consultare il profilo Facebook durante gli allenamenti.

TWITTER
Permette di accedere al profilo Twitter durante gli allenamenti.

INSTAGRAM
Permette di consultare il profilo Instagram durante gli allenamenti.

PRESS READER
Consente di leggere i quotidiani e le riviste digitali durante l'allenamento.

FLIPBOARD
Consente di leggere i quotidiani e le riviste digitali durante l'allenamento.

KINDLE READER
Permette di accedere e leggere gli e-book durante l'allenamento.

SOLITAIRE SUITE
Permette di giocare partite di solitario online durante l'allenamento.

HDMI IN PORT
screencast di dispositivi smart che supporta l'uscita HDMI alla console *
* Cavi e dispositivi smart NON inclusi nel nostro pacchetto.

NOTA:

Questo attrezzo è stato testato e rispetta i limiti previsti per i dispositivi digitali di classe B ai sensi della parte 15 delle norme FCC. Questi limiti mirano a garantire una ragionevole protezione dalle interferenze dannose negli impianti industriali. L'attrezzo genera, utilizza e può emettere energia a radiofrequenza e, se non installato e utilizzato conformemente alle istruzioni, può causare interferenze dannose per le radiocomunicazioni. Tuttavia, non si può garantire che non si verifichino interferenze in un determinato impianto. Se questo attrezzo dovesse causare interferenze che danneggiano la ricezione di radio o televisione (per determinarlo basta accenderlo e spegnerlo), si invita l'utente a cercare di correggere le interferenze tramite una o più delle seguenti operazioni:

- Riorientare o spostare l'antenna di ricezione.
- Aumentare la distanza tra l'attrezzo e il ricevitore.
- Collegare l'attrezzo a una presa di un circuito diverso da quello a cui è collegato il ricevitore.
- Richiedere l'aiuto del rivenditore o di un tecnico radio/TV esperto.

Qualsiasi cambiamento o modifica non esplicitamente approvata dall'ente responsabile per il rispetto di tali disposizioni può annullare l'autorità dell'utente all'uso dell'attrezzo.

Dichiarazione sull'esposizione alle radiazioni FCC RF:

1. Questa trasmittente non deve essere posizionata o utilizzata in congiunzione con un'altra antenna o trasmittente.
2. Questo attrezzo rispetta i limiti di esposizione alle radiazioni FCC RF previsti per un ambiente non controllato. L'attrezzo dovrebbe essere installato e utilizzato con una distanza minima di 20 centimetri tra l'emittente di radiazioni e il corpo dell'utilizzatore.

Visitare il sito web Vision per maggiori informazioni sulla console:
world.visionfitness.com

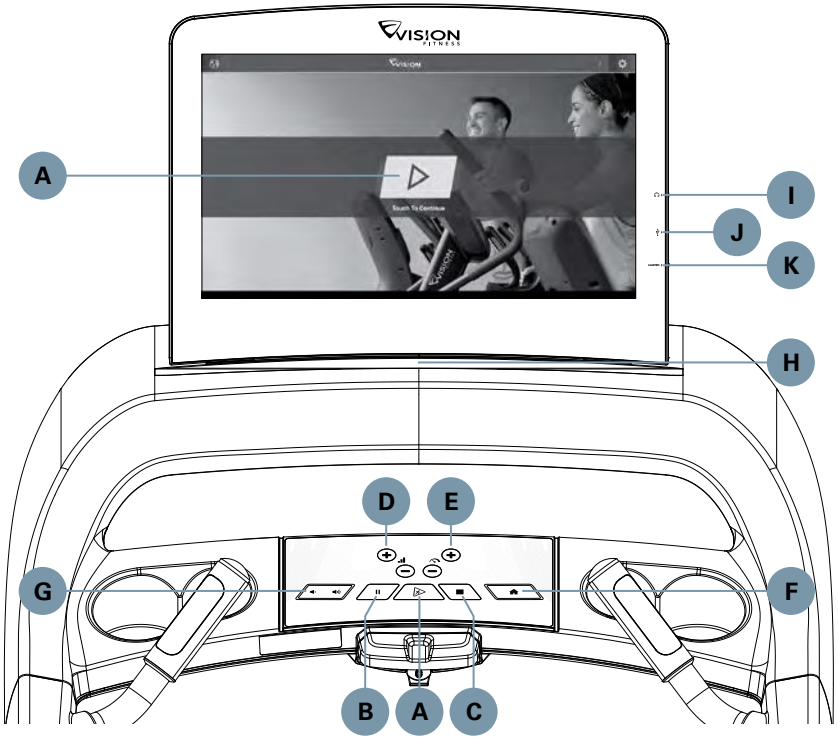

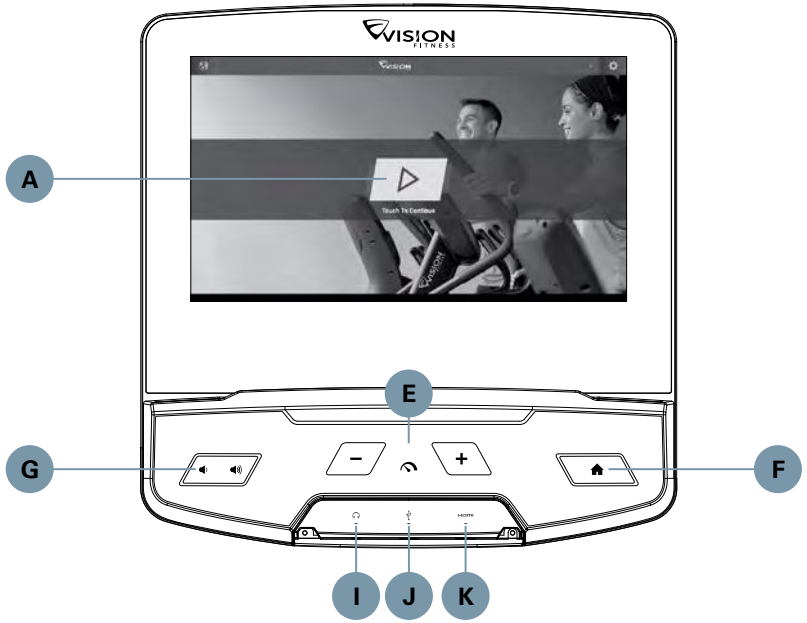

OPIS KONSOLI

Przed spakowaniem, maszyna podlega sprawdzeniu. Należy ostrożnie rozpakować sprzęt i zutylizować opakowanie kartonowe. Uwaga: Przed użyciem należy zdjąć z konsoli cienką ochronną przezroczystą warstwę z tworzywa sztucznego.

Konsola jest wyposażona w całkowicie zintegrowany ekran dotykowy. Wszystkie informacje wymagane do treningów są wyjaśnione na ekranie. Zachęcamy do zapoznania się z interfejsem. Informacje objaśniające sposób programowania różnych treningów zawierają opisy treści poszczególnych ekranów konsoli.

A) **START**: Uruchomianie jednym przyciskiem.

B) **|| WSTRZYMAJ**: Wyświetla się na ekranie podczas treningu. Wstrzymanie treningu. Czas przerwy można ustawić w trybie menedżera lub inżyniera. Naciśnięcie powoduje zakończenie treningu i wyświetlenie danych podsumowujących.

C) ■ **STOP**: Zakończenie treningu i wyświetlenie danych podsumowujących.

D) **– + NACHYLENIE/POZIOM**: Regulacja nachylenia oraz wybór opcji programu.

E) **– + PRĘDKOŚĆ/POZIOM**: Regulacja prędkości oraz wybór opcji programu.

F) Wróć do ekranu głównego w przypadku korzystania z aplikacji

G) **REGULACJA GŁOŚNOŚCI**

H) **PÓŁKA NA KSIĄŻKĘ**: Podtrzymuje materiały do czytania lub urządzenie elektroniczne.

I) **ZŁĄCZE SŁUCHAWKOWE**: Wyjście audio z konsoli do podłączonych słuchawek ze złączem 3,5 mm.

J) **PORT USB 2.0**: Ładowanie urządzeń(wyjście 5 V⎓ / 2 A), nośniki mediów oraz aktualizacje oprogramowania.

K) **PORT HDMI IN**: do przesyłania ekranu urządzeń inteligentnych, obsługuje wyjście HDMI do konsoli*

*Nasz pakiet NIE obejmuje kabli ani urządzeń inteligentnych.

Termin HDMI i logo HDMI są znakami towarowymi lub zastrzeżonymi znakami towarowymi firmy HDMI Licensing Administrator, Inc.

PRZEWODNIK KONSOLI

Przed przejściem dalej należy odszukać numery seryjne umieszczone na naklejkach kodów kreskowych i wpisać je w miejsca wyznaczone poniżej. Podczas zgłaszania się do serwisu należy skorzystać z poniższych informacji.

NUMER SERYJNY KONSOLI (znajduje się z tyłu konsoli)

NUMER SERYJNY RAMY (znajduje się w przedniej dolnej części ramy)

OBSŁUGA KONSOLI

WSTĘP

- Aby zmienić język, dotknij .
- Dotknij , aby natychmiast rozpocząć trening.
- Dotknij , aby skonfigurować sieć WIFI.

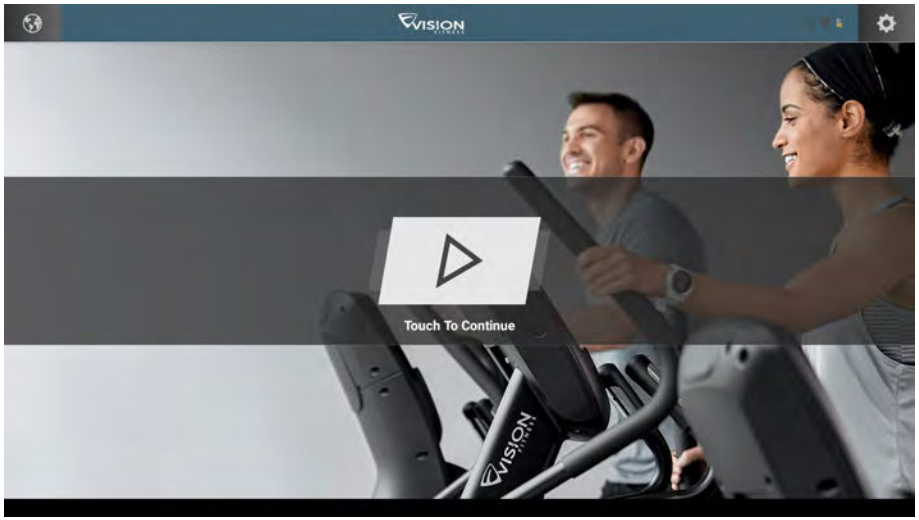

KONFIGURACJA PROGRAMU

1) Po wybraniu **TRENINGU**, dopasuj ustawienia programu i/lub rozpocznij trening, korzystając z ustawień domyślnych.
2) Dostosuj ustawienia programu.
3) Naciśnij przycisk **ROZPOCZNIJ TRENING**, aby rozpocząć trening.

Uwaga: Treningi i funkcje różnią się w zależności od modelu, konfiguracji oraz wersji oprogramowania.

EKRAN POCZĄTKOWY

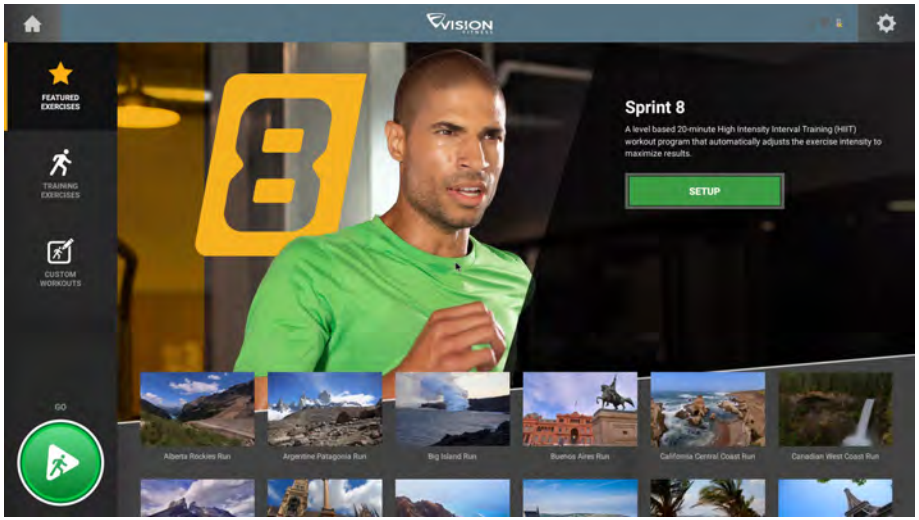

EKRAN GŁÓWNY

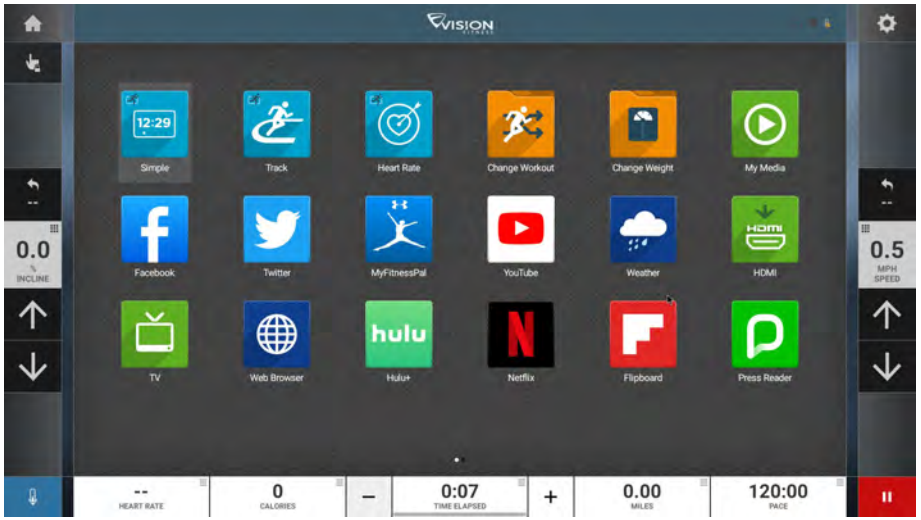

KONFIGURACJA PROGRAMU

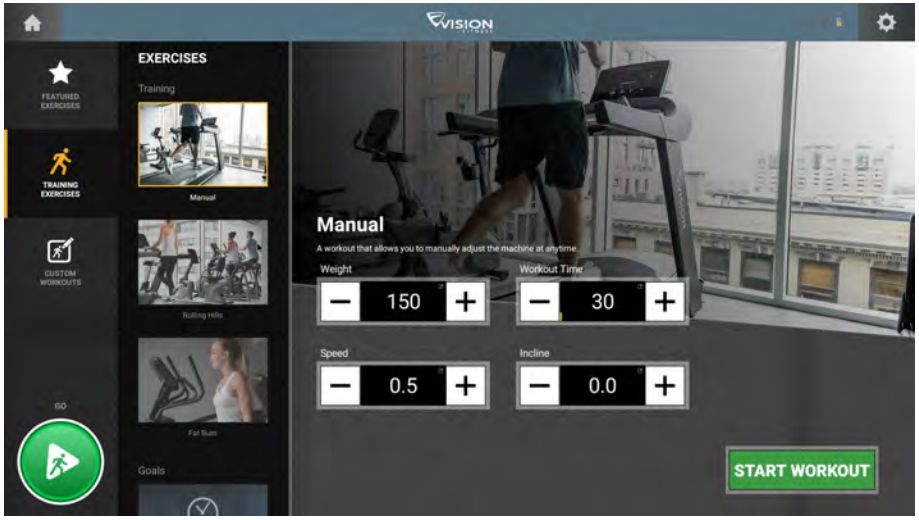

EKRAN GŁÓWNY

	Zmień **STATYSTYKI TRENINGU** wyświetlane na dole ekranu
	Wróć do ekranu głównego w przypadku korzystania z aplikacji
	Dopasuj **GŁOŚNOŚĆ** oraz sparuj urządzenie **BLUETOOTH**
↓↑	Zwiększ lub zmniejsz poziom intensywności, prędkości lub nachylenia
	Za pomocą klawiatury ustaw poziom intensywności, prędkości lub nachylenia. Naciśnij ✓ w celu potwierdzenia zmiany
	Zmień poziom intensywności, prędkości lub nachylenia do poprzedniego ustawienia
❚❚	Wstrzymaj trening. Dotknij ▶, aby wznowić. Po wznowieniu prędkość zostaną zresetowane. Podczas pauzy naciśnij ■, aby zakończyć trening
– +	Zwiększ lub zmniejsz czas trwania treningu
	Włącz tryb schładzania. Schładzanie trwa kilka minut, jednocześnie zmniejszając intensywność ćwiczeń, dzięki czemu po treningu organizm może się zregenerować
	Zablokuj ekran, zabezpieczając go przed przypadkowymi dotknięciami. Dotknij ponownie, by odblokować ekran i umożliwić obsługę

Uwaga: Treningi i funkcje różnią się w zależności od modelu, konfiguracji oraz wersji oprogramowania.

APLIKACJE I ROZRYWKA

Dostępność programów treningowych i aplikacji różni się w zależności od modelu i konfiguracji oprogramowania. Najbardziej aktualnie informacje można znaleźć na stronie **world.visionfitness.com**

PROSTY
Statystyki treningu wyświetlane są w 3 oknach z możliwością dostosowania.

TOR
Wyświetlanie toru o długości 400 m (1/4 mili). Funkcja podziału ekranu pozwala śledzić najszybsze okrążenia i poprawiać swoje wyniki.

VIRTUAL ACTIVE
Wyświetlane są informacje o treningu oraz trasy Virtual Active. Virtual Active pozwala uciec przed rutyną zwykłych treningów, idąc lub biegnąc przez egzotyczne miejsca.

SPRINT 8
Śledzenie postępów podczas trenowania w programie Sprint 8.

DOCELOWE TĘTNO
Śledzenie postępów podczas trenowania w programie Docelowe tętno.

TEST SPRAWNOŚCI
Śledzenie postępów podczas trenowania w programie Test sprawności.

ZMIANA TRENINGU
Wybierz inne ćwiczenie bez zatrzymywania bieżącego treningu.

ZMIANA WAGI
Zmień swoją wagę podczas treningu, by uzyskać bardziej spersonalizowane i precyzyjne zliczanie kalorii.

TV
Oglądaj telewizję.

ZDALNY TV
Bezprzewodowy dźwięk do oddalonego telewizora.

MOJE MEDIA
Podłącz za pomocą portu USB lub Bluetooth i korzystaj z plików audio oraz wideo na ekranie.

PRZEGLĄDARKA INTERNETOWA
Dostęp do internetu podczas trenowania.

POGODA
Uzyskaj informacje o lokalnej pogodzie.

NETFLIX
Przeglądaj i oglądaj filmy na Netflix podczas treningu. Do uzyskania dostępu do zawartości potrzebne jest konto Netflix.

HULU
Przeglądaj i oglądaj filmy na Hulu podczas treningu. Do uzyskania dostępu do zawartości potrzebne jest konto Hulu.

YOUTUBE
Przeglądaj i oglądaj filmy na YouTube podczas treningu.

SPOTIFY
Przeglądaj i słuchaj ulubionej muzyki podczas treningu.

FACEBOOK
Przeglądaj stronę Facebook podczas treningu.

TWITTER
Dostęp do wiadomości na stronie Twitter podczas treningu.

INSTAGRAM
Przeglądaj Instagram podczas treningu.

PRESS READER
Przeglądaj szeroki wybór prasy podczas treningu.

FLIPBOARD
Przeglądaj szeroki wybór prasy podczas treningu.

CZYTNIK KINDLE
Uzyskaj dostęp i czytaj swoje ebooki podczas treningu.

PASJANS
Graj online w pasjansa podczas treningu.

PORT HDMI IN
Do przesyłania ekranu urządzeń inteligentnych, obsługuje wyjście HDMI do konsoli*
*Nasz pakiet NIE obejmuje kabli ani urządzeń inteligentnych.

UWAGA:

Urządzenie zostało przetestowane i spełnia wymagania klasy B urządzeń cyfrowych zgodnie z częścią 15 przepisów FCC. Przepisy te mają na celu świadomą ochronę przed niebezpiecznym oddziaływaniem przy instalacjach w mieszkaniach. Urządzenie wytwarza, wykorzystuje i może emitować energię o częstotliwości fal radiowych i w przypadku instalacji lub użytkowania niezgodnego z instrukcjami może powodować zakłócenia w łączności radiowej. Nie ma jednak gwarancji, że zakłócenia nie wystąpią w przypadku poszczególnych instalacji. Jeżeli urządzenie wpływa niekorzystnie na odbiór radiowy lub telewizyjny, co można sprawdzić przez wyłączenie i włączenie urządzenia, zaleca się skorygowanie zakłóceń przez użytkownika na jeden lub więcej z następujących sposobów:

- Zmiana pozycji lub lokalizacji anteny odbiorczej.
- Zwiększenie odległości między urządzeniami a odbiornikiem.
- Podłączyć urządzenie do gniazda w innym obwodzie niż ten, do którego podłączony jest odbiornik.
- Skontaktować się ze sprzedawcą lub doświadczonym technikiem radiowym/telewizyjnym w celu uzyskania pomocy.

Wszelkie zmiany lub modyfikacje niezatwierdzone przez podmiot odpowiedzialny za zgodność urządzenia z przepisami mogą spowodować unieważnienie prawa użytkownika do korzystania z urządzenia.

Oświadczenie FCC o narażeniu na promieniowanie radiowe:

1. Tego nadajnika nie wolno umieszczać w pobliżu innej anteny lub nadajnika ani eksploatować go w połączeniu z nimi.
2. Niniejsze urządzenie jest zgodne z limitami FCC dotyczącymi narażenia na promieniowanie radiowe, określonymi dla środowiska niekontrolowanego. Urządzenie to powinno być zainstalowane i eksploatowane w minimalnej odległości 20 cm między grzejnikiem a ciałem.

Dalsze informacje na temat konsoli znajdują się na stronie internetowej Vision:
world.visionfitness.com

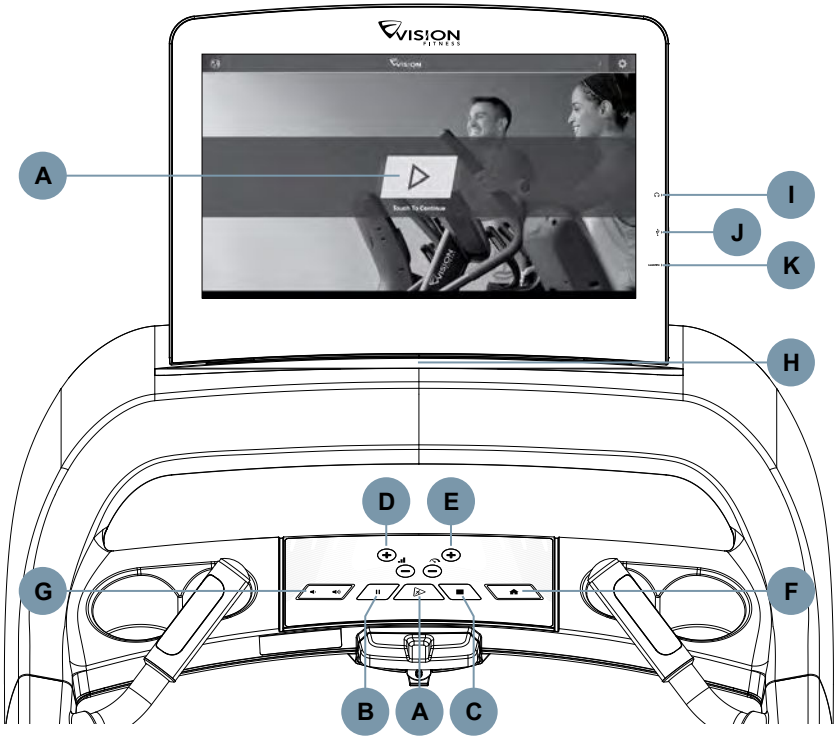

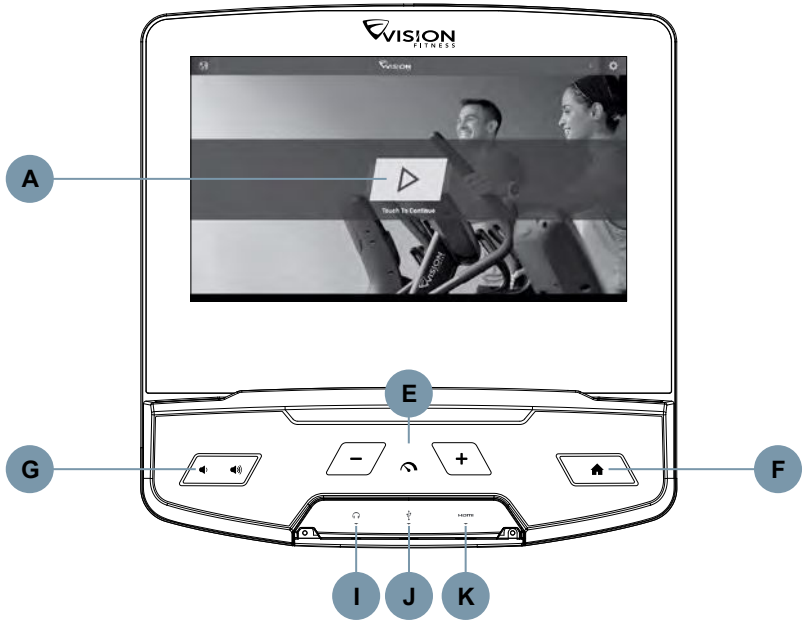

ОПИСАНИЕ КОНСОЛИ

Перед упаковыванием машина подвергается проверке. Аккуратно распакуйте изделие и утилизируйте упаковочные материалы. Примечание: Консоль закрывается тонкой прозрачной пластиковой пленкой. Перед началом эксплуатации изделия эту пленку следует удалить.

Консоль оснащена полностью интегрированным сенсорным дисплеем. Вся необходимая для тренировок информация поясняется на экране. Настоятельно рекомендуется изучить интерфейс. Информация, объясняющая содержимое каждого экрана консоли, приводится в описании настройки программ для различных тренировок.

A) **ПУСК**: пуск машины одним касанием.

B) ❙❙ **ПАУЗА**: отображается на экране во время тренировки. приостановка тренировки. Длительность паузы можно установить в режиме управления или в режиме технического обслуживания.
Для прекращения тренировки и отображения сводных результатов следует нажать кнопку «Стоп».

C) ■ **СТОП**: прекращение тренировки и отображение сводных результатов.

D) **– + НАКЛОН/УРОВЕНЬ**: Регулировка наклона и выбор параметров программы

E) **– + СКОРОСТЬ/УРОВЕНЬ**: регулировка скорости и выбор параметров программы.

F) Возврат на главный экран в любой момент использования приложения

G) **РЕГУЛИРОВКА ГРОМКОСТИ**

H) **ДЕРЖАТЕЛЬ**: для размещения печатных материалов или электронных устройств.

I) **РАЗЪЕМ ДЛЯ НАУШНИКОВ**: вывод аудиосигнала с консоли на подключенные наушники 3,5 мм.

J) **ПОРТ USB 2.0**: для зарядки устройств (выходная мощность 5В⎓ /2А), подключения внешних носителей и обновления программного обеспечения.

K) **ВХОД HDMI**: передача на консоль изображения со сматр-устройств, поддерживающих стандарт HDMI *
* Кабели и смарт-устройства НЕ ВХОДЯТ в комплект поставки.

Термин HDMI и логотип HDMI являются товарными знаками или зарегистрированными товарными знаками компании HDMI Licensing Administrator, Inc.

РУКОВОДСТВО ПО РАБОТЕ С КОНСОЛЬЮ

Перед началом работы найдите серийные номера, указанные на наклейках со штрих-кодом, и введите их в нижеследующие поля. Используйте приведенную далее информацию при обращении в службу поддержки.

СЕРИЙНЫЙ НОМЕР КОНСОЛИ (указанный на обратной стороне консоли)

СЕРИЙНЫЙ НОМЕР РАМЫ (указанный на передней нижней раме)

РАБОТА С КОНСОЛЬЮ

НАЧАЛО РАБОТЫ

- Чтобы изменить язык, нажмите .
- Нажмите , чтобы незамедлительно приступить к тренировке.
- Нажмите для настройки подключения к WIFI.

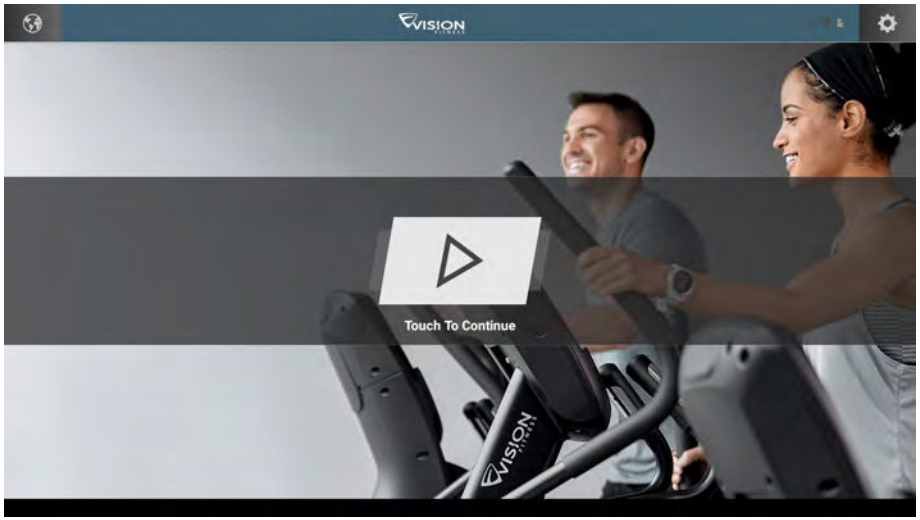

НАСТРОЙКА ПРОГРАММЫ

1) После выбора **ТРЕНИРОВКИ** можно внести соответствующие изменения в ее параметры и/или приступить к упражнениям, используя настройки программы по умолчанию.
2) Изменение настроек программы.
3) Нажмите **НАЧАТЬ ТРЕНИРОВКУ** для начала тренировки.

Примечание: Тренировки и функции варьируются в зависимости от типа модели, конфигурации консоли и версии программного обеспечения.

ЭКРАН ЗАПУСКА

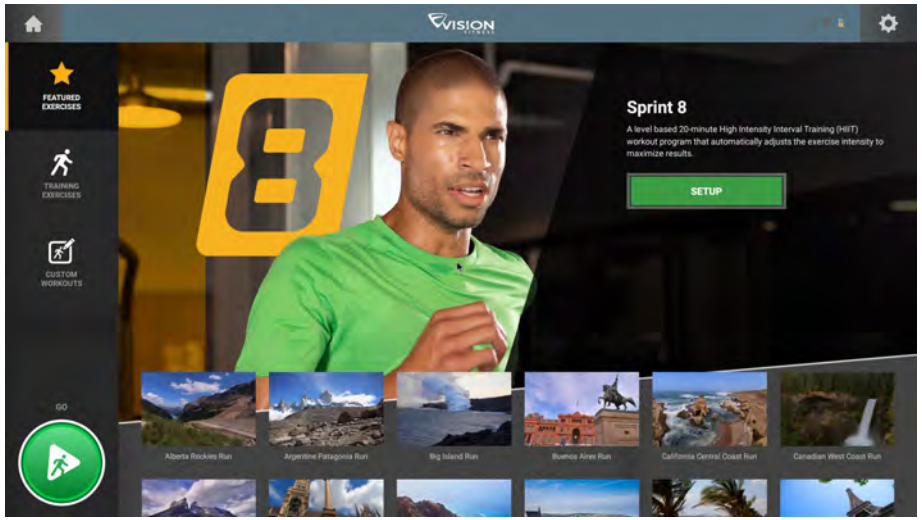

ГЛАВНЫЙ ЭКРАН

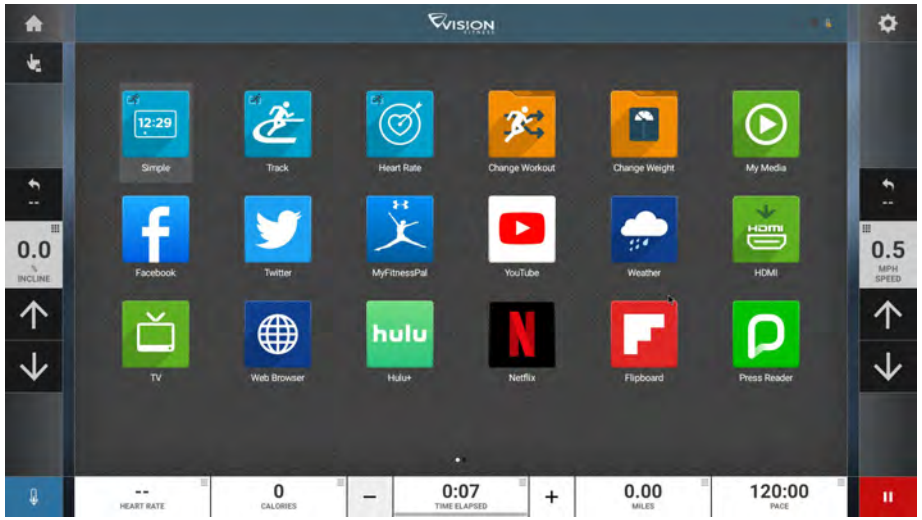

НАСТРОЙКА ПРОГРАММЫ

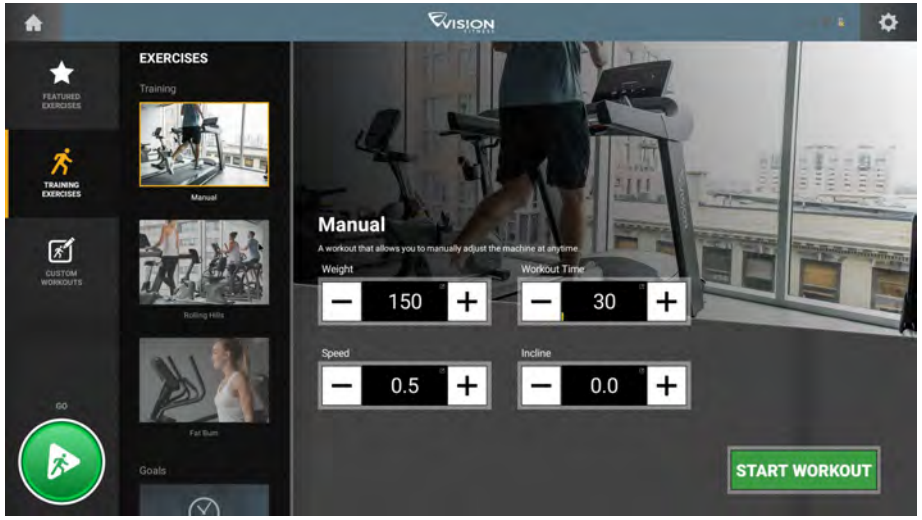

ГЛАВНЫЙ ЭКРАН

☰	Изменить **СТАТИСТИКУ ТРЕНИРОВОК**, отображаемую в нижней части экрана
⌂	Возврат на главный экран в любой момент использования приложения
⚙	Регулировка **ГРОМКОСТИ**, а также подключение устройств через **BLUETOOTH**
↓↑	Увеличение или уменьшение уровня интенсивности, скорости или наклона
⠿	Установка уровня интенсивности, скорости или наклона с помощью клавиатуры. Нажмите ✓ для подтверждения изменений
↶	Возврат к предыдущим настройкам уровня интенсивности, скорости или наклона
❚❚	Приостановка тренировки. Для возобновления нажмите ▶ . После возобновления тренировки настройки скорости будут сброшены. Чтобы закончить тренировку во время паузы нажмите ■
−+	Увеличение или уменьшение продолжительности тренировки
🌡	Переход в режим заминки. Заминка длится несколько минут; при этом интенсивность тренировки уменьшается, что позволяет вашему телу восстановиться после тренировки
🔒	Блокировка экрана для предотвращения случайного прикосновения к нему. Коснитесь экрана еще раз, чтобы разблокировать его и снова активировать сенсорное управление

Примечание: Тренировки и функции варьируются в зависимости от типа модели, конфигурации консоли и версии программного обеспечения.

ПРИЛОЖЕНИЯ И РАЗВЛЕЧЕНИЯ

Тренировки и доступность приложений варьируются в зависимости от модели и конфигурации программного обеспечения.
Для получения актуальной информации, пожалуйста, посетите сайт **world.visionfitness.com**

ПРОСТОТА
Статистика тренировки отображается в трех настраиваемых окнах.

ДИСТАНЦИЯ
Отображение дистанции длиной 400 м (1/4 мили). Разделение на отрезки позволяет отслеживать самые быстрые круги и улучшать время прохождения дистанции.

СИСТЕМА VIRTUAL ACTIVE
Отображение информации о тренировке и маршрутов Virtual Active. Программа Virtual Active создает иллюзию прогулки или пробежки по экзотическим местам, расширяя границы обычной тренировки.

SPRINT 8
Помогает отслеживать показатели тренировок по программе Sprint 8.

КОНТРОЛЬ ЧСС
Помогает отслеживать показатели тренировок по программе с контролем ЧСС.

ФИТНЕС-ТЕСТ
Помогает отслеживать показатели тренировок по программе фитнес-тестирования.

СМЕНА ТРЕНИРОВКИ
Выбор другой тренировки без прерывания текущей.

ИЗМЕНИТЬ ВЕС
Изменение значения веса во время тренировки для более точного, индивидуального подсчета калорий.

ТВ
Просмотр ТВ-эфира.

УДАЛЕННЫЙ ДОСТУП К ТВ
Беспроводная передача аудиосигнала от подвесного телевизора.

МОИ ФАЙЛЫ
Подключение съемного носителя через USB или Bluetooth, управление аудио и видео файлами с помощью экрана.

ИНТЕРНЕТ-БРАУЗЕР
Получение доступа к интернет-ресурсам во время тренировки.

ПОГОДА
Прогноз погоды для вашего региона.

NETFLIX
Выбор и просмотр видео с сервиса Netflix во время тренировки. Для доступа к контенту необходимо подключить учетную запись Netflix.

HULU
Выбор и просмотр видео с сервиса Hulu во время тренировки. Для доступа к контенту необходимо подключить учетную запись Hulu.

YOUTUBE
Выбор и просмотр видео с сервиса YouTube во время тренировки.

SPOTIFY
Выбор и прослушивание любимой музыки во время тренировки.

FACEBOOK
Просмотр страницы Facebook во время тренировки.

TWITTER
Доступ к вашей ленте в Twitter во время тренировки.

INSTAGRAM
Просмотр вашей ленты в Instagram во время тренировки.

PRESS READER
Просмотр любой цифровой прессы во время тренировки.

FLIPBOARD
Просмотр любой цифровой прессы во время тренировки.

KINDLE READER
Доступ к вашим электронным книгам для чтения во время тренировки.

SOLITAIRE SUITE
Карточные игры и пасьянсы онлайн во время тренировки.

ВХОД HDMI
Передача на консоль изображения со сматр-устройств, поддерживающих стандарт HDMI *
* Кабели и смарт-устройства НЕ ВХОДЯТ в комплект поставки.

ПРИМЕЧАНИЕ:

Данное оборудование испытано и признано соответствующим предельным значениям для цифровых устройств класса B согласно части 15 правил Федеральной комиссии по связи (FCC). Эти предельные значения установлены для обеспечения надежной защиты от вредного воздействия при установке устройств в жилых помещениях. Данное оборудование генерирует, использует и может излучать радиочастотную энергию и, если установлено и эксплуатируется не в соответствии с инструкциями, может вызывать помехи радиосвязи. Тем не менее отсутствие помех в каждом конкретном случае гарантировать невозможно. Если оборудование вызывает помехи радиосвязи или приема телевизионного сигнала, что можно определить путем включения и выключения оборудования, то пользователь может попытаться ликвидировать эти помехи, выполнив одно или несколько из описанных ниже действий:

- переориентировать или переместить приемную антенну;
- увеличить расстояние между приемником и оборудованием;
- подсоединить оборудование к выходу контура, отличного от того, к которому подсоединен приемник;
- обратиться за помощью к дилеру или опытному специалисту по радиосвязи/телевидению.

Любые изменения или модификации оборудования, однозначно не разрешенные стороной, отвечающей за соответствие оборудования установленным требованиям, могут привести к утрате пользователем права на пользование оборудованием.

Заявление о соответствии воздействия высокочастотного излучения правилам Федеральной комиссии по связи (FCC):

1. Настоящий передатчик запрещается располагать рядом или эксплуатировать в сочетании с другой антенной или передатчиком.
2. Оборудование соответствует предельным значениям, установленным для высокочастотного излучения правилами FCC для неконтролируемого оборудования. Оборудование необходимо устанавливать и эксплуатировать на расстоянии не менее 20 сантиметров между радиатором и вашим телом.

Более подробную информацию о консоли можно найти на сайте Vision:
world.visionfitness.com

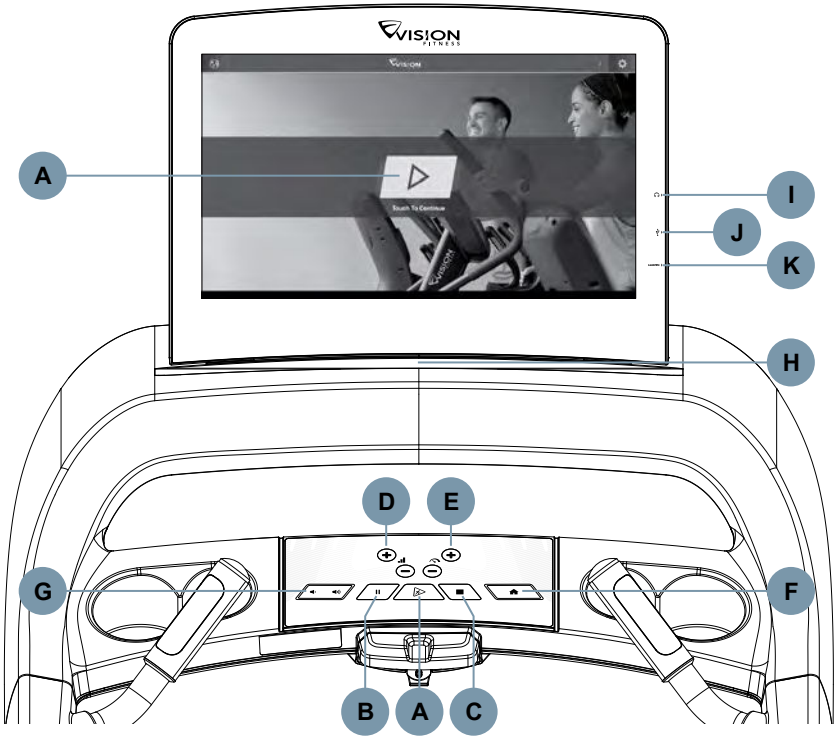

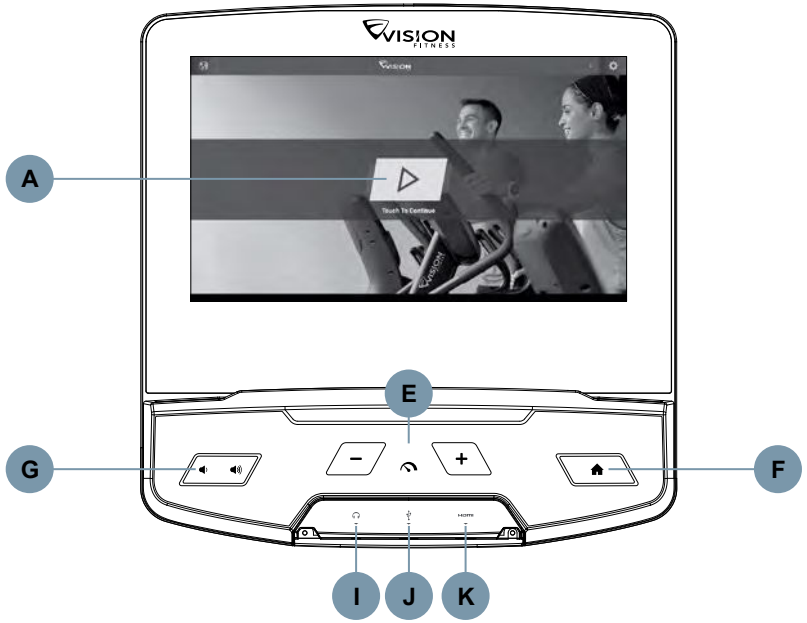

儀表描述

我們在包裝前已經檢查過此機器。請小心拆開包裝，丟棄外盒包裝。請注意：
儀表表面上有一層透明的塑膠保護薄膜，使用前請先撕除該薄膜。

儀表有完全整合式觸控螢幕顯示。螢幕上會解釋運動所需的全部資訊。非常歡迎您探索介面。
儀表上的每個螢幕都會顯示如何設定各種程式的資訊。

A) **GO (開始)** ：一鍵啟動。

B) **II 暫停**：運動期間顯示於螢幕上。暫停運動。暫停期間可設定為管理或工程模式。
按下停止結束運動，顯示運動摘要資料。

C) **■ 停止**：結束運動及顯示運動摘要資料。

D) **– + 坡度 / 等級)** ：調整坡度並選擇程式。

E) **– + 速度 / 等級**：調整速度及選擇程式。

F) **⌂** 每當您使用應用程式時，回到主螢幕

G) **🔈 🔊 調整音量**

H) **閱讀支架**：可放置書本雜誌或電子產品。

I) **🎧 耳機插孔**：自儀表輸出音訊至已連接的 3.5mm 耳機。

J) **USB 2.0 連接埠**：可供裝置充電 (輸出額定值為 5V ⎓ / 2A)、連接裝置媒體與軟體更新。

K) **HDMI 輸入連接埠**：支援 HDMI 輸出至儀表的智慧裝置螢幕投射*
* 包裝中不包含 HDMI 線及智慧裝置。

HDMI 字樣及 HDMI 標誌屬於 HDMI 協會 (HDMI Licensing Administrator, Inc.)
商標或註冊商標。

儀表指南

請於條碼貼紙上找到設備序號並將其入下方空白處，然後再繼續。
報修時請提供以下資訊。

儀表序號（請見儀表背面）

機架序號（請見機架前下方）

儀表操作

開始使用

- 如要變更語言顯示，請輕觸 。
- 輕觸 以立即開始運動。
- 輕觸 以設定無線網路。

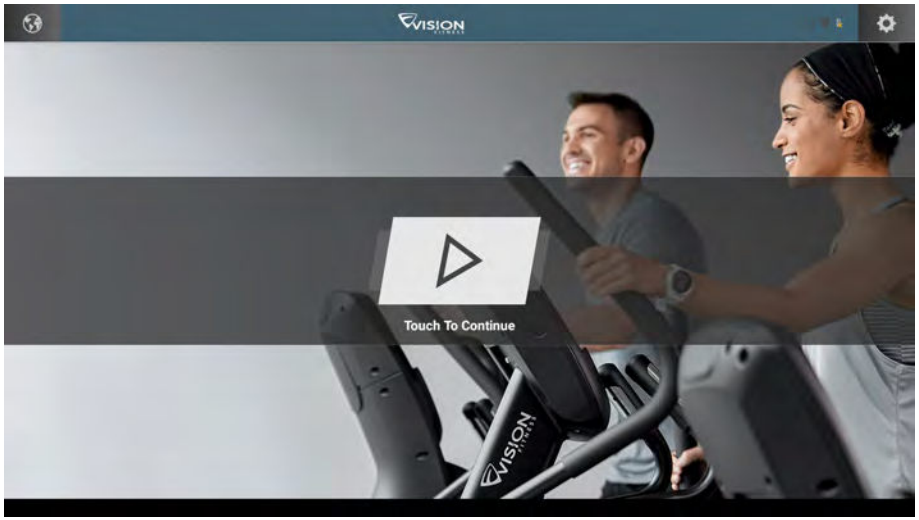

程式設定

1) 選定 **運動**後，適當調整程式設及 / 或以預設值開始運動
2) 調整您的運動程式設定
3) 輕按 **START WORKOUT**（開始運動）以開始您的運動。

請注意：運動程式及功能依型號、儀表配置及軟體版本而異。

開始螢幕

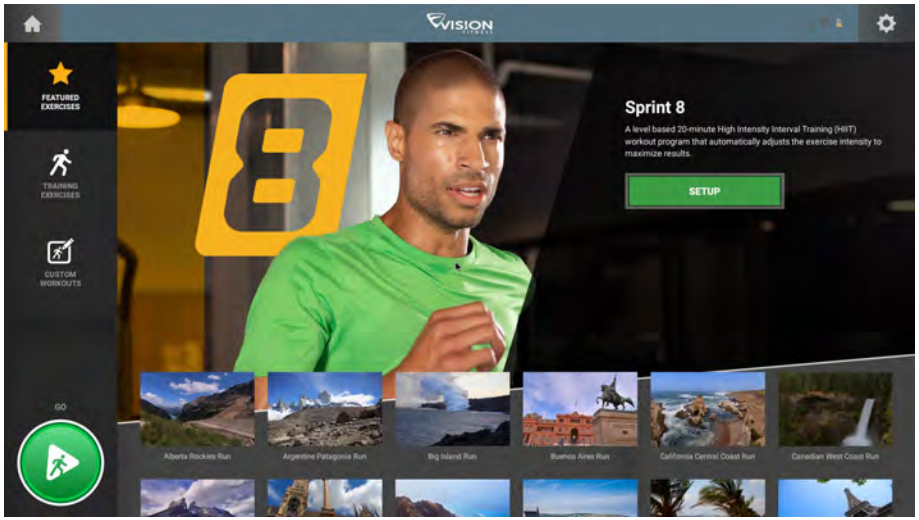

程式設定

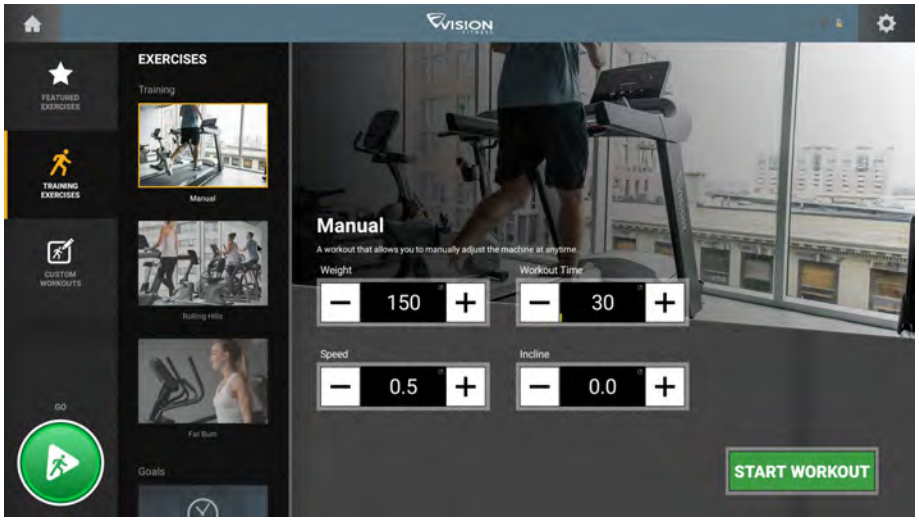

主螢幕

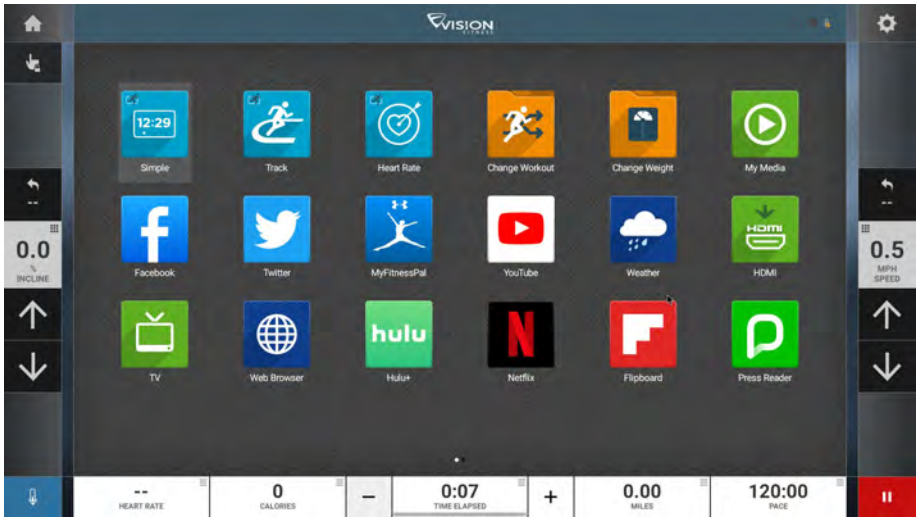

主螢幕

≡	變更顯示於螢幕下方的**運動統計數據**
⌂	每當您使用應用程式時，回到主螢幕
⚙	調整 **VOLUME**（音量）並配對 **BLUETOOTH**（藍芽）裝置
↓↑	增加或減少強度等級、速度或坡度
⠿	使用鍵盤設定強度等級、速度或坡度。按 ✓ 以確認變更
↶	將強度等級、速度或坡度調回至先前設定
❚❚	按暫停後，開始運動輕觸 ▶ 以繼續。繼續運動後，會重設速度。 暫停時請輕觸 ■ 結束運動
−+	增加或減少運動時間
🌡	進入緩和模式。緩和運動會持續數分鐘，運動強度在此時減緩， 讓您的身體從運動中恢復。
🔒	鎖定螢幕以避免意外觸碰到螢幕。再次輕觸以解鎖

請注意：運動程式及功能依型號、儀表配置及軟體版本而異。

應用程式與娛樂

所提供的運動程式及應用程式依型號及軟體配置各異。如需了解最新資訊，請瀏覽 www.matrixfitness.com

簡易
運動統計數據顯示於 3 個可自訂視窗內。

跑道
顯示 400 公尺（1 / 4 英里）跑道。劃分功能讓您追蹤自己最快的單圈速度，以鍛鍊跑步速度。

VIRTUAL ACTIVE
顯示您的運動資訊與播放 Virtual Active 課程。運用 Virtual Active，您可跳脫尋常運動的限制，漫步或奔馳於充滿異國風情的景點。

SPRINT 8
在您使用 Sprint 8 程式運動時記錄您的進度。

目標心率
在您使用目標心率程式進行運動時記錄您的進度。

體能測試
在您使用體能測試程式進行運動時記錄您的進度。

變更運動
在不中斷目前運動狀態下選擇不同的運動。

變更體重
在運動期間中變更您的體重，以獲得更個人化及更精確的卡路里計算。

電視
觀賞電視節目。

遠距電視
吊掛式電視無線音訊。

我的媒體
以 USB 連接埠或藍芽裝置連接並控制螢幕上的音訊及視訊檔案。

網頁瀏覽器
可於運動時連上網路。

天氣
取得當地天氣資訊。

NETFLIX
可於運動時瀏覽並觀賞 Netflix 影片。必須有 Netflix 帳號才可觀看內容。

HULU
可於運動時瀏覽並觀賞 Hulu 影片。必須有 Hulu 帳號才可觀看內容。

YOUTUBE
可於運動時瀏覽並觀賞 YouTube 影片。

SPOTIFY
可於運動時瀏覽並聆聽您最喜愛的音樂。

FACEBOOK
可於運動時瀏覽您的 Facebook 頁面。

TWITTER
可於運動時瀏覽您的 Twitter 頁面。

INSTAGRAM
可於運動時瀏覽您的 Instagram 頁面。

PRESS READER
可於運動時盡情瀏覽數位新聞。

FLIPBOARD
可於運動時盡情瀏覽數位新聞。

KINDLE 閱讀器
可於運動時存取並閱讀您的電子書。

SOLITAIRE SUITE
可於運動時玩線上紙牌遊戲。

HDMI 輸入連接埠
支援 HDMI 輸出至儀表的智慧裝置螢幕投射*
* 包裝中不包含 HDMI 線及智慧裝置。

請注意：

本設備已經過測試，符合 FCC 規則第 15 部分對 B 類數位設備之限制。這些限制旨在提供合理保護，防止住宅安裝之有害干擾。本設備會產生、使用並發射無線電頻率能量。若未按照說明進行安裝和使用，可能會對無線電通訊產生有害干擾。不過，無法保證在特定安裝時不會發生干擾。倘此設備確實對無線電或電視接收產生有害干擾（可關閉和打開設備確定），建議用戶嘗試以下一種或多種方法阻斷干擾：

- 重新調整或擺放接收天線。
- 拉開設備和接收器之間的距離。
- 將設備連接到不同於接收器所連接電路之電源插座。
- 請諮詢經銷商或經驗豐富之無線電 / 電視技術人員以獲得協助。

未經合規負責方明確批准之任何更改或修改，可能會導致戶失去操作此設備之權限。

FCC RF 輻射暴露聲明：

1. 此發射器不得與任何其他天線或發射器放在同一位置或同時操作。
2. 本設備符合FCC RF輻射暴露限制之不受控制環境規定。安裝與操作本設備時，散熱器與身體之間至少應距離20毫米。

如要進一步了解儀表資訊，請瀏覽 Vision 網站：
world.visionfitness.com

وصف وحدة التحكم

يتم فحص الجهاز قبل تغليفه. أخرج الوحدة من عبوتها بحرص وتخلص من مادة الصندوق. ملاحظة: يوجد غشاء واقٍ رقيق من البلاستيك الشفاف على غطاء وحدة التحكم ويتعين إزالته قبل الاستخدام.

تضم وحدة التحكم شاشة باللمس متكاملة. حيث يتم توضيح كافة المعلومات المطلوبة للتمارين على الشاشة. ونوصي بشدة باستكشاف واجهة هذه الشاشة. ستقدم المعلومات التي توضح كيفية برمجة التمارين المختلفة شرحًا لمحتويات كل شاشة على وحدة التحكم.

A) **انطلق**: بدء التشغيل بلمسة واحدة.

B) **الإيقاف المؤقت**: يُعرض على الشاشة خلال التمرين. يوقف التمرين بشكل مؤقت. يمكن ضبط مدة التوقف المؤقت في وضع المدير أو الوضع الهندسي. اضغط على إيقاف لإنهاء التمرين وعرض ملخص لبيانات التمرين.

C) **الإيقاف**: ينهي التمرين ويعرض ملخصًا لبيانات التمرين.

D) **+ − الميل/المستوى**: ضبط الميل وإجراء اختيارات البرنامج.

E) **+ − السرعة/المستوى**: ضبط السرعة وإجراء اختيارات البرنامج.

F) ارجع إلى الشاشة الرئيسية عندما تستخدم أحد التطبيقات.

G) ضبط مستوى الصوت.

H) **رف القراءة**: يحمل مادة القراءة أو جهازًا إلكترونيًا.

I) **قابس سماعة الرأس**: يُخرج الصوت من وحدة التحكم إلى سماعات الرأس 3.5 ملم المتصلة.

J) **منفذ USB 2.0**: شحن الجهاز (الإخراج المقرر 5 فولت⎓ /2 أمبير)، ووسائط الجهاز وتحديثات البرنامج.

K) **منفذ إدخال HDMI**: تسجيل الشاشة للأجهزة الذكية التي تدعم منفذ إخراج HDMI إلى وحدة التحكم *
* باقتنا لا تشمل الكبلات والأجهزة الذكية.

يعتبر مصطلح HDMI وشعار HDMI علامتين تجاريتين أو علامتين تجاريتين مسجلتين لشركة HDMI Licensing Administrator, Inc.

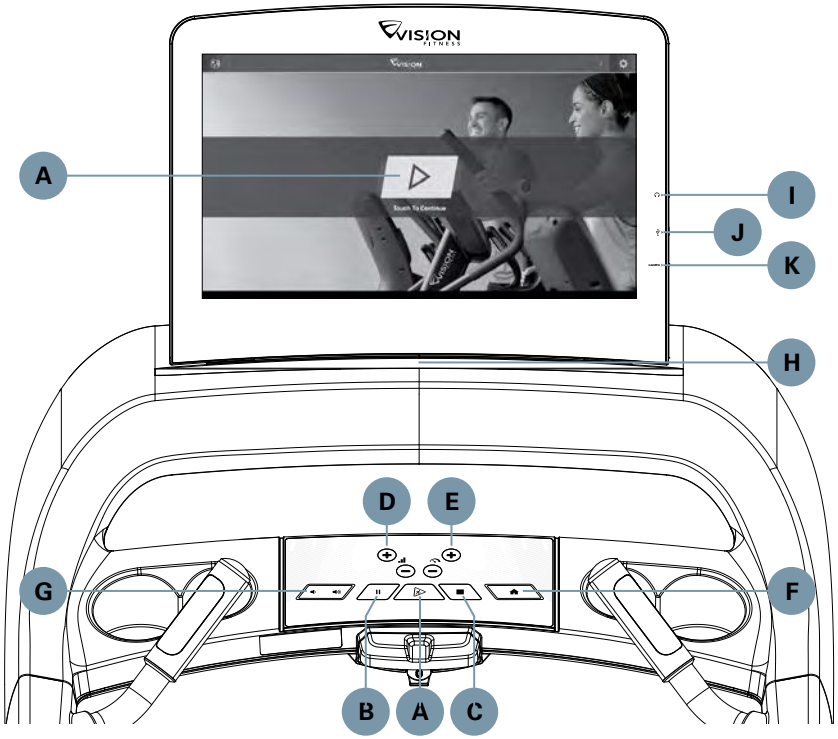

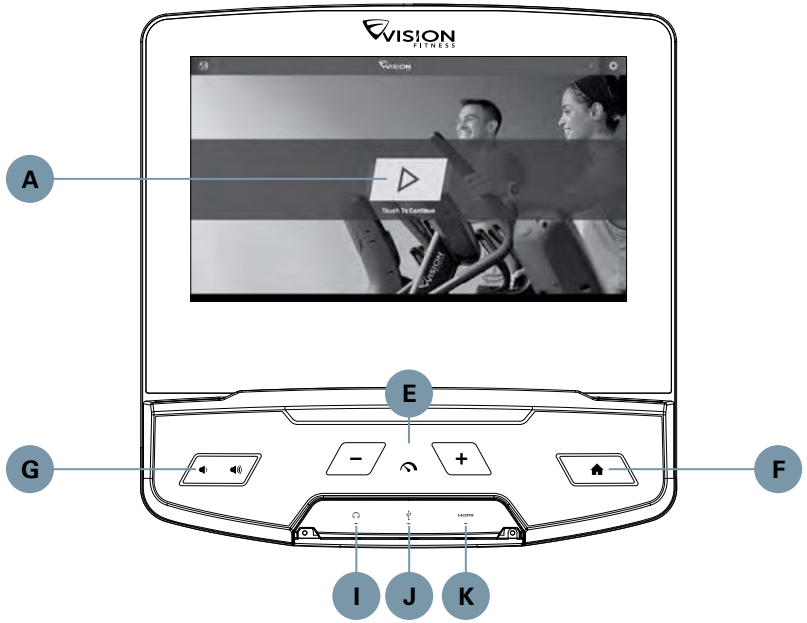

دليل وحدة التحكم

قبل المتابعة، اعثر على الأرقام التسلسلية الموجودة على ملصقات الباركود وأدخلها في المساحات المتوفرة أدناه. استخدم المعلومات الواردة أدناه عند الاتصال بالخدمة.

الرقم التسلسلي لوحدة التحكم (موجود خلف وحدة التحكم)

الرقم التسلسلي للإطار (موجود على الإطار الأمامي السفلي)

تشغيل وحدة التحكم

الاستعداد للبدء

- لتغيير اللغة، المس .
- المس لبدء التمرين على الفور.
- المس لإعداد شبكة واي فاي WIFI.

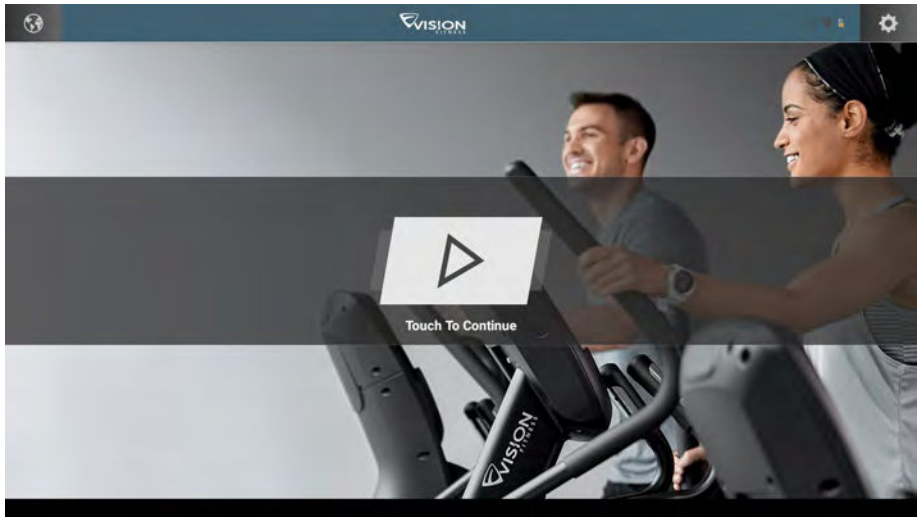

إعداد البرنامج

1) بعد اختيار تمرين، اضبط إعدادات البرنامج على النحو المناسب و/أو ابدأ التمرين باستخدام إعدادات البرنامج الافتراضية.
2) اضبط إعدادات البرنامج.
3) اضغط على بدء التمرين لبدء التمرين.

ملاحظة: تختلف التمارين والميزات حسب نوع الموديل، وتكوينات وحدة التحكم، وإصدارات البرامج.

شاشة انطلق

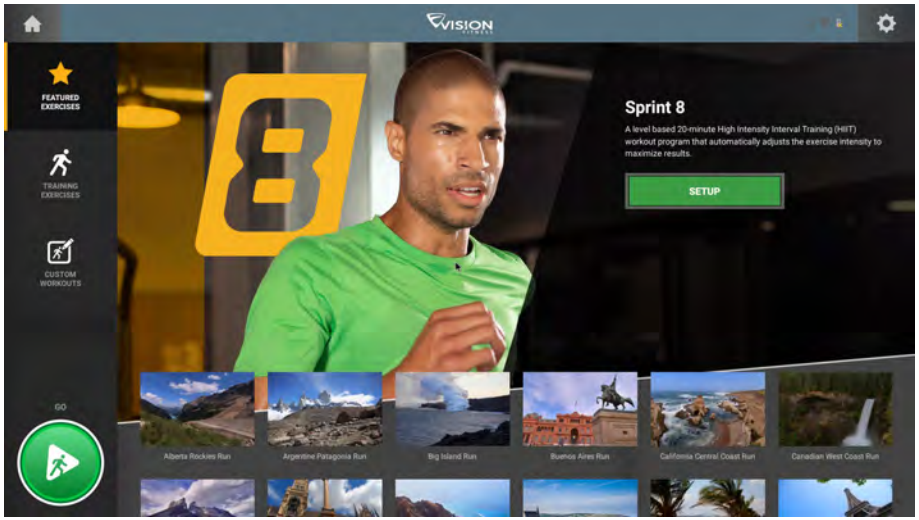

إعداد البرنامج

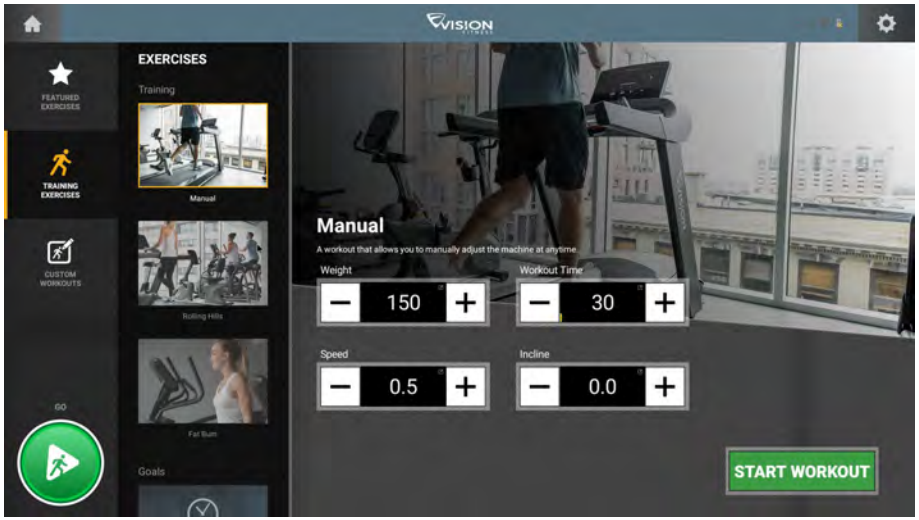

الشاشة الرئيسية

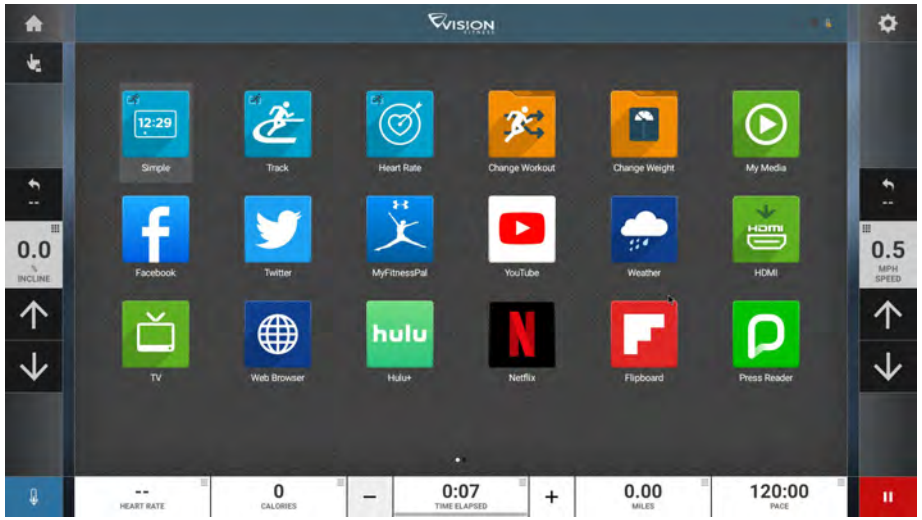

الشاشة الرئيسية

	المس إحصائيات التمرين المعروضة أسفل الشاشة
	ارجع إلى الشاشة الرئيسية عندما تستخدم أحد التطبيقات
	اضبط مستوى الصوت وقم بإقران جهاز بلوتوث
	قم بزيادة أو خفض مستوى الشدة أو السرعة أو الميل
	استخدم لوحة الأرقام من أجل ضبط مستوى الشدة أو السرعة أو الميل. اضغط على ✓ لتأكيد التغيير
	قم بتغيير مستوى الشدة أو السرعة أو الميل وإعادته إلى الإعداد السابق
	أوقف التمرين مؤقتًا. المس ▶ لاستئنافه. بعد استئناف التمرين، ستتم إعادة ضبط السرع. أثناء الإيقاف المؤقت، المس ■ لإنهاء التمرين
+ −	قم بزيادة أو خفض مدة التمرين
	اجعل الجهاز يدخل في وضع الإبطاء. يستمر الإبطاء لبضع دقائق تقل خلالها شدة التمرين، مما يسمح للجسم بالتعافي عقب التمرين
	اقفل الشاشة لتعطيل ميزة اللمس تحسبًا للمسها من دون قصد. والمسه مجددًا لإلغاء قفل الشاشة وتفعيل ميزة اللمس

ملاحظة: تختلف التمارين والميزات حسب نوع الموديل، وتكوينات وحدة التحكم، وإصدارات البرامج.

التطبيقات والترفيه

تختلف التمارين والتطبيقات المتوافرة حسب الموديل وتكوين البرنامج. للحصول على أحدث المعلومات، يُرجى زيارة **world.visionfitness.com**

SIMPLE
تُعرض إحصائيات التمرين في 3 نوافذ قابلة للتخصيص.

TRACK
يعرض مسار 400 متر (1/4 ميل). تتيح لك ميزة Split تتبع أسرع أشواطك وتحسين الوقت.

VIRTUAL ACTIVE
تُعرض معلومات التمرين الخاصة بك وتظهر مسارات Virtual Active. مع Virtual Active، يمكنك تخطي حدود التمرين المعتاد أثناء المشي أو الجري والانتقال إلى وجهات مذهلة.

SPRINT 8
تتبع مستوى الإنجاز أثناء التمرين باستخدام برنامج Sprint 8.

معدل النبضات المستهدف
تتبع مستوى الإنجاز أثناء التمرين باستخدام برنامج مُعدل النبضات المستهدف.

اختبار اللياقة البدنية
تتبع مستوى الإنجاز أثناء التمرين باستخدام برنامج اختبار اللياقة البدنية.

تغيير التمرين
حدد تمرينًا مختلفًا من دون إيقاف التمرين الحالي.

تغيير الوزن
قم بتغيير وزنك أثناء التمرين لحساب السعرات الحرارية بطريقة أكثر تخصيصًا ودقة.

TV
شاهد البث التليفزيوني المباشر.

REMOTE TV
الصوت اللاسلكي لأجهزة التليفزيون الرأسية.

MY MEDIA
وصّل ملفات الصوت والفيديو وتحكم فيها على الشاشة من خلال منفذ USB أو بلوتوث.

WEB BROWSER
اتصل بشبكة الويب أثناء التمرين.

WEATHER
احصل على معلومات عن حالة الطقس المحلية.

NETFLIX
استعرض وشاهد مقاطع فيديو نتفليكس أثناء التمرين. مطلوب إدخال حساب نتفليكس من أجل الوصول إلى المحتوى.

HULU
استعرض وشاهد مقاطع فيديو هولو أثناء التمرين. مطلوب إدخال حساب هولو من أجل الوصول إلى المحتوى.

YOUTUBE
استعرض وشاهد مقاطع فيديو يوتيوب أثناء التمرين.

SPOTIFY
استعرض واستمع إلى المقاطع الموسيقية المفضلة لك أثناء التمرين.

FACEBOOK
استعرض صفحة فيس بوك الخاصة بك أثناء التمرين.

TWITTER
اطلع على تغريدات تويتر أثناء التمرين.

INSTAGRAM
استعرض حسابك على إنستجرام أثناء التمرين.

PRESS READER
استعرض منصة الصحف والمجلات الرقمية المتاحة أثناء التمرين.

FLIPBOARD
استعرض منصة الصحف والمجلات الرقمية المتاحة أثناء التمرين.

KINDLE READER
اتصل بالكتب الإلكترونية واقرأها أثناء التمرين.

SOLITAIRE SUITE
مارس ألعاب سوليتير الإلكترونية أثناء التمرين.

HDMI IN PORT
تسجيل الشاشة للأجهزة الذكية التي تدعم منفذ إخراج HDMI إلى وحدة التحكم *
* باقتنا لا تشمل الكبلات والأجهزة الذكية.

ملاحظة:

خضع هذا الجهاز للاختبار وثبت توافقه مع الحدود الخاصة بالأجهزة الرقمية من الفئة ب، ضمن الجزء 15 من قواعد لجنة الاتصالات الفيدرالية. وهذه الحدود مخصصة لتوفير الحماية المعقولة ضد التداخل الضار عند استخدام الجهاز في بيئة سكنية. يُولّد هذا الجهاز ويستخدم وقد يُشع طاقة تردد لاسلكية، وفي حالة عدم تركيبه واستخدامه طبقًا للإرشادات، ربما يؤدي إلى حدوث تداخل ضار مع الاتصالات اللاسلكية. بيد أنه ليس ثمة ضمان بعدم حدوث التداخل مع تركيب مُعين. إذا تسبب هذا الجهاز في حدوث تداخل ضار مع استقبال الراديو أو التليفزيون، وهو ما يمكن تحديده بإغلاق الجهاز وإعادة تشغيله، يوصى المستخدم بمحاولة تصحيح هذا التداخل بواسطة واحد أو أكثر من التدابير التالية:

- إعادة توجيه هوائي الاستقبال أو تغيير موقعه.
- زيادة المسافة الفاصلة بين الجهاز وجهاز الاستقبال.
- وصّل الجهاز بمصدر تيار كهربائي على دائرة مختلفة عن تلك التي يتصل بها جهاز الاستقبال.
- استشر البائع أو فني راديو/تليفزيون خبيرًا للمساعدة.

إن إجراء أية تغييرات أو تعديلات غير مسموح بها بشكل صريح من قبل الطرف المسؤول عن التوافق من شأنها إبطال حق المستخدم في تشغيل هذا الجهاز.

بيان لجنة الاتصالات الفيدرالية حول التعرض لإشعاع الترددات اللاسلكية:

1. لا يتعين وضع جهاز الإرسال هذا أو تشغيله مع أي هوائي أو جهاز إرسال آخر.
2. هذا الجهاز متوافق مع حدود التعرض لإشعاع الترددات اللاسلكية الصادرة عن لجنة الاتصالات الفيدرالية والمحددة للبيئة غير الخاضعة للسيطرة. يجب تركيب هذا الجهاز وتشغيله بحيث توجد مسافة 20 سم بحد أدنى بين جسمك والمُبرِّد

يُرجى زيارة موقع Vision الإلكتروني للتعرف على المزيد من المعلومات حول وحدة التحكم:
world.visionfitness.com

UNITED STATES
Johnson Health Tech NA
1600 Landmark Drive
Cottage Grove, WI 53527 USA
Toll Free: +1-866-693-4863

INTERNATIONAL (OTHER COUNTRIES)
Johnson Health Tech Co., Ltd.
999, Sec 2, Dongda Rd., Daya Dist.,
Taichung City 428, TAIWAN (R.O.C)
Tel: +886-4-25667100

© 2020 Johnson Health Tech
T600E/S700E/S600E/U600E/R600E Rev 1.0 D_web

VISION FITNESS

COMMERCIAL SUSPENSION ELLIPTICAL TRAINER

3 ENGLISH
8 FRANÇAIS
13 ESPAÑOL
18 PORTUGUÊS
23 DEUTSCH
28 NEDERLANDS
33 ITALIANO
38 POLSKI
43 РУССКИЙ
48 繁體中文
53 العربية

IMPORTANT PRECAUTIONS

SAVE THESE INSTRUCTIONS

When using an Elliptical Trainer, basic precautions should always be followed, including the following: Read all instructions before using this equipment. It is the responsibility of the owner to ensure that all users of this equipment are adequately informed of all warnings and precautions.

This equipment is for indoor use only. This training equipment is a Class S product designed for use in a commercial environment such as a fitness facility.

DANGER! FOR S70/S600E/S700E

TO REDUCE THE RISK OF ELECTRICAL SHOCK:

Always unplug the equipment from the electrical outlet immediately after using, before cleaning, performing maintenance and putting on or taking off parts.

WARNING!

TO REDUCE THE RISK OF BURNS, FIRE, ELECTRICAL SHOCK OR INJURY TO PERSONS:

- Care should be taken when mounting or dismounting the equipment. Before mounting or dismounting, move the pedal on the mounting or dismounting side to its lowest position and bring the machine to a complete stop.
- To maintain balance, it is recommended to keep a grip on the handlebars while exercising, mounting or dismounting the machine.
- Keep the topside of the foot support clean and dry.
- When exercising, always maintain a comfortable pace. Do not sprint above 80 RPMs on this machine.
- Incorrect or excessive exercise may cause injury. If you experience any kind of pain, including but not limited to chest pains, nausea, dizziness, or shortness of breath, stop exercising immediately and consult your physician before continuing.
- This unit is not equipped with a free wheel. Pedal speed should be reduced in a controlled manner.
- Do not turn pedal arms by hand.
- Do not wear clothes that might catch on any part of the unit.
- Always wear athletic shoes while using this equipment.
- Do not jump on the unit.
- At no time should more than one person be on unit while in operation.
- This unit should not be used by persons weighing more than specified in the OWNER'S MANUAL SPECIFICATIONS SECTION. Failure to comply will void the warranty.
- Do not operate under blanket or pillow. Excessive heating can occur and cause fire, electric shock, or injury to persons.
- At NO time should pets or children under the age of 14 be closer to the unit than 10 feet.
- At NO time should children under the age of 14 use the unit.
- Children over the age of 14 or disabled persons should not use the unit without adult supervision.
- Use the unit only for its intended use as described in the unit guide and owner's manual.
- Do not use other attachments that are not recommended by the manufacturer. Attachments may cause injury.
- Never operate the unit with the air opening blocked. Keep the air opening clean, free of lint, hair, and the like.
- To prevent electrical shock, never drop or insert any object into any opening.
- Do not operate where aerosol (spray) products are being used or when oxygen is being administered.
- Do not use unit in any location that is not temperature controlled, such as but not limited to garages, porches, pool rooms, bathrooms, car ports or outdoors. Failure to comply may void the warranty.
- Do not remove the console covers unless instructed by Customer Tech Support. Service should only be done by an authorized service technician.
- Over exercising may result in serious injury or death.
- If you feel faint, stop exercising immediately.
- Individual human power to perform exercise may be different than the mechanical power displayed.

FOR S70/S600E/S700E

- The unit should never be left unattended when plugged in. Unplug from outlet when not in use, and before putting on or taking off parts.
- Disconnect all power before servicing or moving the equipment. To clean, wipe surfaces down with soap and slightly damp cloth only; never use solvents. (See MAINTENANCE)
- Connect this exercise product to a properly grounded outlet only.
- Never operate the unit if it has a damaged cord or plug, if it is not working properly, if it has been dropped or damaged, or immersed in water. Call Customer Tech Support for examination and repair.
- Keep power cord away from heated surfaces. Do not carry this unit by its supply cord or use the cord as a handle.
- To disconnect, turn all controls to the off position, then remove plug from outlet.

CAUTION!

CONSULT A PHYSICIAN BEFORE USING THIS EQUIPMENT. READ OWNER'S MANUAL BEFORE USE.

It is essential that this equipment is used only indoors, in a climate controlled room. If this equipment has been exposed to colder temperatures or high moisture climates, it is strongly recommended that the equipment is warmed up to room temperature before first time use.

POWER REQUIREMENTS

SELF-POWERED FEATURE

S60/S70

Is a self-powered unit, requiring no external power source. When a user pedals at a speed above 25 revolutions per minute (RPM), the power is generated to allow the unit to function properly.

S70

If "Battery Low" displays on your console, you should plug the S70 into the wall for 6 – 12 hours to recharge the battery fully. Be sure to turn the power switch to the "On" position to charge the battery or to use plug-in feature.

DEDICATED CIRCUIT AND ELECTRICAL INFO For S70/S600E/S700E

A "Dedicated Circuit" means that each outlet you plug into should not have anything else running on that same circuit. The easiest way to verify this is to locate the main circuit breaker box, and turn off the breaker(s) one at a time. Once a breaker has been turned off, the only thing that should not have power to it are the units in question. No lamps, vending machines, fans, sound systems, or any other item should lose power when you perform this test.

Non-looped (isolated) neutral/grounding means that each circuit must have an individual neutral/ground connection coming from it, and terminating at an approved earth ground. You cannot "jumper" a single neutral/ground from one circuit to the next.

ELECTRICAL REQUIREMENTS For S600E

By power adapter, output : 12 V DC, 5 A

ELECTRICAL REQUIREMENTS For S70/S700E

For your safety and to ensure good unit performance, the ground on this circuit must be non-looped (isolated). Please refer to NEC article 210-21 and 210-23. Any alterations to the standard power cord provided could void all warranties of this product.

Console accessories require an external power supply. An external power supply will ensure power is provided to the console at all times and is required when add-on accessories are used.

For units with an integrated TV (Touch), the TV power requirements are included in the unit. An RG6 quad shield coaxial cable with 'F Type' compression fittings on each end will need to be connected to the cardio unit and the video source.

110 V Units

110 V units require the use of a 100-125 V, 60 Hz and a 15 A "Dedicated Circuit", with a non-looped (isolated) neutral/ground for power. This outlet should be a NEMA 5-15R and have the same configuration as the plug. No adapter should be used with this product.

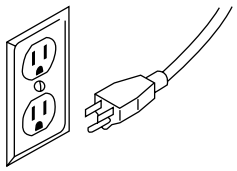

110 NEMA 5-15P PLUG (N.A.)

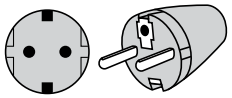

EURO PLUG (EUROPE)

North American and European power cord plugs shown. Depending on your country, the plug type may vary.

220 V Units

220 V units require the use of a 216-250 V, 50 Hz and a 15 A "Dedicated Circuit", with a non-looped (isolated) neutral/ground for power. This outlet should be a NEMA 6-15R and have the same configuration as the plug. No adapter should be used with this product.

Grounding Instructions

The unit must be grounded. If it should malfunction or breakdown, grounding provides a path of least resistance for electric current to reduce the risk of electric shock. The unit is equipped with a cord having an equipment-grounding conductor and a grounding plug. The plug must be plugged into an appropriate outlet that is properly installed and grounded in accordance with all local codes and ordinances. If the user does not follow these grounding instructions, the user could void the limited warranty.

Additional Electrical Info

In addition to the dedicated circuit requirement, the proper gauge wire must be used from the circuit breaker box, to each outlet that will have the maximum number of units running off of it. If the distance from the circuit breaker box to each outlet, is 100 ft (30.5 m) or less, then 12 gauge wire should be used. For distances greater than 100 ft (30.5 m) from the circuit breaker box to the outlet, a 10 gauge wire should be used.

ENERGY SAVING / LOW-POWER MODE For S60/S70/S600E/S700E

All units are configured with the ability to enter into an energy saving / low-power mode when the unit has not been in use for a specified period of time. Additional time may be required to fully reactivate this unit once it has entered the low-power mode. This energy saving feature may be enabled or disabled from within the 'Manager Mode' or 'Engineering Mode.'

FCC REGULATIONS (USA ONLY) For S600E/S700E

This equipment has been tested and found to comply with the limits for a Class B digital device, pursuant to part 15 of the FCC rules. These limits are designed to provide reasonable protection against harmful interference in a residential installation. This equipment generates, uses and can radiate radio frequency energy and, if not installed and used in accordance with the instructions, may cause harmful interference to radio communications. However, there is no guarantee that interference will not occur in a particular installation. If this equipment does cause harmful interference to radio or television reception, which can be determined by turning the equipment off and on, the user is encouraged to try to correct the interference by one or more of the following measures:

- Reorient or relocate the receiving antenna.
- Increase the separation between the equipment and receiver.
- Connect the equipment into an outlet on a circuit different from that to which the receiver is connected.
- Consult the dealer or an experienced radio/TV technician for help.

FCC RF Radiation Exposure Statement:

1. This Transmitter must not be co-located or operating in conjunction with any other antenna or transmitter.
2. This equipment complies with FCC RF radiation exposure limits set forth for an uncontrolled environment. This equipment should be installed and operated with a minimum distance of 20 centimeters between the radiator and your body.

BEFORE YOU BEGIN

LOCATION OF THE UNIT

Place the equipment on a level and stable surface away from direct sunlight. The intense UV light can cause discoloration on the plastics. Locate the equipment in an area with cool temperatures and low humidity. Please leave a free area behind the equipment that is at least 0.6 meters (24 inches). This area must be clear of any obstruction and provide the user a clear exit path from the equipment. Do not place the equipment in any area that will block any vent or air openings. The equipment should not be located in a garage, covered patio, near water or outdoors.

LEVELING THE EQUIPMENT

After positioning the Suspension Elliptical™ Trainer in its intended location, check the unit's stability. Rocking or wobbling indicates that your Suspension Elliptical™ Trainer needs to be leveled. Determine which leveler is not resting completely on the floor. Loosen the nut at the base of the leveler to allow the leveler to rotate. Now rotate the leveler to the left or right until the Suspension Elliptical™ Trainer is stable. Lock the adjustment by tightening the nut against the support tube.

WARNING!

Our equipment is heavy, use care and additional help if necessary when moving. Failure to follow these instructions could result in injury.

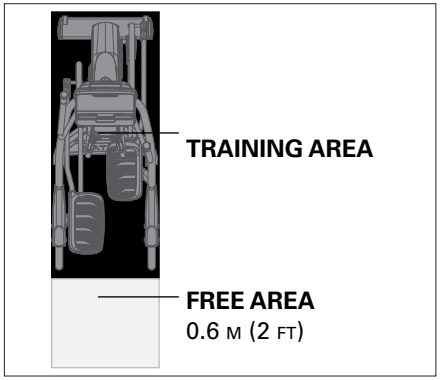

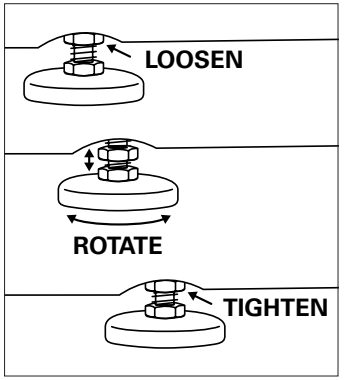

POWER

If the equipment is powered by a power supply, the power must be plugged into the power jack, which is located in the front of the equipment near the stabilizer tube. Unplug cord when not in use.

MOUNTING/DISMOUNTING THE EQUIPMENT

1. Stand behind the equipment.
2. While holding both of the rear arm rests for support, place your foot on the lowest foot pedal and push pedal down into the lowest position before stepping onto foot pedal.
3. Wait until the equipment finds its resting place and then place your other foot on the opposite pedal.
4. Bring the equipment to a complete stop before dismounting.

USING THE HEART RATE FUNCTION

The heart rate function on this product is not a medical device. While heart rate grips can provide a relative estimation of your actual heart rate, they should not be relied on when accurate readings are necessary. Some people, including those in a cardiac rehab program, may benefit from using an alternate heart rate monitoring system like a chest or wrist strap. Various factors, including movement of the user, may affect the accuracy of your heart rate reading. The heart rate reading is intended only as an exercise aid in determining heart rate trends in general. Please consult your physician.

Place the palm of your hands directly on the grip pulse handlebars. Both hands must grip the bars for your heart rate to register. It takes a few seconds for your heart rate to register. When gripping the pulse handlebars, do not grip tightly. Holding the grips tightly may elevate your blood pressure. Keep a loose, cupping hold. You may experience an erratic readout if consistently holding the grip pulse handlebars. Make sure to clean the pulse sensors to ensure proper contact can be maintained.

WARNING!

Heart rate monitoring systems may be inaccurate. Over exercising may result in serious injury or death. If you feel faint, stop exercising immediately.

PROPER USAGE

This equipment offers a variety of foot positions. Moving your foot to the forward most position of the foot pad increases your step height, which will create a feel similar to a step machine. Placing your foot toward the back of the foot pad decreases your step height and creates more of a gliding feel, similar to a smooth walk or run. Always make sure your entire foot is secured on the foot pad.

This equipment also allows you to pedal both forward and backwards to offer a variation to your workout and to focus on other major leg muscle groups such as your hamstrings and calves.

To determine proper workout position, stand on the pedal with your foot on the center of the pedal. Keep your knees slightly bent at all times. You should be able to pedal without locking your knees or shifting your weight from side to side.

BRAKE SYSTEM

This equipment utilizes magnetic resistance to set specific levels of resistance. The resistance level setting in addition to the RPM is used to determine the power (watts) output.

MAINTENANCE

1. Any and all part removal or replacement must be performed by a qualified service technician.
2. DO NOT use any equipment that is damaged and or has worn or broken parts. Use only replacement parts supplied by your country's local dealers.
3. MAINTAIN LABELS AND NAMEPLATES: Do not remove labels for any reason. They contain important information. If unreadable or missing, contact your country's local dealers for a replacement.
4. MAINTAIN ALL EQUIPMENT: Preventative maintenance is the key to smooth operating equipment as well as keeping your liability to a minimum. Equipment needs to be inspected at regular intervals.
5. Ensure that any person(s) making adjustments or performing maintenance or repair of any kind is qualified to do so. Local dealers will provide service and maintenance training at our corporate facility upon request.

WARNING

To remove power from the Equipment, the power cord must be disconnected from the wall outlet.

NEED HELP?

TIf you have questions or if there are any missing parts, contact Customer Tech Support. Visit **world.visionfitness.com** for contact information.

PRODUCT SPECIFICATIONS

MODEL	S60	S70	S600E	S700E
Max User Weight	182 kg / 400 lbs			
Product Weight	140 kg / 308 lbs	160 kg / 352 lbs	146.5 kg / 323 lbs	163.5 kg / 360 lbs
Shipping Weight	158 kg / 348 lbs	181 kg / 399 lbs	174 kg / 383 lbs	188 kg / 414 lbs
Overall Dimensions (L x W x H)*	186 x 75 x 164 cm / 74" x 29.5" x 64.5"	191 x 89 x 173 cm / 75" x 35" x 68"	186 x 75 x 164 cm / 74" x 29.5" x 64.5"	191 x 89 x 173 cm / 75" x 35" x 68"

* Ensure a minimum clearance width of 0.6 meters (24") for access to and passage around the equipment. Please note, 0.91 meters (36") is the ADA recommended clearance width for individuals in wheelchairs.

PREVENTATIVE MAINTENANCE TIPS

- Locate Suspension Elliptical™ Trainer in a cool, dry place.
- Make sure all bolts and fasteners are kept tight.
- Keep the display console free from fingerprints and salt build-up caused by sweat.
- Use a cotton cloth with water and a mild cleaning product to clean the Suspension Elliptical™ Trainer. Other fabrics, including paper towels, may scratch the surface. Do not use ammonia or acid-based cleaners.
- Clean the exterior of the machine thoroughly on a regular basis.

PREVENTATIVE MAINTENANCE SCHEDULE

Follow the schedule below to ensure proper operation of the product.

ITEM	DAILY	MONTHLY	BI-ANNUALLY	ANNUALLY
Display Console		CLEAN		
All Bolts & Hardware			INSPECT	
Frame		CLEAN		INSPECT
Handlebars		CLEAN		
Plastic Covers		CLEAN		
Footplates		CLEAN		
Power Cord				INSPECT

PRÉCAUTIONS IMPORTANTES

CONSERVEZ CES INSTRUCTIONS

Lors de l'utilisation d'un entraîneur Elliptical, des précautions de base doivent toujours être respectées, notamment les suivantes : Lisez toutes les instructions avant d'utiliser cet équipement. Il incombe au propriétaire de s'assurer que tous les utilisateurs de cet équipement sont correctement informés de tous les avertissements et de toutes les précautions.

Cet équipement est destiné à une utilisation en intérieur uniquement. Cet équipement d'entraînement est un produit de classe S conçu pour une utilisation dans un environnement commercial tel qu'un centre de fitness.

DANGER ! POUR S70/S600E/S700E

POUR RÉDUIRE LE RISQUE DE CHOC ÉLECTRIQUE :

Débranchez toujours l'équipement de la prise de courant immédiatement après l'avoir utilisé et avant de le nettoyer, d'effectuer des opérations de maintenance et de mettre ou d'enlever des pièces.

AVERTISSEMENT !

POUR RÉDUIRE LE RISQUE DE BRÛLURE, D'INCENDIE, DE CHOC ÉLECTRIQUE OU DE BLESSURE :

- Des précautions doivent être prises en montant sur l'équipement ou en en descendant. Avant de monter ou de descendre, placez la pédale du côté montée ou descente dans sa position la plus basse et arrêtez complètement la machine.
- Pour garder l'équilibre, il est recommandé de tenir le guidon fermement pendant l'entraînement ainsi qu'en montant sur la machine ou en descendant.
- Gardez le dessus du support de pied propre et sec.
- Lors de l'exécution de tout exercice, maintenez toujours un rythme confortable. Ne sprintez pas à plus de 80 rotations par minute sur cette machine.
- Un exercice incorrect ou excessif peut causer des blessures. Si vous ressentez une douleur quelconque, notamment des douleurs à la poitrine, des nausées, des étourdissements ou un essoufflement, arrêtez immédiatement de faire l'exercice et consultez votre médecin avant de continuer.
- Cette unité n'est pas équipée d'une roue libre. La vitesse des pédales doit être réduite de manière contrôlée.
- Ne tournez pas les bras de la pédale à la main.
- Ne portez pas de vêtements qui pourraient rester coincés sur une partie quelconque de l'appareil.
- Portez toujours des chaussures de sport lorsque vous utilisez cet équipement.
- Ne sautez pas sur l'appareil.
- À aucun moment, plus d'une personne ne doit être sur l'appareil pendant son fonctionnement.
- Cet appareil ne doit pas être utilisé par des personnes pesant plus que le poids spécifié dans la SECTION SPÉCIFICATIONS DU MANUEL DU PROPRIÉTAIRE. Si vous ne vous conformez pas à ces instructions, la garantie sera annulée.
- Ne pas utiliser sous une couverture ou un oreiller. Une surchauffe peut se produire et provoquer un incendie, une électrocution ou des blessures.
- À aucun moment, les animaux de compagnie et les enfants de moins de 14 ans ne doivent s'approcher de l'appareil à moins de 3 mètres.
- Les enfants de moins de 14 ans ne doivent à aucun moment utiliser l'appareil.
- Les enfants de plus de 14 ans ou les personnes handicapées ne peuvent pas utiliser l'appareil sans la surveillance d'un adulte.
- Utilisez l'appareil uniquement pour l'usage prévu, tel que décrit dans le guide de l'appareil et le manuel du propriétaire.
- N'utilisez pas d'autres accessoires non recommandés par le fabricant. Les accessoires peuvent causer des blessures.
- N'utilisez jamais l'appareil avec l'ouverture d'air bloquée. Gardez l'ouverture d'air propre et exempte de peluches, de cheveux et autres crasses.
- Pour éviter les chocs électriques, ne laissez jamais tomber ni n'insérez aucun objet dans une ouverture.
- Ne l'utilisez pas lorsque des aérosols (sprays) sont utilisés ou lorsque de l'oxygène est administré.
- N'utilisez pas l'appareil dans un endroit où la température n'est pas contrôlée, comme par exemple, les garages, les vérandas, les salles de billard, les salles de bain, les abris de voiture ou à l'extérieur. Si vous ne vous conformez pas à ces instructions, la garantie risque d'être annulée.
- Ne retirez pas les couvercles de la console, sauf si l'assistance technique client vous l'a demandé. L'entretien ne doit être effectué que par un technicien de service autorisé.
- S'exercer de manière excessive peut entraîner des blessures graves ou la mort.
- Si vous vous sentez mal, arrêtez immédiatement de vous entraîner.
- La puissance humaine individuelle pour effectuer l'exercice peut être différente de la puissance mécanique affichée.

POUR S70/S600E/S700E

- Une unité ne doit jamais être laissée sans surveillance lorsqu'elle est branchée. Débranchez-la de la prise de courant lorsqu'elle n'est pas utilisée et avant de mettre ou de retirer des pièces.
- Débranchez toutes les sources d'alimentation avant de réparer ou de déplacer l'équipement. Pour nettoyer, frottez les surfaces avec du savon et un chiffon légèrement humide ; n'utilisez jamais de solvants. (Voir MAINTENANCE)
- Connectez ce produit d'exercice uniquement à une prise correctement mise à la terre.
- N'utilisez jamais l'unité si son cordon ou sa fiche est endommagé(e), si elle ne fonctionne pas correctement ou si elle a été endommagée, jetée par terre ou immergée dans l'eau. Appelez l'assistance technique client pour un examen ou une réparation.
- Tenez le cordon d'alimentation à l'écart des surfaces chauffées. Ne transportez pas cet appareil en le tenant par son cordon d'alimentation et n'utilisez pas le cordon comme poignée.
- Pour la déconnecter, mettez toutes les commandes en position d'arrêt, puis retirez la fiche de la prise.

ATTENTION !

CONSULTEZ UN MÉDECIN AVANT D'UTILISER CET ÉQUIPEMENT. LISEZ LE MANUEL DU PROPRIÉTAIRE AVANT UTILISATION.

Il est essentiel que cet équipement ne soit utilisé qu'à l'intérieur, dans une pièce climatisée. Si cet équipement a été exposé à des températures plus froides ou à des climats très humides, il est fortement recommandé de réchauffer l'équipement jusqu'à la température ambiante avant la première utilisation.

PUISSANCE REQUISE

FONCTIONNALITÉ AUTO-ALIMENTÉE

S60/S70

Est une unité auto-alimentée, qui ne requiert pas de source d'alimentation externe. Lorsqu'un utilisateur pédale à une vitesse supérieure à 25 révolutions par minute (RPM), l'énergie est générée pour permettre à l'unité de fonctionner correctement.

S70

Si « batterie faible » s'affiche sur votre console, branchez la S70 à une prise murale pendant 6 à 12 heures pour recharger complètement la batterie. Assurez-vous de mettre l'interrupteur en position « ALLUMÉ » pour charger la batterie ou utiliser la fonctionnalité enfichable.

CIRCUIT DÉDIÉ ET INFORMATIONS ÉLECTRIQUES Pour S70/S600E/S700E

Un « circuit dédié » signifie que rien d'autre ne doit être branché dans une prise qui fait déjà fonctionner quelque chose sur ce même circuit. Le moyen le plus simple de le vérifier est de localiser le boîtier de disjoncteur principal et de couper le(s) disjoncteur(s) un à la fois. Une fois qu'un disjoncteur a été coupé, les seules choses qui ne doivent pas être sous tension, ce sont les unités en question. Aucune lampe, distributeur automatique, ventilateur, système audio ou autre élément ne devrait perdre de la puissance lorsque vous effectuez ce test.

Neutre/masse sans boucle (isolé) signifie que chaque circuit doit avoir une connexion neutre/masse individuelle provenant de celui-ci et se terminant sur une prise de terre approuvée. Vous ne pouvez pas « shunter » un(e) seul(e) neutre/masse d'un circuit à l'autre.

EXIGENCES ÉLECTRIQUES Pour S600E

Avec un adaptateur secteur, sortie : 12 V.c.c., 5 A

EXIGENCES ÉLECTRIQUES Pour S70/S700E

Pour votre sécurité et afin de garantir de bonnes performances, la masse de ce circuit doit être sans boucle (isolée). Veuillez vous reporter aux articles 210-21 et 210-23 du NEC. Toute modification du cordon d'alimentation standard fourni pourrait annuler toutes les garanties de ce produit.

Les accessoires de la console exigent une sortie d'alimentation externe. Une alimentation externe garantira que l'alimentation est fournie à la console à tout moment et est nécessaire lorsque des accessoires supplémentaires sont utilisés.

Pour les appareils équipés d'un téléviseur intégré (Touch), les besoins en alimentation du téléviseur sont spécifiés dans l'unité. Un câble coaxial à quadruple blindage RG6 avec des raccords à compression de « F Type » à chaque extrémité devra être connecté à l'unité cardio et à la source vidéo.

Unités de 110 V

Les unités à 110 V nécessitent l'utilisation d'un « circuit dédié » 100-125 V, 60 Hz et 15 A, avec un(e) neutre/masse sans boucle (isolé) pour la puissance. Cette prise doit être une NEMA 5-15R et avoir la même configuration que la fiche. Aucun adaptateur ne doit être utilisé avec ce produit.

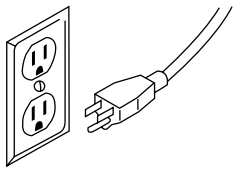

FICHE 110 NEMA 5-15P (N.A.)

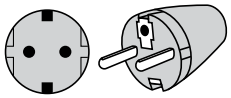

FICHE EURO (EUROPE)

Cordons d'alimentation nord-américains et européens illustrés. Le type de fiche peut varier en fonction de votre pays.

Unités de 220 V

Les unités à 220 V nécessitent l'utilisation d'un « circuit dédié » 216-250 V, 50 Hz et 15 A, avec un(e) neutre/masse sans boucle (isolé) pour la puissance. Cette prise doit être une NEMA 6-15R et avoir la même configuration que la fiche. Aucun adaptateur ne doit être utilisé avec ce produit.

Instructions de mise à la terre

L'unité doit être mise à la terre. En cas de dysfonctionnement ou de panne, la mise à la terre fournit un chemin de moindre résistance au courant électrique afin de réduire le risque de choc électrique. L'unité est équipée d'un cordon muni d'un conducteur de mise à la terre de l'équipement et d'une prise de terre. La fiche doit être branchée dans une prise appropriée qui est correctement installée et mise à la terre conformément à tous les codes et règlements locaux. Si l'utilisateur ne suit pas ces instructions de mise à la terre, il risque d'annuler la garantie limitée.

Informations électriques supplémentaires

Outre l'exigence d'un circuit dédié, un câble de calibre approprié doit être utilisé à partir du boîtier du disjoncteur vers chaque prise alimentant le nombre maximum d'unités. Si la distance entre le boîtier du disjoncteur et chaque prise est inférieure ou égale à 30,5 m (100 pi), utilisez un câble de calibre 12. Pour les distances supérieures à 100 pi (30,5 m) entre le disjoncteur et la prise, un câble de calibre 10 doit être utilisé.

MODE ÉCONOMIE D'ÉNERGIE/BASSE CONSOMMATION

Pour S60/S70/S600E/S700E

Toutes les unités sont configurées avec la possibilité d'entrer dans un mode économie d'énergie/basse consommation lorsque l'unité n'a pas été utilisée pendant une période de temps spécifiée. Un délai supplémentaire peut être nécessaire pour réactiver complètement cette unité une fois qu'elle est entrée en mode basse consommation. Cette fonction d'économie d'énergie peut être activée ou désactivée dans le « mode gestionnaire » ou le « mode ingénierie ».

RÉGLEMENTATIONS FCC (ÉTATS-UNIS UNIQUEMENT) Pour S600E/S700E

Cet équipement a été testé et déclaré conforme aux limites applicables aux appareils numériques de classe B, conformément à la partie 15 des règles de la FCC. Ces limites sont conçues pour fournir une protection raisonnable contre les interférences nuisibles dans une installation résidentielle. Cet équipement génère, utilise et peut émettre une énergie de fréquence radio et, s'il n'est pas installé et utilisé conformément aux instructions, peut provoquer des interférences nuisibles aux communications radio. Cependant, rien ne garantit que des interférences ne se produiront pas dans une installation spécifique. Si cet équipement cause des interférences nuisibles à la réception radio ou télévision, ce qui peut être déterminé en éteignant puis en rallumant l'équipement, l'utilisateur est invité à essayer de corriger l'interférence par une ou plusieurs des mesures suivantes :

- Réorientez ou déplacez l'antenne de réception.
- Augmentez la séparation entre l'équipement et le récepteur.
- Connectez l'équipement à une prise sur un circuit différent de celui auquel le récepteur est connecté.
- Consultez le revendeur ou un technicien radio/TV expérimenté pour obtenir de l'aide.

Déclaration d'exposition aux radiations RF de la FCC :

1. Cet émetteur ne doit pas être placé ou utilisé conjointement avec une autre antenne ou un autre émetteur.
2. Cet équipement est conforme aux limites d'exposition aux rayonnements RF établies par la FCC pour un environnement non contrôlé. Cet équipement doit être installé et utilisé avec une distance minimale de 20 centimètres entre le radiateur et votre corps.

AVANT DE COMMENCER

EMPLACEMENT DE L'APPAREIL

Placez l'équipement sur une surface plane et stable, à l'abri de la lumière directe du soleil. La lumière UV intense peut provoquer une décoloration des plastiques. Placez l'équipement dans une zone avec des températures fraîches et une faible humidité. Veuillez laisser une zone libre derrière l'appareil d'au moins 0,6 mètre (24 pouces). Cette zone doit être dégagée de toute obstruction et fournir à l'utilisateur un chemin de sortie dégagé de l'appareil. Ne placez pas l'équipement dans un endroit où il serait susceptible de bloquer les ouvertures d'aération ou de ventilation. L'équipement ne doit pas être situé dans un garage, sur une terrasse couverte, près de l'eau ou à l'extérieur.

NIVELLEMENT DE L'ÉQUIPEMENT

Après avoir positionné l'entraîneur suspension Elliptical™ à l'endroit prévu à cet effet, contrôlez la stabilité de l'unité. Un basculement ou un vacillement indique que votre entraîneur Suspension Elliptical™ doit être mis à niveau. Déterminez quel niveleur ne repose pas complètement sur le sol. Desserrez l'écrou à la base du niveleur pour qu'il puisse pivoter. À présent, faites pivoter le niveleur vers la gauche ou la droite jusqu'à ce que l'entraîneur Suspension Elliptical™ soit stable. Verrouillez l'ajustement en serrant l'écrou contre le tube de support.

AVERTISSEMENT !

Notre équipement est lourd ; prenez des précautions et demandez de l'aide supplémentaire si nécessaire quand vous la déplacez. Le non-respect de ces instructions peut entraîner des blessures.

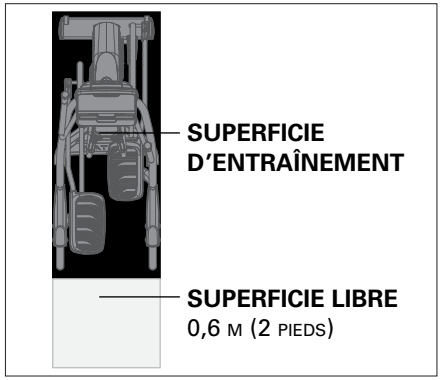

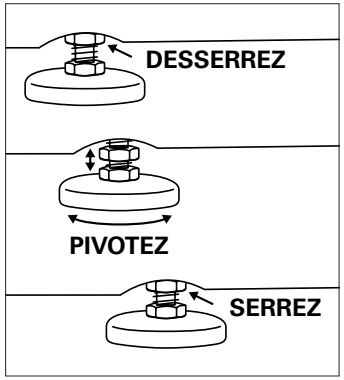

PUISSANCE

Si l'équipement est alimenté par une alimentation électrique, celle-ci doit être branchée dans la prise située à l'avant de l'équipement, près du tube stabilisateur. Débranchez le cordon lorsqu'il n'est pas utilisé.

MONTER SUR L'ÉQUIPEMENT ET EN DESCENDRE

1. Tenez-vous derrière l'équipement.
2. Tout vous appuyant sur les deux accoudoirs arrière, placez votre pied sur la pédale la plus basse et poussez la pédale vers le bas dans la position la plus basse avant de monter sur la pédale.
3. Attendez que l'équipement cesse de bouger, puis placez votre autre pied sur la pédale opposée.
4. Arrêtez complètement l'équipement avant d'en descendre.

UTILISATION DE LA FONCTION FRÉQUENCE CARDIAQUE (HEART RATE)

La fonction de fréquence cardiaque sur ce produit n'est pas un appareil médical. Bien que les poignées de fréquence cardiaque puissent fournir une estimation relative de votre fréquence cardiaque réelle, elles ne doivent pas être utilisées lorsque des mesures précises sont nécessaires. Certaines personnes, y compris celles qui suivent un programme de réadaptation cardiaque, peuvent tirer avantage de l'utilisation d'un autre système de surveillance de la fréquence cardiaque, comme une ventrale ou une dragonne. Divers facteurs, y compris le mouvement de l'utilisateur, peuvent affecter la précision de la lecture de votre fréquence cardiaque. La lecture de la fréquence cardiaque est uniquement destinée à servir d'aide durant l'exercice pour déterminer les tendances du rythme cardiaque en général. Veuillez consulter votre médecin.

Placez les paumes de vos mains directement sur les poignées du cardio-fréquencemètre. Vous devez saisir les barres avec les deux mains pour que votre fréquence cardiaque soit enregistrée. Il faut quelques secondes pour que votre fréquence cardiaque soit enregistrée. Lorsque vous saisissez le capteur du pouls, ne le tenez pas trop fermement. Tenir fermement les poignées peut faire augmenter votre tension artérielle. Maintenez une prise détendue et relâchée. La lecture peut être erronée si vous tenez les poignées du cardio-fréquencemètre trop fermement. Assurez-vous de nettoyer les capteurs de pulsations pour vous assurer le maintien d'un contact correct.

AVERTISSEMENT !

Les systèmes de surveillance de la fréquence cardiaque peuvent être inexacts. S'exercer de manière excessive peut entraîner des blessures graves ou la mort. Si vous vous sentez mal, arrêtez immédiatement de vous entraîner.

UTILISATION APPROPRIÉE

Cet équipement offre une variété de positions de pied. Déplacer votre pied vers la position la plus en avant du cale-pied augmente la hauteur de votre pas, ce qui créera une sensation similaire à celle d'une machine de step. Placer votre pied vers l'arrière du cale-pied diminue la hauteur de votre pas et crée davantage une sensation de glisse, semblable à celle d'une marche ou d'une course en douceur. Assurez-vous toujours que tout votre pied est fixé sur le cale-pied.

Cet équipement vous permet également de pédaler à la fois vers l'avant et vers l'arrière pour offrir une variation à votre entraînement et pour vous concentrer sur d'autres groupes musculaires importants des jambes tels que vos ischio-jambiers et vos mollets.

Pour déterminer la position d'entraînement appropriée, tenez-vous sur la pédale avec votre pied au centre de celle-ci. Gardez vos genoux légèrement pliés à tout moment. Vous devriez pouvoir pédaler sans bloquer vos genoux ni déplacer votre poids d'un côté à l'autre.

SYSTÈME DE FREINAGE

Cet équipement utilise la résistance magnétique pour définir des niveaux spécifiques de résistance. Le réglage du niveau de résistance en plus du RPM est utilisé pour déterminer la puissance de sortie (en watts).

ENTRETIEN

1. Tout retrait ou remplacement de pièces doit être effectué par un technicien qualifié.
2. N'utilisez PAS un équipement endommagé ni des pièces usées ou cassées. N'utilisez que des pièces de rechange fournies par vos revendeurs locaux.
3. MAINTENANCE DES ÉTIQUETTES ET DES PLAQUES SIGNALÉTIQUES : Ne retirez les étiquettes sous aucun prétexte. Elles contiennent des informations importantes. Si elles sont illisibles ou manquantes, contactez vos revendeurs locaux pour un remplacement.
4. MAINTENANCE DE TOUS LES ÉQUIPEMENTS : La maintenance préventive est la clé pour assurer le bon fonctionnement de l'équipement et minimiser votre responsabilité. L'équipement doit être inspecté à intervalles réguliers.
5. Assurez-vous que toute personne effectuant des ajustements ou des opérations de maintenance/réparation de quelque nature que ce soit est qualifiée pour le faire. Les concessionnaires locaux dispenseront, sur demande, une formation sur l'entretien et la maintenance dans nos locaux.

AVERTISSEMENT

Pour couper l'alimentation de l'équipement, le cordon d'alimentation doit être débranché de la prise murale.

BESOIN D'AIDE ?

Si vous avez des questions ou si des pièces sont manquantes, contactez l'assistance technique à la clientèle. Consultez **world.visionfitness.com** pour obtenir des informations de contact.

ASTUCES DE MAINTENANCE PRÉVENTIVE

- Placez l'entraîneur Suspension Elliptical™ dans un endroit frais et sec.
- Assurez-vous que tous les boulons et toutes les fixations soient bien serrés.
- Maintenez la console d'écran à l'abri des traces de doigts et de l'accumulation de sel provoquée par la transpiration.
- Utilisez un chiffon en coton avec de l'eau et un produit de nettoyage non agressif pour nettoyer l'entraîneur Suspension Elliptical™. Les autres tissus, y compris les serviettes en papier jetables, peuvent rayer la surface. N'utilisez pas de nettoyants à base d'ammoniac ou d'acide.
- Nettoyez soigneusement l'extérieur de la machine à intervalles réguliers.

CALENDRIER DE MAINTENANCE PRÉVENTIVE

Suivez le calendrier ci-dessous pour garantir un fonctionnement correct du produit.

ARTICLE	QUOTIDIENNEMENT	MENSUEL	BI-ANNUELLEMENT	ANNUELLEMENT
Console d'écran		NETTOYEZ		
Tous les boulons & le matériel			INSPECTEZ	
Châssis		NETTOYEZ		INSPECTEZ
Guidons		NETTOYEZ		
Caches en plastique		NETTOYEZ		
Reposes-pieds		NETTOYEZ		
Cordon d'alimentation				INSPECTEZ

SPÉCIFICATIONS DU PRODUIT

MODÈLE	S60	S70	S600E	S700E
Poids utilisateur maxi	182 kg / 400 lbs			
Poids du produit	140 kg / 308 lbs	160 kg / 352 lbs	146.5 kg / 323 lbs	163.5 kg / 360 lbs
Poids d'expédition	158 kg / 348 lbs	181 kg / 399 lbs	174 kg / 383 lbs	188 kg / 414 lbs
Dimensions hors-tout (lo. x la. x ha.)*	186 x 75 x 164 cm / 74" x 29.5" x 64.5"	191 x 89 x 173 cm / 75" x 35" x 68"	186 x 75 x 164 cm / 74" x 29.5" x 64.5"	191 x 89 x 173 cm / 75" x 35" x 68"

* Assurez une largeur de dégagement minimale de 0,6 mètre (24") pour l'accès à l'équipement et son contournement. Veuillez noter que 0,91 mètre (36") est la largeur de dégagement recommandée par l'ADA pour les personnes en fauteuil roulant.

PRECAUCIONES IMPORTANTES

GUARDE ESTAS INSTRUCCIONES

A la hora de utilizar una Elliptical Trainer, siempre se deben adoptar precauciones básicas, entre ellas, las siguientes: Lea todas las instrucciones antes de utilizar este equipo. El propietario es responsable de garantizar que todos los usuarios de este equipo estén informados de manera adecuada sobre todas las advertencias y precauciones.

Este equipo está destinado únicamente para su uso en interiores. Este equipo de entrenamiento es un producto de clase S diseñado para su uso en un entorno comercial, como una instalación deportiva.

PELIGRO PARA S70/S600E/S700E

PARA REDUCIR EL RIESGO DE DESCARGA ELÉCTRICA:

Desenchufe siempre el equipo de la corriente eléctrica inmediatamente después de su uso, antes de proceder a su limpieza, durante las tareas de mantenimiento y al montar o desmontar piezas.

ADVERTENCIA

PARA REDUCIR EL RIESGO DE QUEMADURAS, INCENDIOS, DESCARGAS ELÉCTRICAS O LESIONES PERSONALES:

- Debe tener precaución a la hora de subirse al equipo o bajarse de él. Antes de subir o bajar, ponga el pedal del lado por donde va a subir o bajar en su posición más baja y pare la máquina por completo.
- Para mantener el equilibrio, se recomienda agarrarse a las agarraderas durante el ejercicio, al subirse a la máquina y al bajarse de ella.
- Mantenga limpia y seca la parte superior de los soportes para los pies.
- A la hora de hacer ejercicio, mantenga en todo momento un ritmo que le resulte cómodo. No utilice el equipo a velocidades superiores a 80 r. p. m.
- Un ejercicio excesivo o inadecuado puede causar lesiones. Si nota algún tipo de dolor, como, por ejemplo, dolores en el pecho, náuseas, mareos o dificultades para respirar, pare de hacer ejercicio de inmediato y consulte a su médico antes de continuar.
- El equipo no incluye una rueda de repuesto. La velocidad de los pedales debe reducirse de manera controlada.
- No gire los brazos de los pedales con la mano.
- No lleve prendas de vestir que puedan engancharse en cualquier pieza del equipo.
- Utilice siempre zapatillas de deporte cuando utilice el equipo.
- No salte sobre el equipo.
- En ningún momento debe haber más de una persona en el equipo cuando este se encuentra en funcionamiento.
- Las personas con un peso superior al especificado en el APARTADO DE ESPECIFICACIONES DEL MANUAL DE USUARIO no deben utilizar el equipo. El incumplimiento de estas indicaciones dará lugar a la anulación de la garantía.
- No utilizar bajo sábanas o almohadas, ya que podría producirse un calentamiento excesivo que, a su vez, podría causar un incendio, descargas eléctricas o daños personales.
- Las mascotas y los menores de 14 años no deben estar, EN NINGUNA CIRCUNSTANCIA, a menos de 3 m (10 ft) del equipo.
- Los menores de menos de 14 años NO deben utilizar el equipo en ninguna circunstancia.
- Los menores de más de 14 años y las personas discapacitadas no deben utilizar el equipo sin la supervisión de un adulto.
- Use el equipo únicamente como se describe en el manual del producto y del usuario.
- No utilice accesorios que no estén recomendados por el fabricante. Los accesorios pueden causar lesiones.
- No use el equipo con el orificio de ventilación bloqueado. Mantenga el orificio de ventilación limpio y libre de pelos, pelusas y otros elementos similares.
- Para evitar las descargas eléctricas, no introduzca ni deje caer ningún objeto en las aberturas.
- No utilice el equipo en lugares en los que se utilizan aerosoles (pulverizadores) o si se está administrando oxígeno.
- No utilice el equipo en estancias sin control de la temperatura, como, por ejemplo, garajes, porches, salas con piscina, cuartos de baño, aparcamientos cubiertos o espacios exteriores. El incumplimiento de estas indicaciones puede anular la garantía.
- No extraiga las cubiertas de la consola a menos que se lo indique el servicio de asistencia técnica. El mantenimiento deberá ser llevado a cabo únicamente por un técnico de mantenimiento autorizado.
- El ejercicio excesivo puede producir lesiones graves o la muerte.
- Si se nota mareado, pare de hacer ejercicio de inmediato.
- La capacidad humana para realizar ejercicio puede diferir de la energía mecánica mostrada.

PARA S70/S600E/S700E

- No deje el equipo sin vigilancia mientras está enchufado. Desenchúfelo de la corriente cuando no se esté usando y antes de montar o desmontar piezas del mismo.
- Desconecte la alimentación eléctrica antes de mover el equipo o de realizar tareas de mantenimiento. Para limpiar, pase únicamente un paño ligeramente húmedo y con jabón por las superficies. No utilice nunca disolventes. (Consulte MANTENIMIENTO)
- Conecte este producto de ejercicio físico únicamente a una toma de corriente con una conexión a tierra adecuada.
- No utilice el equipo si algún cable o enchufe se encuentra dañado, si no funciona correctamente, si se ha estropeado o si se ha sumergido en agua. Póngase en contacto con el servicio de asistencia técnica al cliente para una revisión y reparación.
- Mantenga el cable de alimentación alejado de las superficies calientes. No emplee el cable de alimentación para mover el equipo ni como tirador.
- Para desconectar el equipo, coloque todos los controles en posición de apagado y desconecte el enchufe de la toma.

PRECAUCIÓN

CONSULTE A UN MÉDICO ANTES DE UTILIZAR ESTE EQUIPO. LEA EL MANUAL DE USUARIO ANTES DE UTILIZARLO.

Es fundamental que este equipo solo se utilice en espacios interiores, en salas con control de la temperatura. Si el equipo se ha visto expuesto a temperaturas más bajas o climas muy húmedos, se recomienda encarecidamente que se ajuste el equipo a la temperatura de la habitación antes de utilizarlo por primera vez.

REQUISITOS DE ALIMENTACIÓN

FUNCIÓN DE AUTOALIMENTACIÓN

S60/S70

Se trata de un equipo autoalimentado que no necesita una fuente de alimentación externa. Cuando el usuario pedalea a una velocidad por encima de las 25 revoluciones por minuto (r. p. m.), se genera la alimentación necesaria para que el equipo funcione de forma adecuada.

S70

Si se muestra el mensaje «Batería baja» en su consola, deberá enchufar el S70 a la toma de pared durante 6 a 12 horas para recargar la batería por completo. Asegúrese de conectar el interruptor de alimentación en la posición «ON» para cargar la batería o para usar la función de encendido.

CIRCUITO ESPECÍFICO E INFORMACIÓN ELÉCTRICA Para S70/S600E/S700E

Por «circuito específico» se entiende que en una misma toma de corriente no debe haber otro enchufe conectado que no sea el del equipo. La manera más sencilla de comprobar esto es localizando la caja del disyuntor principal y apagando los disyuntores uno a uno. Una vez un disyuntor está apagado, lo único que no debería encenderse son los equipos en cuestión. Las lámparas, las máquinas expendedoras, los ventiladores, los sistemas de sonido o cualquier otro aparato no deberían quedarse sin alimentación durante la prueba.

«Conexión a tierra/neutro sin bucles (aislada)» implica que cada circuito debe contar con una conexión al neutro o a la tierra que salga del mismo y que termine en un punto aprobado de la tierra. No puede «hacer saltar» una conexión única al neutro o a la tierra de un circuito a otro.

REQUISITOS ELÉCTRICOS Para S600E

Con adaptador eléctrico, salida: 12 V CC, 5 A

REQUISITOS ELÉCTRICOS Para S70/S700E

Para su seguridad y con objeto de garantizar un rendimiento adecuado del equipo, la conexión a tierra de este circuito debe ser sin bucles (aislada). Consulte los artículos 210.21 y 210.23 del Código Eléctrico Nacional de EE. UU. (NEC, por sus siglas en inglés). Cualquier alteración en el cable de alimentación de serie podría conllevar la anulación de la garantía del producto.

Los accesorios de la consola requieren una fuente de alimentación externa. Una fuente de alimentación externa garantizará la continua alimentación de la consola y resultará necesaria cuando se utilicen accesorios acoplables.

Para los equipos con televisión integrada (Táctil), las necesidades energéticas de la misma se incluyen en el equipo. Será necesario conectar un cable coaxial RG6 cuádruple apantallado con conectores de compresión tipo F en cada extremo al equipo de cardio y la fuente de vídeo.

Equipos de 110 V

En el caso de los equipos de 110 V, es necesario usar un «circuito específico» de 100-125 V, 60 Hz y 15 A con una conexión a tierra/neutra sin bucles (aislada). Esta toma de corriente debe ser un conector NEMA 5-15R y tener la misma configuración que el enchufe. No deben usarse adaptadores con este producto.

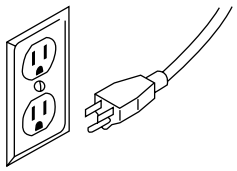

ENCHUFE 110
NEMA 5-15P (N. A.)

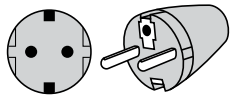

EUROPLUG
(EUROPA)

Se muestran las tomas del cable de alimentación de Europa y Norteamérica. Según su país, el tipo de toma puede variar.

Equipos de 220 V

En el caso de los equipos de 220 V, es necesario usar un «circuito específico» de 216-250 V, 50 Hz y 15 A con una conexión a tierra/neutra sin bucles (aislada). Esta toma de corriente debe ser un conector de tipo NEMA 6-15R y tener la misma configuración que el enchufe. No deben usarse adaptadores con este producto.

Instrucciones para la conexión a tierra

El equipo debe estar conectado a tierra. En caso de avería o error, la conexión a tierra proporciona una vía de menor resistencia para la corriente eléctrica, con lo que se reduce el riesgo de descarga eléctrica. El equipo incluye un cable con un conductor y un enchufe de conexión a tierra. El enchufe debe estar conectado a una toma de corriente correctamente instalada y conectada a tierra según los códigos y ordenanzas locales. El incumplimiento de las presentes instrucciones de conexión a tierra podría conllevar la anulación de la garantía limitada.

Información eléctrica adicional

Además del circuito específico necesario, deberá usarse un cable del calibre adecuado de la caja del disyuntor con cada toma de corriente que tenga el máximo número de equipos conectada a ella. Si la distancia entre la caja del disyuntor y cada toma de corriente es de 100 ft (30,5 m) o menos, debe usarse un cable de calibre 12. Para distancias superiores a 100 ft (30,5 m), debe usarse un cable de calibre 10.

MODO DE AHORRO DE ENERGÍA/BAJO CONSUMO Para S60/S70/S600E/S700E

Todos los equipos están configurados con la capacidad de entrar en modo de ahorro de energía/bajo consumo cuando el equipo no se haya usado durante un cierto período de tiempo. Es posible que se necesite un tiempo adicional para reactivar el equipo una vez este haya entrado en modo de bajo consumo. Esta característica de ahorro de energía puede activarse o desactivarse desde el «modo administrador» o el «modo ingeniero».

REGLAMENTOS DE LA FCC (SOLO EE. UU.) Para S600E/S700E

Tras la realización de pruebas a este equipo, se ha determinado que respeta los límites de los dispositivos digitales de clase B, de conformidad con el apartado 15 de las normas de la Comisión Federal de Comunicaciones de los Estados Unidos (FCC, por sus siglas en inglés). Estos límites se han concebido para ofrecer una protección razonable contra las interferencias perjudiciales en instalaciones residenciales. Este equipo genera, utiliza y puede radiar energía de radiofrecuencia y, si no se instala y utiliza de conformidad con las instrucciones, puede ocasionar interferencias perjudiciales en las radiocomunicaciones. Sin embargo, no se puede garantizar que no se vayan a producir interferencias en una instalación concreta. Si este equipo causa interferencias perjudiciales en la recepción de radio o televisión, lo cual puede determinarse apagando y encendiendo el equipo, se recomienda al usuario que trate de corregir las interferencias a través de una o varias de las siguientes medidas:

- Reoriente la antena receptora o colóquela en un sitio diferente.
- Aumente la separación entre el equipo y el receptor.
- Conecte el equipo a una salida de un circuito diferente de aquel al está conectado el receptor.
- Consulte al distribuidor o a un técnico de radio o televisión con experiencia para pedirle ayuda.

Declaración de exposición a la radiación de radiofrecuencia de la FCC:

1. Este transmisor no debe colocarse en el mismo sitio que otra antena o transmisor ni utilizarse junto con este tipo de emisores.
2. Este equipo respeta los límites de exposición a la radiación de radiofrecuencia de la FCC establecidos para un entorno no controlado. Este equipo debe instalarse y utilizarse de tal manera que entre el emisor de radiación y su cuerpo haya una distancia mínima de 20 centímetros.

ANTES DE COMENZAR

UBICACIÓN DEL EQUIPO

Coloque el equipo sobre una superficie estable y nivelada que no esté expuesta a la luz directa del sol. Una exposición intensa a la luz ultravioleta puede provocar la decoloración del plástico. Coloque el equipo en una zona con temperaturas frescas y bajos niveles de humedad. Deje una zona despejada detrás del equipo de, al menos, 0,6 metros (24 in). Esta zona debe estar libre de bloqueos y facilitar al usuario una bajada espaciosa del equipo. No coloque el equipo en un lugar donde bloquee una rejilla de ventilación o salida de aire. No se debe instalar en un garaje, en un patio cubierto, cerca de agua ni al aire libre.

NIVELACIÓN DEL EQUIPO

Una vez se haya colocado la Suspension Elliptical™ Trainer en su ubicación prevista, compruebe la estabilidad del equipo. Si percibe que el equipo se balancea o se tambalea, tendrá que nivelar la Suspension Elliptical™ Trainer. Averigüe qué nivelador es el que no se encuentra totalmente apoyado sobre el suelo. Afloje la tuerca que se encuentra en la base del nivelador para poder girar el nivelador. A continuación, gire el nivelador hacia la izquierda o hacia la derecha hasta proporcionar estabilidad a la Suspension Elliptical™ Trainer. Bloquee el ajuste apretando la tuerca contra el tubo soporte.

ADVERTENCIA

Nuestro equipo es pesado, de modo que debe tener cuidado a la hora de moverlo y pedir ayuda si es necesario. Si no sigue estas instrucciones, podría sufrir lesiones.

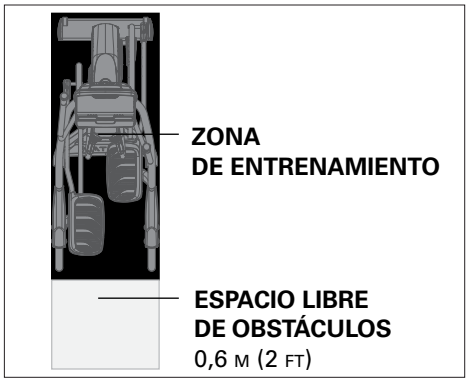

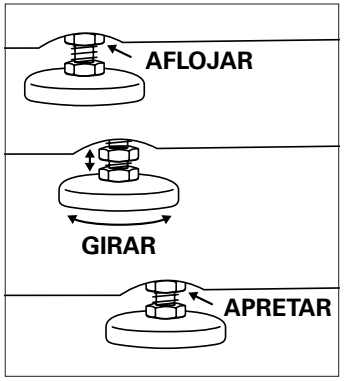

POTENCIA

Si el equipo está conectado mediante una fuente de alimentación, ésta debe estar conectada a la toma de corriente, la cual se encuentra en la parte frontal del equipo, cerca del tubo estabilizador. Desenchufe el cable si no está usando el equipo.

SUBIDA/BAJADA DEL EQUIPO

1. Colóquese detrás del equipo.
2. Apóyese en ambos apoyos traseros para los brazos, coloque un pie en el pedal para pies que se encuentre en la posición más baja y púlselo para que alcance la posición más baja posible. A continuación, súbase al pedal.
3. Espere hasta que el equipo se detenga y, entonces, coloque el otro pie en el pedal opuesto.
4. Detenga el equipo por completo antes de bajar de él.

USO DE LA FUNCIÓN DE FRECUENCIA CARDÍACA

La función de frecuencia cardíaca de este producto no constituye un dispositivo médico. Si bien los puños medidores de la frecuencia cardíaca permiten estimar la frecuencia cardíaca real, no debe fiarse de esta información si necesita mediciones precisas. Algunas personas, como aquellas sometidas a programas de rehabilitación cardíaca, pueden beneficiarse del uso de otros sistemas de control de la frecuencia cardíaca, como un brazalete o una cinta para el pecho. Existen varios factores que pueden afectar a la precisión de la medición de la frecuencia cardíaca, como el movimiento del usuario. La medición de la frecuencia cardíaca solo está prevista como ayuda para el ejercicio, a fin de determinar tendencias generales de frecuencia cardíaca. Consulte a su médico.

Coloque las palmas de las manos sobre los puños medidores del pulso. Ambas manos deben agarrar los puños para que se detecte la frecuencia cardíaca. Para registrar su frecuencia cardíaca se necesitan algunos segundos. No agarre los puños medidores del pulso con fuerza, ya que así puede aumentar la presión arterial. Agárrelos con las manos relajadas y huecas. Si lleva mucho tiempo agarrando los puños, puede producirse una medición irregular. Asegúrese de limpiar los sensores del pulso para garantizar un contacto adecuado.

ADVERTENCIA

Los sistemas de control de la frecuencia cardíaca pueden ser imprecisos. El ejercicio excesivo puede producir lesiones graves o la muerte. Si se nota mareado, pare de hacer ejercicio de inmediato.

USO CORRECTO

Este equipo ofrece una gran variedad de posiciones para los pies. Llevar el pie hacia adelante hasta alcanzar la posición tope de la plataforma para los pies aumenta la altura del paso, lo que emulará a una máquina de escalones. Llevar el pie hacia la parte trasera de la plataforma para los pies reduce la altura del paso y proporcionará una sensación de deslizamiento similar a un paseo o carrera suaves. Compruebe siempre que el pie al completo se encuentra bien sujeto en la almohadilla para los pies.

El equipo también le permite pedalear hacia adelante y hacia atrás, de modo que le proporciona opciones a su entrenamiento y le permite centrarse en otros grupos musculares de las piernas importantes, como son los isquiotibiales o las pantorrillas.

Para colocarse adecuadamente para realizar su entrenamiento, coloque el pie en el centro del pedal y súbase a él. Mantenga las rodillas ligeramente flexionadas en todo momento. Debería poder pedalear sin tener que bloquear las rodillas ni cambiar el peso del cuerpo de un lado al otro.

SISTEMA DE FRENO

Este equipo utiliza resistencia magnética para fijar niveles de resistencia específicos. La configuración del nivel de resistencia y las r. p. m. se utilizan para determinar la potencia de salida (vatios).

MANTENIMIENTO

1. La extracción o sustitución de cualquiera de las piezas deberá ser llevada a cabo por un técnico de mantenimiento cualificado.
2. No utilice NUNCA un equipo que esté dañado o tenga piezas desgastadas o rotas. Utilice únicamente piezas de recambio suministradas por los distribuidores locales de su país.
3. CONSERVE LAS ETIQUETAS Y PLACAS DE IDENTIFICACIÓN: No quite las etiquetas en ningún caso. Contienen información importante. Si son ilegibles o no se han incluido, póngase en contacto con los distribuidores de su país para obtener repuestos.
4. REALICE EL MANTENIMIENTO DE TODO EL EQUIPO: El mantenimiento preventivo es esencial para que el equipo funcione correctamente, así como para reducir al mínimo su responsabilidad. El equipo se debe someter a una inspección de forma periódica.
5. Asegúrese de que todas las personas que realizan ajustes o efectúan tareas de mantenimiento o reparación de cualquier tipo en el equipo estén cualificadas para ello. Los distribuidores locales le ofrecerán formación de servicio y mantenimiento en nuestras instalaciones si así lo solicita.

ADVERTENCIA

Para desconectar la alimentación del equipo, debe desenchufarse el cable de alimentación de la toma de corriente de la pared.

¿NECESITA AYUDA?

Si tiene alguna pregunta o si faltan piezas, póngase en contacto con el servicio de asistencia técnica. Para obtener la información de contacto, visite **world.visionfitness.com**.

CONSEJOS DE MANTENIMIENTO PREVENTIVO

- Coloque la Suspension Elliptical™ Trainer en un lugar fresco y seco.
- Asegúrese de que todos los pernos y sujeciones están apretados.
- Asegúrese de que la consola de visualización no presente huellas ni residuos salinos producidos por el sudor.
- Utilice un paño de algodón con agua y un producto de limpieza suave para limpiar la Suspension Elliptical™ Trainer. Cualquier otro material, incluso las toallitas de papel, podrían dañar la superficie. No utilice amoniaco ni limpiadores a base de ácido.
- Limpie a fondo el exterior de la máquina con regularidad.

PROGRAMA DE MANTENIMIENTO PREVENTIVO

Siga el siguiente programa para asegurar un funcionamiento adecuado del producto.

ELEMENTO	DIARIAMENTE	MENSUALMENTE	BIANUALMENTE	ANUALMENTE
Consola de visualización		LIMPIAR		
Todos los pernos y tornillería			INSPECCIONAR	
Bastidor		LIMPIAR		INSPECCIONAR
Agarraderas		LIMPIAR		
Cubiertas plásticas		LIMPIAR		
Reposapiés		LIMPIAR		
Cable de alimentación				INSPECCIONAR

ESPECIFICACIONES DEL PRODUCTO

MODELO	S60	S70	S600E	S700E
Peso máx. del usuario	182 kg / 400 lb			
Peso del producto	140 kg / 308 lb	160 kg / 352 lb	146,5 kg / 323 lb	163.5 kg / 360 lb
Peso de envío	158 kg / 348 lb	181 kg / 399 lb	174 kg / 383 lb	188 kg / 414 lb
Dimensiones generales (largo x ancho x alto)*	186 x 75 x 164 cm / 74 in x 29.5 in x 64.5 in	191 x 89 x 173 cm / 75 in x 35 in x 68 in	186 x 75 x 164 cm / 74 in x 29.5 in x 64.5 in	191 x 89 x 173 cm / 75 in x 35 in x 68 in

* Asegúrese de dejar una distancia mínima de acceso y paso de 0,6 m (24 in) alrededor del equipo. Tenga en cuenta que la distancia de paso recomendada por la ley sobre personas con discapacidad de los Estados Unidos (ADA, por sus siglas en inglés) para las personas que utilizan silla de ruedas es de 0,91 metros (36 in).

PRECAUÇÕES IMPORTANTES

GUARDE ESTAS INSTRUÇÕES

Ao utilizar um Elliptical Trainer, precauções básicas devem ser seguidas sempre, incluindo o seguinte: Leia todas as instruções antes de utilizar este equipamento. É de responsabilidade do proprietário assegurar que todos os usuários deste equipamento sejam informados de modo adequado sobre todos os avisos e as precauções.

Este equipamento destina-se apenas para uso interno. Este equipamento de treinamento é um produto Classe S projetado para ser utilizado em um ambiente comercial, como uma academia de ginástica.

PERIGO! PARA S70/S600E/S700E

PARA REDUZIR O RISCO DE CHOQUE ELÉTRICO:

Sempre desconecte o equipamento da tomada elétrica imediatamente após seu uso, antes de limpar, realizar manutenção e colocar ou retirar peças.

AVISO!

PARA REDUZIR O RISCO DE QUEIMADURAS, INCÊNDIO, CHOQUE ELÉTRICO OU FERIMENTOS ÀS PESSOAS:

- Cuidados devem ser tomados ao montar ou desmontar o equipamento. Antes de montar ou desmontar, mova o pedal no lado de montagem ou desmontagem para a posição mais baixa e pare a máquina.
- Para manter o equilíbrio, é recomendável segurar o guidão enquanto se exercita, monta ou desmonta a máquina.
- Mantenha a parte superior do suporte do pé limpa e seca.
- Ao se exercitar, mantenha sempre um ritmo confortável. Não dispare acima de 80 RPM nesta máquina.
- O exercício incorreto ou excessivo pode causar ferimentos. Se você experimentar qualquer tipo de dor, incluindo, mas não limitado a dores no tórax, náusea, tontura ou falta de ar, pare os exercícios imediatamente e consulte seu médico antes de continuar.
- Esta unidade não é equipada com uma roda livre. A velocidade dos pedais deve ser reduzida de modo controlado.
- Não gire os braços do pedal com a mão.
- Não vista roupas que possam ficar presas em qualquer parte da unidade.
- Sempre use calçado esportivo ao utilizar este equipamento.
- Não pule na unidade.
- Em momento nenhum, mais de uma pessoa deve estar naunidade durante a operação.
- Esta unidade não deve ser utilizada por pessoas pesando mais do que o especificado na SEÇÃO DE ESPECIFICAÇÕES DO MANUAL DO PROPRIETÁRIO. O não cumprimento das mesmas invalidará a garantia.
- Não opere embaixo de mantas ou travesseiros. Aquecimento excessivo pode ocorrer e causar incêndio, choque elétrico ou ferimentos às pessoas.
- Em NENHUM momento, animais domésticos ou crianças com menos de 14 anos devem estar a uma distância menor do que 10 pés (3 m) da unidade.
- Em NENHUM momento, crianças com menos de 14 anos devem utilizar a unidade.
- Crianças com mais de 14 anos ou pessoas com deficiência não devem utilizar a unidade sem supervisão de um adulto.
- Utilize a unidade apenas para sua utilização prevista conforme descrito no guia da unidade e no manual do proprietário.
- Não utilize outros acessórios que não sejam recomendados pelo fabricante. Acessórios podem causar ferimentos.
- Nunca opere a unidade com a abertura de ventilação bloqueada. Mantenha a abertura de ventilação limpa, livre de fiapos, fios de cabelo e similares.
- Para evitar choque elétrico, nunca deixe cair nem insira algum objeto dentro de qualquer abertura.
- Não opere onde produtos de aerossol (spray) estejam sendo utilizados ou quando oxigênio está sendo administrado.
- Não use a unidade em nenhum local, que não seja com temperatura controlada, como, mas não limitado a, garagens, varandas, halls de piscina, banheiros, coberturas para carros ou ao ar livre. O não cumprimento da mesma pode invalidar a garantia.
- Não remova as coberturas do console a não ser se instruído pelo Suporte Técnico ao Cliente. O serviço deve ser realizado somente por um técnico de serviço autorizado.
- O exercício excessivo pode causar lesões graves ou morte.
- Se você sentir dor, pare imediatamente de se exercitar.
- A força humana individual para realizar exercícios pode ser diferente da força mecânica exibida.

PARA S70/S600E/S700E

- A unidade nunca deve ser deixada sem atenção quando estiver conectada. Desconecte-a da tomada se não estiver em uso e antes de colocar ou retirar peças.
- Desconecte toda a energia antes de fazer manutenção ou mover o equipamento. Para limpar, esfregue as superfícies apenas com sabão e pano levemente úmido; nunca utilize solventes. (Veja MANUTENÇÃO)
- Conecte este equipamento de exercícios apenas em uma tomada adequadamente aterrada.
- Nunca opere a unidade se o cabo ou plugue estiver danificado, se não estiver funcionando adequadamente, se tiver caído ou danificada ou imersa em água. Ligue para o Suporte Técnico ao Cliente para inspeção e reparo.
- Mantenha o cabo de alimentação distante de superfícies quentes. Não transporte esta unidade pelo seu cabo de alimentação nem utilize o cabo como alça.
- Para desconectar, desligue todos os controles e depois remova o plugue da tomada.

CUIDADO!

CONSULTE UM MÉDICO ANTES DE UTILIZAR ESTE EQUIPAMENTO. LEIA O MANUAL DO PROPRIETÁRIO ANTES DO USO.

É essencial que este equipamento seja utilizado apenas em espaços internos, em um ambiente com temperatura controlada. Se este equipamento tiver sido exposto a temperaturas mais frias ou ambientes com alta umidade, é extremamente recomendado que o equipamento seja aquecido à temperatura ambiente antes de utilizá-lo pela primeira vez.

REQUISITOS DE ENERGIA

RECURSO AUTOALIMENTADO

S60/S70

É uma unidade autoalimentada que não requer fonte de energia externa. Quando um usuário pedala a uma velocidade acima de 25 rotações por minuto (rpm), a energia é gerada para permitir que a unidade funcione adequadamente.

S70

Se for exibido "Battery Low" (bateria fraca) no console, você deve conectar o S70 na tomada da parede por 6 a 12 horas para recarregar completamente a bateria. Certifique-se de colocar o interruptor de energia na posição "ON" para carregar a bateria ou usar o recurso de plug-in.

CIRCUITO DEDICADO E INFORMAÇÕES ELÉTRICAS Para S70/S600E/S700E

Um "Circuito dedicado" significa que cada tomada que você conecta não deve ter mais nada funcionando no mesmo circuito. O modo mais fácil de verificar isso é localizar a caixa principal de disjuntores e desligar o(s) disjuntor(es) um por vez. Uma vez que um disjuntor tenha sido desligado, não deve haver energia para as unidades em questão. Nenhuma lâmpada, máquina de venda automática, ventilador, sistema de som ou qualquer outro item deve ter perda de energia ao realizar este teste.

O aterramento/neutro sem loop (isolado) significa que cada circuito deve ter uma conexão individual de aterramento/neutro proveniente dele e terminando em um aterramento aprovado. Você não pode "interconectar" um aterramento/neutro individual de um circuito ao próximo.

REQUISITOS ELÉTRICOS Para S600E

Por adaptador de energia, saída: 12 V CC, 5 A

REQUISITOS ELÉTRICOS Para S70/S700E

Para sua segurança e assegurar o bom desempenho da unidade, o aterramento neste circuito deve ser sem loop (isolado). Consulte a NEC, artigos 210-21 e 210-23. Quaisquer alterações ao cabo de alimentação padrão fornecido podem anular as garantias deste produto.

Os acessórios de console requerem uma fonte de alimentação externa. Uma fonte de alimentação externa garantirá que a energia seja sempre fornecida ao console e é necessária quando acessórios incorporados são usados.

Para unidades com uma TV integrada (Touch), os requisitos elétricos da TV estão incluídos na unidade. Um cabo coaxial RG6 de blindagem quádrupla, com acessórios de compressão "tipo F" em cada extremidade, precisará ser conectado à unidade cardiovascular e à fonte de vídeo.

Unidades de 110 V

Unidades de 110 V requerem o uso de um "Circuito dedicado" de 100-125 V, 60 Hz e 15 A, com um aterramento/neutro (isolado) sem loop para energia elétrica. Esta tomada deve ser segundo NEMA 5-15R e ter a mesma configuração que o plugue. Nenhum adaptador deve ser utilizado com este produto.

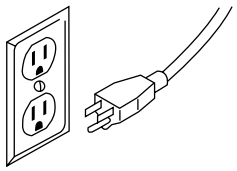

PLUGUE SEGUNDO NEMA 5-15P 110 V (AMÉRICA DO NORTE)

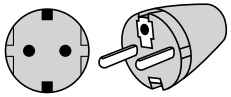

PLUGUE EURO (EUROPA)

Plugues de cabos de alimentação mostrados - padrão europeu e norte-americano. Dependendo de seu país, o tipo de plugue pode variar.

Unidades de 220 V

Unidades de 220 V requerem o uso de um "Circuito Dedicado" de 216-250 V, 50 Hz e 15 A, com um aterramento/neutro (isolado) sem loop para energia elétrica. Esta tomada deve ser segundo NEMA 6-15R e ter a mesma configuração que o plugue. Nenhum adaptador deve ser utilizado com este produto.

Instruções de aterramento

A unidade deve estar aterrada. Se houver mau funcionamento ou pane, o aterramento proporciona um caminho de mínima resistência para a corrente elétrica a fim de reduzir o risco de choque elétrico. A unidade é equipada com um cabo que tem um condutor de aterramento do equipamento e um plugue de aterramento. O plugue deve ser conectado a uma tomada adequada que é instalada de acordo e aterrada segundo todos os códigos locais e as determinações legais. Se o usuário não seguir estas instruções de aterramento, o usuário pode ter a garantia limitada anulada.

Informações elétricas adicionais

Além do requisito de circuito dedicado, o fio de bitola adequada deve ser utilizado a partir da caixa de disjuntores para cada tomada, que terá o número máximo de unidades derivando dela. Se a distância da caixa de disjuntores a cada tomada for de 100 pés (30,5 m) ou menos, um fio de bitola 12 deve ser utilizado. Para distâncias maiores de 100 pés (30,5 m) da caixa de disjuntores à tomada, um fio de bitola 10 deve ser utilizado.

MODO DE ECONOMIA DE ENERGIA/BAIXA POTÊNCIA Para S60/S70/S600E/S700E

Todas as unidades estão configuradas com a capacidade de acessar um modo de economia de energia/baixa potência quando a unidade não estiver em uso por um período especificado. Tempo adicional pode ser necessário para reativar totalmente esta unidade, uma vez que tenha entrado no modo de baixa potência. Esta característica de economia de energia pode ser ativada ou desativada dentro do "Modo de Gerenciador" ou "Modo de Engenharia".

REGULAMENTAÇÕES DA FCC (SOMENTE EUA) Para S600E/S700E

Este equipamento foi testado e atende aos limites para um dispositivo digital Classe B, segundo a parte 15 das normas FCC. Estes limites são designados para fornecer proteção razoável contra interferência prejudicial em uma instalação residencial. Este equipamento gera, utiliza e pode irradiar energia de radiofrequência e, se não for instalado e utilizado conforme as instruções, pode causar interferência prejudicial às radiocomunicações. Entretanto, não há garantia de que a interferência não ocorrerá em uma determinada instalação. Se este equipamento não ocasionar interferência prejudicial à recepção de rádio ou televisão, a qual pode ser determinada ao desligar e ligar o equipamento, o usuário é incentivado a tentar corrigir a interferência mediante uma ou mais das seguintes medidas:

- Reoriente ou reposicione a antena de recepção.
- Aumente a separação entre o equipamento e o receptor.
- Conecte o equipamento a uma tomada em um circuito diferente daquele ao qual o receptor está conectado.
- Consulte o distribuidor ou um técnico experiente em rádio/TV para ajuda.

Declaração de exposição à radiação de RF da FCC:

1. Este transmissor não deve ser posicionado ou operado junto com qualquer outra antena ou transmissor.
2. Este equipamento atende aos limites de exposição à radiação de RF da FCC estabelecidos para uma ambiente não controlado. Este equipamento deve ser instalado e operado com uma distância mínima de 20 cm entre o emissor de radiação e o seu corpo.

ANTES DE INICIAR

LOCALIZAÇÃO DA UNIDADE

Coloque o equipamento em uma superfície nivelada e estável distante da luz direta do sol. A luz UV intensa pode causar descoloração nos plásticos. Posicione o equipamento em uma área com baixa temperatura e pouca umidade. Deixe uma área livre atrás do equipamento que seja de pelo menos 0,6 metro (24 polegadas). Esta área deve estar livre de qualquer obstrução e proporcionar ao usuário um caminho de saída do equipamento. Não coloque o equipamento em uma área que bloqueie aberturas de ventilação ou de ar. O equipamento não deve estar localizado em uma garagem, pátio coberto, próximo de água ou ao ar livre.

NIVELAMENTO DO EQUIPAMENTO

Após posicionar o Suspension Elliptical™ Trainer no local pretendido, verifique a estabilidade da unidade. Balanço ou oscilação indica que o Suspension Elliptical™ precisa ser nivelado. Determine qual nivelador não está completamente apoiado no piso. Afrouxe a porca da base do nivelador para permitir que o nivelador gire. Agora gire o nivelador para a esquerda ou direita até que o Suspension Elliptical™ Trainer fique estável. Trave o ajuste apertando a porca contra o tubo de suporte.

AVISO!

Nosso equipamento é pesado; tome cuidado e, se necessário, peça ajuda ao movê-lo. Falha em seguir estas instruções pode causar ferimentos.

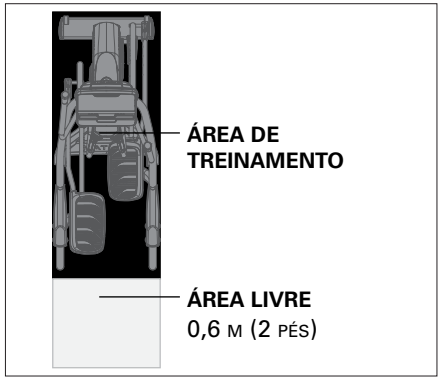

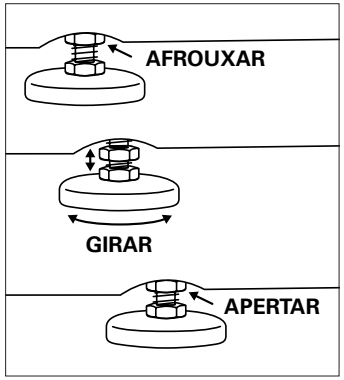

ENERGIA ELÉTRICA

Se o equipamento for alimentado por uma fonte de alimentação, o cabo de alimentação deve ser conectado na entrada de energia, que está localizada na frente do equipamento próximo ao tubo estabilizador. Desconecte o cabo de alimentação se não estiver em uso.

MONTAGEM/DESMONTAGEM DO EQUIPAMENTO

1. Fique atrás do equipamento.
2. Enquanto segura ambos os apoios de braço traseiros, coloque o seu pé no pedal mais baixo e empurre o pedal para baixo para a posição mais inferior possível antes de pisar no pedal.
3. Espere até que o equipamento encontre a posição de descanso e, em seguida, coloque o outro pé no pedal oposto.
4. Pare completamente o equipamento antes de desmontá-lo.

UTILIZAÇÃO DA FUNÇÃO DE FREQUÊNCIA CARDÍACA

A função de frequência cardíaca neste produto não é a de um aparelho médico. Embora eletrodos de frequência cardíaca possam proporcionar uma estimativa relativa de sua frequência cardíaca real, eles não são confiáveis quando leituras precisas são necessárias. Algumas pessoas, incluindo aquelas em um programa de reabilitação cardíaca, podem se beneficiar do uso de um sistema de monitoramento alternativo da frequência cardíaca como uma faixa de tórax ou pulso. Vários fatores, incluindo movimento do usuário, podem afetar a precisão da leitura da sua frequência cardíaca. A leitura da frequência cardíaca é destinada somente como uma ajuda ao exercício na determinação das tendências da frequência cardíaca em geral. Consulte o seu médico.

Coloque as palmas de suas mãos diretamente nos guidões com eletrodos de pulso. Ambas as mãos devem agarrar as barras para registrar a sua frequência cardíaca. Demora alguns segundos para a sua frequência cardíaca ser registrada. Ao agarrar os guidões com eletrodos de pulso, não aperte com força. Apertar os eletrodos com força pode elevar a pressão arterial. Mantenha as mãos frouxas em forma de curva. Você pode experimentar uma leitura incorreta se segurar persistentemente os guidões com eletrodos de pulso. Certifique-se de limpar os sensores de pulso para assegurar que o contato adequado possa ser mantido.

AVISO!

Os sistemas de monitoramento de frequência cardíaca podem ser imprecisos. O exercício excessivo pode causar lesões graves ou morte. Se você sentir dor, pare imediatamente de se exercitar.

USO ADEQUADO

O equipamento oferece uma variedade de posições para os pés. Mover o pé até a posição mais avançada do apoio para os pés aumenta a altura do degrau, o que criará uma sensação semelhante a uma máquina de step. Colocar o pé em direção à parte traseira do pedal diminui a altura do degrau e cria uma sensação de deslizamento, semelhante a uma caminhada ou corrida suave. Sempre verifique se todo o seu pé está preso ao apoio para os pés.

Este equipamento também permite pedalar tanto para frente quanto para trás, de forma a oferecer outra opção de treino e focar em outros grupos principais de músculos das pernas, como isquiotibiais e panturrilhas.

Para determinar a posição correta de treino, fique de pé no pedal posicionando o seu pé no centro do pedal. Mantenha seus joelhos levemente flexionados o tempo todo. Você deve ser capaz de pedalar sem esticar seus joelhos ou deslocar seu peso de um lado para outro.

SISTEMA DE FRENAGEM

Este equipamento utiliza resistência magnética para definir níveis específicos de resistência. O ajuste do níveis de resistência, adicionalmente aos RPMs, é usado para determinar o resultado de potência (W).

MANUTENÇÃO

1. Qualquer remoção ou substituição de peças deve ser realizada por um técnico de serviço qualificado.
2. NÃO utilize um equipamento que esteja danificado ou tenha peças gastas ou quebradas. Utilize apenas peças de reposição fornecidas pelos distribuidores locais do seu país.
3. CONSERVE AS ETIQUETAS E PLACAS: Não remova etiquetas por razão alguma. Elas contêm informações importantes. Se estiverem ilegíveis ou ausentes, entre em contato com os distribuidores locais do seu país para substituição.
4. FAÇA A MANUTENÇÃO DE TODO O EQUIPAMENTO: A manutenção preventiva é a chave para a boa operação do equipamento bem como para manter a mínima confiabilidade. O equipamento precisa ser inspecionado em intervalos regulares.
5. Assegure-se de que qualquer pessoa, que faça ajustes ou realize manutenção ou reparo de qualquer tipo, esteja qualificada para este fim. Os distribuidores locais prestarão serviços bem como farão treinamento de manutenção em nossas instalações, havendo solicitação.

AVISO

Para desligar a energia do equipamento, o cabo de alimentação deve ser desconectado da tomada da parede.

PRECISA DE AJUDA?

Se você tiver perguntas ou caso haja alguma parte ausente, entre em contato com o Suporte Técnico ao Cliente.

Acesse **world.visionfitness.com** para obter informação de contato.

ESPECIFICAÇÕES DO PRODUTO

MODELO	S60	S70	S600E	S700E
Peso máx. usuário	182 kg / 400 lb			
Peso do produto	140 kg / 308 lb	160 kg / 352 lb	146.5 kg / 323 lb	163.5 kg / 360 lb
Peso de expedição	158 kg / 348 lb	181 kg / 399 lb	174 kg / 383 lb	188 kg / 414 lb
Dimensões gerais (C x L x A)*	186 x 75 x 164 cm / 74” x 29.5” x 64.5”	191 x 89 x 173 cm / 75” x 35” x 68”	186 x 75 x 164 cm / 74” x 29.5” x 64.5”	191 x 89 x 173 cm / 75” x 35” x 68”

* Garanta uma largura mínima de espaço de 0,6 m (24") para acesso e passagem ao redor do equipamento. Observe que 0,91 m (36") é a largura recomendada de espaço pela ADA (Americans With Disabilities Act [Lei dos Americanos Portadores de Deficiência]) para pessoas em cadeiras de rodas.

DICAS DE MANUTENÇÃO PREVENTIVA

- Posicione o Suspension Elliptical™ Trainer em um local fresco e seco.
- Certifique-se de que todos os parafusos e acessórios de fixação estejam bem apertados.
- Mantenha o console de exibição livre de impressões digitais e acúmulo de sal causado por suor.
- Use um pano de algodão com água e um produto de limpeza suave para limpar o Suspension Elliptical™ Trainer. Outros tecidos, incluindo toalhas de papel, podem riscar a superfície. Não use amônia ou produtos de limpeza à base de ácido.
- Limpe regularmente o exterior da máquina com cuidado.

PROGRAMA DE MANUTENÇÃO PREVENTIVA

Siga o programa abaixo para garantir a operação adequada do produto.

ITEM	DIARIAMENTE	MENSALMENTE	BIANUAL	ANUALMENTE
Console de exibição		LIMPAR		
Todos os parafusos e as ferragens			INSPECIONAR	
Estrutura		LIMPAR		INSPECIONAR
Guidões		LIMPAR		
Coberturas plásticas		LIMPAR		
Plataformas para pés		LIMPAR		
Cabo de alimentação				INSPECIONAR

WICHTIGE SICHERHEITSHINWEISE

BEWAHREN SIE DIE ANLEITUNGEN AUF

Beim Gebrauch eines Elliptical Trainers sollten die folgenden grundlegenden Sicherheitshinweise unbedingt beachtet werden: Lesen Sie alle Anleitungen, bevor Sie das Gerät benutzen. Der Besitzer ist dafür verantwortlich, dass alle Benutzer dieses Geräts über alle Warn- und Sicherheitshinweise informiert sind.

Dieses Gerät ist nur für die Nutzung in Innenräumen gedacht. Dieses Gerät ist ein Produkt der Klasse S und wurde für die Verwendung in einer kommerziellen Umgebung wie ein Fitnessstudio entworfen.

GEFAHR! FÜR S70/S600E/S700E

ZUR MINDERUNG DES RISIKOS EINES ELEKTRISCHEN SCHLAGES:

Trennen Sie das Gerät immer sofort nach Gebrauch sowie vor der Reinigung, Wartung oder dem Anbringen oder Abnehmen von Teilen vom Stromnetz.

WARNUNG!

ZUR MINDERUNG DES RISIKOS VON VERBRENNUNGEN, BRÄNDEN, ELEKTRISCHEN SCHLÄGEN ODER VERLETZUNGEN VON PERSONEN:

- Montage und Demontage des Geräts müssen mit Vorsicht durchgeführt werden. Bringen Sie das Fußpedal vor Montage- oder Demontagearbeiten auf der Seite der Arbeiten auf die niedrigste Position und halten Sie das Gerät vollständig an.
- Um das Gleichgewicht zu halten, ist es sinnvoll, sich beim Training, Aufbau oder Abbau, an den Griffen festzuhalten.
- Halten Sie die Oberfläche der Fußauflagen sauber und trocken.
- Trainieren Sie stets in einem für Sie angenehmen Tempo. Sprinten Sie nicht mit einer Geschwindigkeit von über 80 U/min auf diesem Gerät.
- Falsches oder übermäßiges Training kann zu Verletzungen führen. Sollten während des Trainings Schmerzen jeglicher Art, etwa Brustschmerzen, Übelkeit, Schwindel oder Atemlosigkeit, auftreten, beenden Sie sofort das Training und suchen Sie einen Arzt auf, bevor Sie das Training fortsetzen.
- Das Gerät ist nicht mit einem Freilauf ausgestattet. Trittgeschwindigkeit sollte kontrolliert gesenkt werden.
- Versetzen Sie die Pedalarme nicht mit den Händen in Bewegung.
- Tragen Sie keine Kleidung, die sich an Teilen des Geräts verfangen könnte.
- Tragen Sie stets Sportschuhe bei der Verwendung des Geräts.
- Springen Sie nicht auf das Gerät.
- Das Gerät darf immer nur von jeweils einer Person verwendet werden.
- Das Gerät darf nicht von Personen benutzt werden, die mehr wiegen, als in dem Abschnitt TECHNISCHE DATEN des BENUTZERHANDBUCHS angegeben ist. Bei Zuwiderhandlung verfällt die Garantie.
- Nicht unter einer Decke oder einem Kissen benutzen. Übermäßige Erwärmung kann zu Bränden, Stromschlägen oder Personenschäden führen.
- Kinder unter 14 Jahren oder Haustiere müssen einen Abstand von mindestens 3 Metern zu diesem Trainingsgerät UNBEDINGT einhalten.
- Kinder unter 14 Jahren dürfen dieses Trainingsgerät NICHT verwenden.
- Kinder über 14 Jahren oder Menschen mit Behinderung sollten das Gerät nicht ohne Aufsicht einer erwachsenen Person benutzen.
- Verwenden Sie das Gerät nur gemäß Geräte- und Benutzerhandbuch.
- Verwenden Sie keine Anbauteile oder -geräte, die nicht vom Hersteller empfohlen sind. Anbauteile können zu Verletzungen führen.
- Betreiben Sie das Gerät niemals, wenn die Belüftungsöffnung blockiert ist. Halten Sie die Belüftungsöffnung sauber und frei von Staub, Haaren und dergleichen.
- Zur Vermeidung von Stromschlägen dürfen keine Gegenstände in Öffnungen am Gerät eingeworfen oder eingeführt werden.
- Nehmen Sie das Gerät nicht an Orten in Betrieb, an denen Aerosolprodukte (Spray) verwendet werden oder Sauerstoff verabreicht wird.
- Verwenden Sie das Gerät nicht in Umgebungen ohne Temperaturregulierung, etwa in Garagen, Vorbauten, Pool-Anlagen, Badezimmern, Autostellplätzen oder im Freien. Bei Zuwiderhandlungen verfällt die Garantie.
- Entfernen Sie die Konsolenabdeckungen nur nach Aufforderung durch den technischen Kundendienst. Die Wartung sollte nur durch autorisiertes Servicepersonal durchgeführt werden.
- Exzessives Training kann zu ernsthaften Verletzungen oder Tod führen.
- Brechen Sie das Training sofort ab, wenn Sie Schwindel oder Benommenheit fühlen.
- Die individuelle menschliche Kraft beim Training kann von der angezeigten mechanischen Kraft abweichen.

FÜR S70/S600E/S700E

- Das Gerät darf nicht unbeaufsichtigt bleiben, solange es an das Stromnetz angeschlossen ist. Ziehen Sie den Stecker aus der Steckdose, wenn Sie das Gerät nicht benutzen oder bevor Sie Teile anbringen oder abnehmen.
- Trennen Sie das Gerät von der Stromversorgung, bevor Sie es warten oder umstellen. Reinigen Sie das Gerät mit einem leicht angefeuchteten Tuch und milder Seife. Verwenden Sie niemals Lösungsmittel. (Siehe „WARTUNG".)
- Schließen Sie das Trainingsgerät nur an eine ordnungsgemäß geerdete Steckdose an.
- Betreiben Sie das Gerät nicht, wenn Kabel oder Stecker beschädigt sind, wenn das Gerät nicht ordnungsgemäß funktioniert, umgefallen, beschädigt oder in Kontakt mit Wasser geraten ist. Wenden Sie sich an den technischen Kundendienst, um Ersatz oder Reparatur zu beantragen.
- Halten Sie das Netzkabel von aufgeheizten Oberflächen fern. Tragen Sie das Gerät nicht am Netzkabel bzw. verwenden Sie das Kabel nicht als Griff.
- Zum Abschalten drehen Sie alle Bedienelemente in die Off-Position und trennen Sie dann den Stecker von der Steckdose.

ACHTUNG!

UNTERZIEHEN SIE SICH EINER ÄRZTLICHEN UNTERSUCHUNG, BEVOR SIE DIESES GERÄT BENUTZEN. LESEN SIE DAS BENUTZERHANDBUCH VOR DEM GEBRAUCH DIESES GERÄTS.

Es ist unerlässlich, dieses Gerät nur im Innenbereich in einem klimatisierten Raum zu verwenden. Ist das Gerät niedrigen Temperaturen oder hoher Luftfeuchtigkeit ausgesetzt gewesen, sollte es vor dem ersten Gebrauch unbedingt auf Raumtemperatur erwärmt werden.

STROMVERSORGUNG

SYSTEM MIT SELBSTANTRIEB

S60/S70

Dies ist ein System mit Selbstantrieb, das keine externe Stromversorgung benötigt. Wenn ein Benutzer mit einer Geschwindigkeit von mehr als 25 Umdrehungen pro Minute (U/min) in die Pedale tritt, wird genug Strom erzeugt, um das Gerät ordnungsgemäß zu betreiben.

S70

Wenn auf Ihrer Konsole „Battery Low“ (Akku schwach) angezeigt wird, sollten Sie das S70 für 6 – 12 Stunden an einer Netzsteckdose anschließen, um den Akku vollständig aufzuladen. Vergewissern Sie sich, dass der Netzschalter auf „Ein“ steht, um den Akku aufzuladen oder die Plug-in-Funktion zu nutzen.

INFORMATIONEN ZU SEPARATEN STROMKREISEN UND ELEKTRIK Für S70/S600E/S700E

„Separater Stromkreis“ bedeutet, dass an der Steckdose, an die Sie Ihr Gerät anschließen, kein anderes Gerät angeschlossen sein darf. Am einfachsten können Sie dies überprüfen, indem Sie den Sicherungskasten ausfindig machen und die Schalter nacheinander ausschalten. Sobald ein Schalter ausgeschaltet wurde, sollte auch nur das dazugehörige Gerät von der Stromzufuhr abgeschnitten sein. Lampen, Verkaufsautomaten, Ventilatoren, Audiosysteme oder sonstige Geräte sollten bei dieser Prüfung nicht von der Stromzufuhr getrennt werden.

Eine Erdung (isoliert, ohne Erdschleife) bedeutet, dass jeder Stromkreis einen eigenen Neutralleiter/Erdungsanschluss haben muss, der von diesem ausgeht und an einer zugelassenen Erdung endet. Es ist nicht möglich, einen einzelnen Neutralleiter/Erdungsanschluss von einem Stromkreis zum nächsten zu „überbrücken“.

ELEKTRISCHE VORAUSSETZUNGEN Für S600E

Nach Netzteil, Ausgang: 12 V DC, 5 A

ELEKTRISCHE VORAUSSETZUNGEN Für S70/S700E

Zu Ihrer Sicherheit und um eine gute Geräteleistung zu gewährleisten, muss die Masse auf diesem Stromkreis nicht durchgeschleift (isoliert) sein. Siehe NEC Artikel 210-21 und 210-23. Jegliche Änderungen am mitgelieferten Standardnetzkabel können zum Erlöschen aller Garantien für dieses Produkt führen.

Für Konsolenzubehör ist eine externe Stromversorgung erforderlich. Ein externes Netzteil stellt sicher, dass die Konsole jederzeit mit Strom versorgt werden kann und ist für zusätzliches Zubehör erforderlich.

Bei Geräten mit integriertem Fernseher (Touch) liegen die TV-Leistungsanforderungen bei. Ein RG6-Koaxialkabel mit vierfacher Abschirmung und Klemmverschraubungen vom Typ F an beiden Enden muss an das Cardiogerät und die Videoquelle angeschlossen werden.

110-Volt-Geräte

110-Volt-Geräte benötigen zur Stromversorgung einen eigenen Stromkreis mit 100 bis 125 V, 60 Hz und 15 A sowie einen nicht schleifenförmigen (isolierten) Neutralleiter/Masse. Die Steckdose sollte eine NEMA 5-15R sein und die gleiche Konfiguration wie der Netzstecker haben. Für dieses Produkt sollte kein Adapter verwendet werden.

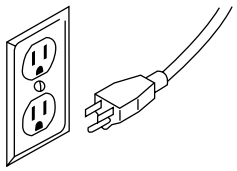

110 NEMA-STECKER 5-15P (N. Z.)

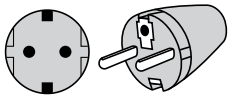

EUROSTECKER (EUROPA)

Die Abbildung zeigt nordamerikanische und europäische Netzkabelstecker. Je nach Land kann der Steckertyp variieren.

220-Volt-Geräte

220-Volt-Geräte benötigen einen separaten Stromkreis mit 216-250 V, 50 Hz und 15 A sowie einen nicht schleifenförmigen (isolierten) Neutralleiter/Masse. Verwenden Sie möglichst eine NEMA 6-15R Steckdose mit derselben Konfiguration wie der Netzstecker. Für dieses Produkt sollte kein Adapter verwendet werden.

Hinweise zur Erdung

Das Gerät muss geerdet sein. Im Falle einer Fehlfunktion oder eines Ausfalls bietet die Erdung dem elektrischen Strom den Weg des geringsten Widerstands, was das Risiko eines Stromschlags verringert. Das Gerät ist mit einem Kabel ausgestattet, das über einen Geräteschutzleiter und einen Erdungsstecker verfügt. Der Netzstecker muss in eine geeignete Steckdose gesteckt werden, die entsprechend den örtlichen Vorschriften und Verordnungen installiert und geerdet ist. Bei Nichtbeachtung dieser Erdungshinweise durch den Anwender kann die eingeschränkte Garantie erlöschen.

Zusätzliche Informationen zur Elektrik

Zusätzlich zu der Bedingung des eigenen Stromkreises ist die richtige Leitung vom Sicherungskasten zu jeder Steckdose zu verwenden, an der die maximale Anzahl von Geräten angeschlossen ist. Beträgt der Abstand vom Sicherungskasten zu den Steckdosen 30,5 m oder weniger, sollte ein 12-poliges Kabel verwendet werden. Bei Entfernungen von über 30,5 m vom Sicherungskasten zur Steckdose sollte ein 10-poliges Kabel verwendet werden.

ENERGIESPARMODUS Für S60/S70/S600E/S700E

Alle Geräte sind so konfiguriert, dass sie bei längerem Nichtgebrauch in den Energiesparmodus wechseln. Es kann etwas Zeit in Anspruch nehmen, bis das Gerät aus dem Energiesparmodus heraus wieder vollständig aktiviert ist. Die Energiesparfunktion kann im Manager-Modus oder Engineering-Modus aktiviert/deaktiviert werden.

FCC REGULATIONS (NUR USA) Für S600E/S700E

Diese Ausrüstung wurde getestet und unterliegt den gemäß Teil 15 der FCC-Vorschriften für digitale Geräte der Klasse B festgelegten Beschränkungen. Diese Grenzwerte sind so ausgelegt, dass sie in Wohnbereichen einen ausreichenden Schutz vor schädlichen Störungen bieten. Das Gerät erzeugt und benutzt Funkfrequenzenergie und kann solche abstrahlen und kann, wenn es nicht gemäß den Anleitungen installiert und benutzt wird, Funkkommunikationen beeinträchtigen. Es besteht allerdings keine Garantie, dass in einer bestimmten Installation doch Störungen auftreten können. Falls dieses Gerät Funkstörungen im Radio- oder Fernsehempfang verursacht (überprüfen Sie dies durch Ein- und Ausschalten des Geräts), können Sie diese Funkstörungen möglicherweise wie folgt beheben:

- Richten Sie die Empfangsantenne neu aus oder platzieren Sie sie in einem anderen Bereich.
- Vergrößern Sie die Entfernung zwischen diesem Gerät und dem funkgestörten Gerät.
- Verbinden Sie dieses Gerät mit einem Stromkreis, der unabhängig vom Stromkreis des funkgestörten Geräts ist.
- Wenden Sie sich an Ihre Vertriebsstelle oder an einen erfahrenen Radio-/Fernsehtechniker.

FCC RF Radiation Exposure Statement:

1. Dieser Sender darf nicht in der Nähe anderer Antennen oder Sender aufgestellt oder in Verbindung mit anderen Antennen oder Sendern betrieben werden.
2. Dieses Gerät erfüllt die Bedingungen der FCC RF Radiation Exposure Limits auch unter unkontrollierten Bedingungen. Halten Sie für die Installation und den Betrieb dieses Geräts einen Mindestabstand von 20 cm zwischen Ihnen und dem Sender ein.

VOR DER INBETRIEBNAHME

GERÄTESTANDORT

Platzieren Sie das Gerät auf einer ebenen und stabilen Oberfläche, wo es vor direkter Sonneneinstrahlung geschützt ist. Intensives UV-Licht kann zu einem Ausbleichen der Kunststoffkomponenten führen. Platzieren Sie das Gerät in einem Bereich mit kühlen Temperaturen und geringer Luftfeuchtigkeit. Bitte lassen Sie hinter dem Gerät einen freien Bereich von mindestens 60 cm. In diesem Bereich dürfen sich keine Hindernisse befinden und Nutzer müssen einen freien Zu- und Abstieg vom Gerät haben. Platzieren Sie das Gerät so, dass keine der Geräteöffnungen blockiert wird. Das Gerät sollte nicht in einer Garage, auf einer Terrasse, in der Nähe von Wasser oder draußen aufgestellt werden.

WAAGRECHTE AUSRICHTUNG DES GERÄTS

Überprüfen Sie nach dem Aufbau des Suspension Elliptical™ Trainer an seinem vorgesehenen Standort die Stabilität des Geräts. Schaukeln oder Wackeln deutet darauf hin, dass Ihr Suspension Elliptical™ Trainer nivelliert werden muss. Stellen Sie fest, welche Nivellierhilfe nicht vollständig auf dem Boden steht. Lösen Sie die Mutter an der Basis der Nivellierhilfe, damit sie sich die Nivellierhilfe drehen kann. Drehen Sie nun die Nivellierhilfe nach links oder rechts, bis der Suspension Elliptical™ Trainer stabil steht. Sichern Sie die Nivellierhilfe, indem Sie die Mutter gegen das Stützrohr anziehen.

WARNUNG!

Unsere Geräte sind schwer. Gehen Sie umsichtig vor und holen Sie gegebenenfalls Unterstützung einer zweiten Person, um das Gerät zu verschieben. Befolgen Sie diese Anweisungen, um Verletzungen zu vermeiden.

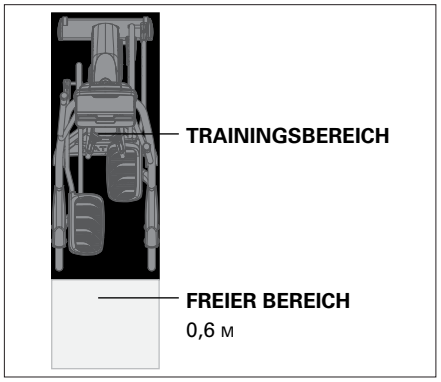

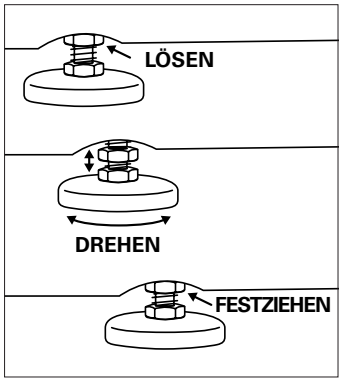

LEISTUNG

Wenn das Gerät über ein Netzteil mit Strom versorgt wird, muss dieses am Netzanschluss eingesteckt werden, der sich an der Vorderseite des Geräts in der Nähe des Stabilisatorrohrs befindet. Entfernen Sie den Netzstecker bei Nichtgebrauch vom Gerät.

AUF- UND ABSTEIGEN VOM GERÄT

1. Stehen Sie hinter dem Gerät.
2. Halten Sie sich an den beiden hinteren Armauflagen zur Unterstützung fest, setzen Sie Ihren Fuß auf das unterste Fußpedal und drücken Sie das Pedal in die unterste Position, bevor Sie sich auf das Pedal stellen.
3. Warten Sie, bis sich das Gerät eingependelt hat und setzen Sie dann den anderen Fuß auf das gegenüberliegende Pedal.
4. Bringen Sie das Gerät vor dem Absteigen zum vollständigen Stillstand.

VERWENDUNG DER HERZFREQUENZFUNKTION

Die Herzfrequenzmessung dieses Produkts ist keine medizinische Funktion. Herzfrequenzmesser an Griffen erlauben zwar eine relative Abschätzung der tatsächlichen Herzfrequenz, sollten aber nicht als zuverlässig angesehen werden, wenn exakte Messwerte erforderlich sind. Einige Menschen, z. B. Teilnehmer eines Kardio-Reha-Programms, sollten ein zusätzliches Herzfrequenzüberwachungssystem mit Brustgurt oder eine Pulsuhr nutzen. Verschiedene Faktoren, unter anderem die Bewegung des Anwenders, können die Genauigkeit der Herzfrequenzmessung beeinflussen. Die Herzfrequenzmessung ist nur als Unterstützung beim Training und zum Ermitteln von allgemeinen Herzfrequenztrends gedacht. Bitte wenden Sie sich bei Fragen an Ihren Arzt.

Legen Sie die Handinnenflächen direkt auf die Pulsgriffe. Beide Hände müssen die Griffe umfassen, damit die Herzfrequenz gemessen werden kann. Nach einigen Sekunden wird Ihre Herzfrequenz erfasst. Beim Festhalten an den Pulsgriffen nicht zu fest greifen. Wenn Sie die Griffe besonders fest halten, kann sich Ihr Blutdruck erhöhen. Umschließen Sie die Griffe vollständig aber locker. Es kann zu schwankenden Anzeigewerten kommen, wenn Sie den Lenker über längere Zeit halten. Halten Sie die Pulssensoren sauber, damit der Kontakt gewährleistet bleibt.

WARNUNG!

Herzfrequenzüberwachungssysteme können ungenau sein. Exzessives Training kann zu ernsthaften Verletzungen oder Tod führen. Brechen Sie das Training sofort ab, wenn Sie Schwindel oder Benommenheit fühlen.

ORDNUNGSGEMÄSSER GEBRAUCH

Dieses Gerät ermöglicht eine Vielzahl von Fußpositionen. Wenn Sie Ihren Fuß in den vordersten Bereich des Pedals bringen, erhöht sich Ihre Schritthöhe, was ein ähnliches Gefühl wie bei einem Step-Gerät erzeugt. Wenn Sie Ihren Fuß in den hintersten Bereich des Pedals bringen, verringert sich die Schritthöhe und es entsteht ein gleitenderes Gefühl, ähnlich wie bei einem leichten Gehen oder Laufen. Achten Sie immer darauf, dass Ihr gesamter Fuß sicher auf dem Pedal steht.

Dieses Gerät ermöglicht es Ihnen, sowohl vorwärts als auch rückwärts zu treten, um Ihr Training abwechslungsreicher zu gestalten und sich auf weitere wichtige Beinmuskelgruppen wie Oberschenkel und Waden zu konzentrieren.

Um die richtige Trainingsposition zu bestimmen, stellen Sie sich auf das Pedal, wobei Ihr Fuß in der Mitte des Pedals steht. Halten Sie die Knie stets leicht gebeugt. Sie sollten in der Lage sein die Pedale zu betätigen, ohne die Knie vollständig zu strecken oder auf dem Sattel hin und her zu rutschen.

BREMSSYSTEM

Dieses Gerät verwendet ein magnetisches Widerstandssystem für die Einstellung verschiedener Widerstandslevel.
Der eingestellte Widerstand und die Drehzahl (U/min) werden für die Bestimmung der Leistung in Watt verwendet.

WARTUNG

1. Jegliche Reparatur oder jeglicher Ersatzteilaustausch muss von qualifiziertem Fachpersonal vorgenommen werden.
2. Verwenden Sie KEIN Gerät, das beschädigt ist oder abgenutzte bzw. beschädigte Komponenten aufweist. Verwenden Sie nur Ersatzteile, die Sie über einen lokalen Händler in Ihrem Land erworben haben.
3. HALTEN SIE ETIKETTEN UND SCHILDER INSTAND: Entfernen Sie die Etiketten nicht. Sie enthalten wichtige Informationen. Wenn sie unleserlich geworden sind oder fehlen, wenden Sie sich an einen lokalen Händler in Ihrem Land, um Ersatz zu erhalten.
4. WARTEN SIE GERÄT UND ZUBEHÖR: Eine präventive Wartung ist für den störungsfreien Betrieb des Geräts sowie für den Erhalt der Garantie unerlässlich. Geräte und Zubehör müssen regelmäßig überprüft werden.
5. Stellen Sie sicher, das Wartungs- oder Reparaturarbeiten ausschließlich von Fachpersonal durchgeführt werden. Lokale Händler bieten auf unserem Firmengelände auf Anfrage Service- und Wartungskurse an.

WARNUNG

Um das Gerät vom Stromnetz zu trennen, muss das Netzkabel aus der Steckdose gezogen werden.

BENÖTIGEN SIE UNTERSTÜTZUNG?

Bei Fragen oder fehlenden Teilen wenden Sie sich an unseren technischen

Kundendienst. Besuchen Sie **world.visionfitness.com**, um Kontaktinformationen zu erhalten.

PRÄVENTIVE WARTUNGSTIPPS

- Stellen Sie den Suspension Elliptical™ Trainer an einem kühlen, trockenen Ort auf.
- Stellen Sie sicher, dass alle Schrauben und Befestigungselemente fest angezogen sind.
- Halten Sie die Konsole frei von Fingerabdrücken und eingetrockneten Schweißtropfen.
- Verwenden Sie zum Reinigen des Suspension Elliptical™ Trainer ein Baumwolltuch, Wasser und ein mildes Reinigungsmittel. Andere Gewebearten, einschließlich Papierhandtücher, können die Oberfläche zerkratzen. Verwenden Sie NICHT Ammoniak oder säurehaltige Reiniger.
- Reinigen Sie die Außenseite des Geräts regelmäßig und gründlich.

PRÄVENTIVER WARTUNGSPLAN

Befolgen Sie den nachstehenden Zeitplan, um den ordnungsgemäßen Betrieb des Produkts sicherzustellen.

PUNKT	TÄGLICH	MONATLICH	ZWEIMAL JÄHRLICH	JÄHRLICH
Konsolendisplay		REINIGEN		
Alle Schrauben & sonstige Teile			ÜBERPRÜFEN	
Rahmen		REINIGEN		ÜBERPRÜFEN
Haltestangen		REINIGEN		
Kunststoffabdeckungen		REINIGEN		
Trittflächen		REINIGEN		
Netzkabel				ÜBERPRÜFEN

PRODUKTSPEZIFIKATIONEN

MODELL	S60	S70	S600E	S700E
Max. Benutzergewicht	182 kg			
Produktgewicht	140 kg	160 kg	146,5 kg	163,5 kg
Versandgewicht	158 kg	181 kg	174 kg	188 kg
Gesamtabmessungen (L x B x H)*	186 x 75 x 164 cm	191 x 89 x 173 cm	186 x 75 x 164 cm	191 x 89 x 173 cm

* Sorgen Sie für einen Mindestabstand von 0,6 Metern für den Zugang und die Umgebung rund um das Gerät. Bitte beachten Sie, dass für Personen in Rollstühlen der von der ADA empfohlene Mindestabstand 0,91 Meter beträgt.

BELANGRIJKE VOORZORGSMAATREGELEN

BEWAAR DEZE INSTRUCTIES

Bij het gebruik van een crosstrainer dienen altijd voorzorgsmaatregelen in acht te worden genomen, inclusief de volgende: Lees alle instructies voor u deze apparatuur gebruikt. De eigenaar is er verantwoordelijk voor dat alle gebruikers van de apparatuur afdoende geïnformeerd worden over alle waarschuwingen en voorzorgsmaatregelen.

Deze apparatuur is uitsluitend bedoeld voor gebruik binnenshuis. Deze apparatuur is een product van Klasse S ontworpen voor gebruik in een commerciële omgeving zoals een fitnesscentrum.

GEVAAR! VOOR S70/S600E/S700E

OM HET RISICO OP ELEKTRISCHE SCHOKKEN TE VERKLEINEN:

Trek altijd de stekker van het apparaat uit het stopcontact onmiddellijk na gebruik, voordat u het schoonmaakt, onderhoud uitvoert en onderdelen aan- of afbouwt.

WAARSCHUWING!

OM HET RISICO VAN VERBRANDING, BRAND, ELEKTRISCHE SCHOKKEN OF LICHAMELIJK LETSEL TE VERMINDEREN:

- Wees voorzichtig bij het op- en afstappen van het apparaat. Beweeg het pedaal aan de kant waar u op- of afstapt naar de laagste positie en zorg dat het apparaat volledig tot stilstand is gekomen voor u op- of afstapt.
- Om uw evenwicht te behouden raden wij u aan de handgrepen vast te houden terwijl u traint, of het apparaat op- of afstapt.
- Houd de bovenzijde van de voetsteun schoon en droog.
- Houd altijd een comfortabel tempo aan tijdens de training. Sprint niet sneller dan 80 RPM op dit apparaat.
- Onjuiste of overmatige lichaamsbeweging kan letsel veroorzaken. Als u pijn ervaart, met inbegrip van - maar niet beperkt tot - pijn op de borst, misselijkheid, duizeligheid of kortademigheid, stop dan direct uw training en raadpleeg uw arts voor u verder gaat.
- Dit apparaat is niet uitgerust met een vrijloopwiel. De trapsnelheid moet gecontroleerd worden verlaagd.
- Draai de pedaalarmen niet met de hand.
- Draag geen kleren die aan een onderdeel van het toestel kunnen blijven haken.
- Draag altijd sportschoenen tijdens het gebruik van deze apparatuur.
- Spring niet op het apparaat.
- Er mag zich nooit meer dan een persoon tegelijk op het apparaat bevinden terwijl het gebruikt wordt.
- Dit apparaat mag niet worden gebruikt door personen met een gewicht dat hoger is dan gespecificeerd in de GEBRUIKERSHANDLEIDING. Indien u zich hier niet aan houdt zal de garantie komen te vervallen.
- Gebruik het apparaat niet onder een deken of kussen. Overmatige verhitting kan brand, een elektrische schok of persoonlijk letsel veroorzaken.
- Huisdieren of kinderen jonger dan 14 jaar moeten ALTIJD op een afstand van 3 meter (10 ft) of meer van het apparaat blijven.
- Kinderen jonger dan 14 jaar mogen het apparaat NOOIT gebruiken.
- Kinderen boven de 14 jaar of personen met een handicap mogen het apparaat niet gebruiken zonder toezicht van volwassenen.
- Gebruik het apparaat alleen zoals beschreven in de gebruikershandleiding van het apparaat.
- Gebruik geen toebehoren die niet zijn aanbevolen door de fabrikant. Toebehoren kunnen letsel veroorzaken.
- Gebruik het apparaat nooit als de luchtopening geblokkeerd is. Houd de luchtopening schoon en vrij van stof, haren en dergelijke.
- Laat nooit voorwerpen in een opening vallen en steek nooit voorwerpen in openingen om elektrische schokken te voorkomen.
- Niet gebruiken waar aerosols (spuitbussen) worden gebruikt of als zuurstof wordt toegediend.
- Gebruik het apparaat niet op een locatie zonder temperatuurcontrole, zoals - maar niet beperkt tot - garages, veranda's, zwembadruimtes, badkamers, carports of buiten. Indien u zich hier niet aan houdt kan de garantie komen te vervallen.
- Verwijder afdekkingen van de console alleen als u hiervoor instructies hebt gekregen van de technische klantenservice. Onderhoud mag alleen worden uitgevoerd door een bevoegde servicemonteur.
- Overmatig trainen kan ernstig letsel of de dood tot gevolg hebben.
- Stop onmiddellijk met trainen als u zich duizelig begint te voelen.
- De individuele menselijke kracht kan anders zijn dan de getoonde mechanische kracht.

VOOR S70/S600E/S700E

- Laat het apparaat nooit onbeheerd achter wanneer het is aangesloten. Trek de stekker uit het stopcontact wanneer u het niet gebruikt en voordat u onderdelen aan- of afbouwt.
- Sluit de stroomtoevoer af voordat u het apparaat onderhoudt of verplaatst. Wrijf oppervlakken alleen schoon met zeep en een licht vochtige doek; gebruik nooit oplosmiddelen. (zie ONDERHOUD).
- Sluit dit trainingsapparaat alleen aan op een geaard stopcontact.
- Gebruik het apparaat nooit als het netsnoer of de stekker beschadigd is, als het niet goed werkt, als het gevallen of beschadigd is, of ondergedompeld is in water. Neem contact op met de technische klantenservice voor onderzoek en reparatie.
- Houd het netsnoer uit de buurt van warmtebronnen. Draag dit apparaat niet aan het netsnoer en gebruik het netsnoer niet als handvat.
- Om het apparaat uit te schakelen zet u alle bedieningselementen in de uit-stand en trekt u de stekker uit het stopcontact.

PAS OP!

RAADPLEEG EEN ARTS VOOR U DEZE APPARATUUR GEBRUIKT. LEES DE GEBRUIKERSHANDLEIDING VOOR GEBRUIK.

Het is essentieel dat deze apparatuur alleen binnen gebruikt wordt, in een klimaatgecontroleerde ruimte. Als deze apparatuur is blootgesteld aan koudere temperaturen of een vochtige omgeving wordt het ten zeerste aangeraden om de apparatuur voor het eerste gebruik op kamertemperatuur te brengen.

BENODIGD VERMOGEN

ZELFAANGEDREVEN FUNCTIE

S60/S70

Is een zelfaangedreven toestel, waarvoor geen externe voedingsbron nodig is. Wanneer een gebruiker trapt met een snelheid van meer dan 25 omwentelingen per minuut (RPM), wordt er stroom opgewekt om het toestel goed te laten functioneren.

S70

Als "Battery Low" op uw console wordt weergegeven, moet u de S70 gedurende 6- 12 uur in het stopcontact steken om de accu volledig op te laden. Zorg ervoor dat u de aan/uit-schakelaar in de "Aan"-stand zet om de accu op te laden of om de plug-in functie te gebruiken.

EIGEN CIRCUIT EN ELEKTRISCHE INFO Voor S70/S600E/S700E

Een "eigen circuit" betekent dat elk stopcontact waarop u het apparaat aansluit geen ander apparaat op hetzelfde circuit mag hebben. De eenvoudigste manier om dit te controleren is door in de elektriciteitskast de stroomonderbreker(s) één voor één uit te schakelen. Als een stroomonderbreker eenmaal is uitgeschakeld, mag alleen het desbetreffende apparaat geen stroom meer hebben. Lampen, verkoopautomaten, ventilatoren, geluidssystemen of andere onderdelen mogen bij het uitvoeren van deze test geen stroom verliezen.

Niet-geluste (geïsoleerde) nul/aarde betekent dat elk circuit een eigen nul/aarde-verbinding moet hebben die afkomstig is van dit circuit en eindigt bij een goedgekeurde aarde. U kunt geen enkele nul/massa van het ene circuit naar het andere "doorverbinden".

ELEKTRISCHE VEREISTEN Voor S600E

Via voedingsadapter, uitgangsvermogen: 12 V DC, 5 A

ELEKTRISCHE VEREISTEN Voor S70/S700E

Voor uw veiligheid en om een goede werking van het apparaat te garanderen, moet de aarding van dit circuit niet-gelust zijn (geïsoleerd). Zie NEC artikel 210-21 en 210-23. Wijzigingen aan het meegeleverde standaard netsnoer kunnen alle garanties van dit product ongeldig maken.

Voor console-accessoires is een externe stroomvoorziening vereist. Een externe stroomvoorziening garandeert dat de console altijd stroom krijgt en is vereist als er extra accessoires gebruikt worden.

Bij apparaten met geïntegreerde tv (Touch) is het gebruikte vermogen van de tv inbegrepen bij de apparaatspecificaties. Een viervoudig afgeschermde RG6-coaxkabel met 'F-type' compressiestekker aan beide uiteinden moet worden aangesloten op het cardio-apparaat en op de videobron.

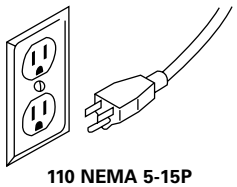

110 NEMA 5-15P STEKKER (NOORD-AMERIKA)

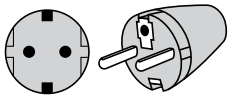

EURO-STEKKER (EUROPA)

Getoond is de Noord-Amerikaanse en Europese stekker. Afhankelijk van uw land kan het stekkertype variëren.

110V-apparaten

110V-apparaten vereisen het gebruik van een 100-125 V, 60 Hz en een 15 A "Eigen Circuit", met een niet-geluste (geïsoleerde) nul/aarde als voeding. Dit stopcontact moet een NEMA 5-15R zijn en dezelfde configuratie hebben als de stekker. Er mag geen adapter worden gebruikt met dit product.

220 V-apparaten

220V-apparaten vereisen het gebruik van een 216-250 V, 50 Hz en een 15 A "Eigen Circuit", met een niet-geluste (geïsoleerde) nul/aarde als voeding. Dit stopcontact moet een NEMA 6-15R zijn en dezelfde configuratie hebben als de stekker. Er mag geen adapter worden gebruikt met dit product.

Aardingsinstructies

Het apparaat moet geaard zijn. Als het apparaat niet goed werkt of defect raakt, biedt de aarding de minste weerstand voor elektrische stroom om het risico van elektrische schokken te beperken. Het apparaat is uitgerust met een netsnoer met een aardekabel en een geaarde stekker. De stekker moet worden aangesloten op een geschikt stopcontact dat correct is geïnstalleerd en geaard in overeenstemming met alle plaatselijke voorschriften. Als de gebruiker deze aardingsinstructies niet opvolgt, kan de gebruiker de beperkte garantie ongeldig maken.

Extra elektrische informatie

Naast de vereiste van een eigen circuit moet de juiste kabeldikte worden gebruikt van de elektriciteitskast naar elk stopcontact waar het maximale aantal apparaten op is aangesloten. Als de afstand tussen de elektriciteitskast en elk stopcontact minder dan 30,5 m (100 ft) bedraagt, moet een draad met een diameter van 2,05 mm (12 gauge) worden gebruikt. Voor afstanden groter dan 30,5 m (100 ft) van de elektriciteitskast naar het stopcontact moet een draad van 2,59 mm (10 gauge) worden gebruikt.

ENERGIEBESPARING/SPAARSTAND Voor S60/S70/S600E/S700E

Alle apparaten zijn geconfigureerd met de mogelijkheid om een energiebesparings-/spaarstand in te schakelen wanneer het apparaat gedurende een bepaalde tijd niet is gebruikt. Er kan extra tijd nodig zijn om dit apparaat volledig opnieuw in te schakelen zodra het in de spaarstand is geschakeld. Deze energiebesparingsfunctie kan worden in- of uitgeschakeld vanuit de 'Beheerdersmodus' of de 'Technische modus'.

FCC VOORSCHRIFTEN (ALLEEN VS) Voor S600E/S700E

Deze apparatuur is getest en in overeenstemming bevonden met de limieten voor een B-klasse digitaal apparaat, zoals vermeld in deel 15 van de FCC-voorschriften. Deze limieten zijn ingesteld om een redelijke bescherming te bieden tegen schadelijke storingen binnen woonomgevingen. Deze apparatuur genereert en gebruikt radiofrequentie-energie en kan deze uitstralen, en kan schadelijke storingen aan radiocommunicatie veroorzaken indien niet geïnstalleerd en gebruikt in overeenstemming met de instructies. Er is echter geen garantie dat er zich geen storingen zullen voordoen in een specifieke installatie. Als deze apparatuur schadelijke storingen aan radio- of televisieontvangst veroorzaakt, wat kan worden vastgesteld door de apparatuur uit en weer aan te zetten, raden wij de gebruiker aan deze storingen te verhelpen door een of meer van de volgende maatregelen:

- Richt de ontvangstantenne opnieuw, of verplaats deze.
- Vergroot de afstand tussen de apparatuur en de ontvanger.
- Sluit de apparatuur aan op een stopcontact op een andere stroomkring dan die waar de ontvanger op is aangesloten.
- Neem contact op met uw dealer of een ervaren radio-/televisiemonteur.

Verklaring FCC RF-stralingsblootstelling:

1. Deze zender mag niet worden geplaatst bij of gebruikt worden in combinatie met enige andere antenne of zender.
2. Deze apparatuur voldoet aan de limieten voor RF-stralingsblootstelling die door de FCC voor een ongecontroleerde omgeving zijn vastgesteld. Deze apparatuur moet worden geïnstalleerd en gebruikt met een minimale afstand van 20 cm tussen de zender en uw lichaam.

VOOR U BEGINT

PLAATSING VAN HET APPARAAT

Plaats de apparatuur op een vlak, stabiel oppervlak, buiten bereik van direct zonlicht. Intense uv-straling kan verkleuring van het kunststof veroorzaken. Plaats de apparatuur in een koele ruimte met een lage luchtvochtigheidsgraad. Laat een vrije zone van minstens 0,6 meter (24 inches) achter het apparaat. Deze zone dient vrij van obstakels te zijn zodat de gebruiker vrije toegang heeft tot het apparaat. Plaats de apparatuur niet zodanig dat ventilatie- of luchttoevoeropeningen geblokkeerd worden. De apparatuur mag niet in een garage, op een overdekt terras, dicht bij water of buiten worden opgesteld.

HET APPARAAT WATERPAS ZETTEN

Controleer de stabiliteit van het toestel nadat u de Suspension Elliptical™ Trainer op de gewenste locatie hebt geplaatst. Schommelen of wiebelen geeft aan dat uw Suspension Elliptical™ Trainer waterpas moet worden gezet. Controleer welke stelvoet niet volledig op de vloer rust. Draai de moer aan de basis van de stelvoet los zodat de stelvoet kan draaien. Draai nu de stelvoet naar links of rechts totdat de Suspension Elliptical™ Trainer stabiel staat. Vergrendel de afstelling door de moer tegen de ondersteuningsbuis aan te draaien.

WAARSCHUWING!

Onze apparatuur is zwaar, wees voorzichtig en vraag indien nodig om hulp bij het verplaatsen. Het niet opvolgen van deze instructies kan tot letsel leiden.

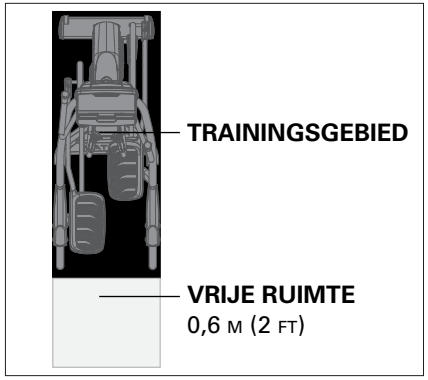

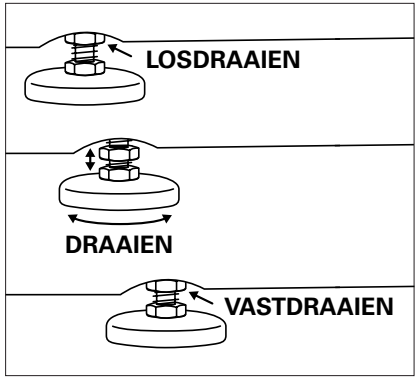

VOEDING

Als het toestel voeding krijgt via een stroomvoorziening dient het te worden aangesloten via de voedingsaansluiting die zich aan de voorzijde van het apparaat in de buurt van de stabilisatiebuis bevindt. Trek de stekker uit het stopcontact als u het apparaat niet gebruikt.

HET TOESTEL OPSTAPPEN/AFSTAPPEN

1. Ga achter het apparaat staan.
2. Terwijl u beide achterste armleuningen vasthoudt voor ondersteuning, plaatst u uw voet op het onderste voetpedaal en duwt u het pedaal naar beneden in de laagste stand voordat u op het voetpedaal stapt.
3. Wacht tot het apparaat weer stilstaat en zet dan uw andere voet op het tegenoverliggende pedaal.
4. Breng het apparaat volledig tot stilstand voordat u afstapt.

DE HARTSLAG-FUNCTIE GEBRUIKEN

De hartslagfunctie op dit product is geen medisch hulpmiddel. Hoewel de hartslaggrepen een relatieve schatting van uw werkelijke hartslag kunnen geven, kunt u er niet op vertrouwen als nauwkeurige metingen nodig zijn. Sommige mensen, waaronder mensen in een hartrevalidatieprogramma, kunnen baat hebben bij het gebruik van een alternatief hartslagmonitoringsysteem, zoals een borst- of polsbandje. Verschillende factoren, waaronder de beweging van de gebruiker, kunnen de nauwkeurigheid van uw hartslagmeting beïnvloeden. De hartslagmeting is alleen bedoeld als hulp bij de training om algemene fluctuaties in hartslag te kunnen bepalen. Raadpleeg alstublieft uw arts.

Plaats de palm van uw handen direct op de polsslag-grepen. Beide handen moeten de grepen vasthouden om uw hartslag te registreren. Het duurt een paar seconden voordat uw hartslag geregistreerd wordt. Houd de polsslag-grepen niet te stevig vast. Als u de handgrepen te stevig vasthoudt, kan uw bloeddruk stijgen. Houd een losse, ontspannen greep. U kunt een onregelmatige uitlezing krijgen als u de polsslag-grepen te strak vasthoudt. Reinig de pulssensoren om een goed contact te waarborgen.

WAARSCHUWING!

Hartslagmonitorsystemen kunnen onnauwkeurig zijn. Overmatig trainen kan ernstig letsel of de dood tot gevolg hebben. Stop onmiddellijk met trainen als u zich duizelig begint te voelen.

CORRECT GEBRUIK

Dit apparaat biedt een verscheidenheid aan voetposities. Als u uw voet naar de meest voorwaartse positie van het pedaal beweegt, verhoogt u uw staphoogte, wat een gevoel geeft dat vergelijkbaar is met een stepmachine. Door uw voet naar de achterkant van het pedaal te plaatsen, wordt de staphoogte kleiner en krijgt u meer een glijdend gevoel, vergelijkbaar met een vloeiende wandel- of loopbeweging. Zorg er altijd voor dat uw hele voet op het pedaal plaatst.

Met dit apparaat kunt u naar voren en naar achteren trappen om een variatie aan uw training te bieden. U kunt zich dan richten op andere grote beenspiergroepen zoals uw hamstrings en kuiten.

Om de juiste positie voor uw training te bepalen, gaat u op het pedaal staan met uw voet op het midden van het pedaal. Houd uw knieën altijd licht gebogen. U dient te kunnen trappen zonder uw knieën door te strekken of uw gewicht van de ene naar de andere kant te hoeven verschuiven.

REMSYSTEEM

Dit apparaat gebruikt magnetische weerstand om specifieke weerstandsniveaus in te stellen. De weerstandsinstelling wordt in combinatie met de RPM gebruikt om het output-vermogen (wattage) te bepalen.

ONDERHOUD

1. Alle onderdelen moeten worden verwijderd of vervangen door een gekwalificeerde servicetechnicus.
2. Gebruik NOOIT apparatuur die beschadigd is en/of versleten of kapotte onderdelen heeft. Gebruik alleen reserveonderdelen die door de plaatselijke dealer in uw land zijn geleverd.
3. LAAT LABELS EN TYPEPLAATJES ZITTEN: Verwijder geen labels, om welke reden dan ook. Deze bevatten belangrijke informatie. Neem contact op met uw plaatselijke dealer voor vervanging als deze etiketten onleesbaar zijn of als deze ontbreken.
4. ONDERHOUD ALLE APPARATUUR: Preventief onderhoud is de sleutel tot soepel werkende apparatuur, evenals het minimaliseren van uw aansprakelijkheid. Apparatuur dient regelmatig te worden geïnspecteerd.
5. Zorg dat aanpassingen, onderhoud of reparaties van welke aard dan ook uitsluitend worden uitgevoerd door personen die hiertoe bevoegd zijn. Plaatselijke dealers verzorgen op verzoek service- en onderhoudstrainingen in ons bedrijf.

WAARSCHUWING

Om te zorgen dat het toestel geen voeding meer krijgt moet u de stekker uit het stopcontact trekken.

HULP NODIG?

Als u vragen hebt of onderdelen mist, kunt u contact opnemen met Klanten-service.
Ga naar **world.visionfitness.com** voor contactgegevens.

TIPS VOOR PREVENTIEF ONDERHOUD

- Plaats de Suspension Elliptical™ Trainer op een koele, droge plaats.
- Controleer of alle bouten en bevestigingen goed vast zitten.
- Verwijder vingerafdrukken en zoutopbouw als gevolg van zweet van het display.
- Gebruik een katoenen doekje met water en een mild schoonmaakmiddel om de Suspension Elliptical™ Trainer schoon te maken. Andere stoffen, inclusief papieren doeken, kunnen krassen op het oppervlak veroorzaken. Gebruik geen ammoniak of reinigingsmiddelen op zuurbasis.
- Reinig de buitenkant van het toestel regelmatig grondig.

PREVENTIEF ONDERHOUDSSCHEMA

Volg het onderstaande schema om een goede werking van het product te garanderen.

ITEM	DAGELIJKS	MAANDELIJKS	TWEE KEER PER JAAR	JAARLIJKS
Display-console		REINIGEN		
Alle bouten en hardware			INSPECTEREN	
Frame		REINIGEN		INSPECTEREN
Handgrepen		REINIGEN		
Kunststof afdekkingen		REINIGEN		
Voetplaten		REINIGEN		
Netsnoer				INSPECTEREN

PRODUCTSPECIFICATIES

MODEL	S60	S70	S600E	S700E
Max. gewicht gebruiker	182 kg / 400 lbs			
Productgewicht	140 kg / 308 lbs	160 kg / 352 lbs	146,5 kg / 323 lbs	163,5 kg / 360 lbs
Transportgewicht	158 kg / 348 lbs	181 kg / 399 lbs	174 kg / 383 lbs	188 kg / 414 lbs
Totale afmetingen (L x B x H)*	186 x 75 x 164 cm / 74” x 29.5” x 64.5”	191 x 89 x 173 cm / 75” x 35” x 68”	186 x 75 x 164 cm / 74” x 29.5” x 64.5”	191 x 89 x 173 cm / 75” x 35” x 68”

* Zorg voor een minimale vrije breedte van 0,6 meter voor toegang tot en doorgang rond de apparatuur. Let op: 0,91 meter is de door de ADA aanbevolen vrije breedte voor personen in een rolstoel.

PRECAUZIONI IMPORTANTI

CONSERVARE QUESTE ISTRUZIONI

Durante l'utilizzo di un'ellittica è necessario osservare sempre le precauzioni di base, comprese le seguenti: Leggere tutte le istruzioni prima di usare l'attrezzo. È responsabilità del proprietario assicurarsi che tutti gli utilizzatori siano adeguatamente informati in merito alle avvertenze e alle precauzioni.

Questo attrezzo è solo per uso interno. Questo attrezzo è un prodotto di classe S progettato per l'us in ambito commerciale, ad esempio in palestre.

PERICOLO! PER S70/S600E/S700E

PER RIDURRE IL RISCHIO DI ELETTROSHOCK:

Scollegare sempre l'attrezzo dalla corrente subito dopo l'uso, prima di pulirlo, eseguire operazioni di manutenzione e aggiungere o rimuovere parti.

ATTENZIONE!

PER RIDURRE IL RISCHIO DI USTIONI, INCENDIO, ELETTROSHOCK O LESIONI A PERSONE:

- Porre attenzione quando si sale o si scende dall'attrezzo. Prima di salire o scendere, portare il pedale sul lato di salita o discesa al punto più basso e arrestare completamente la macchina.
- Per mantenere l'equilibrio, si raccomanda di afferrare i manubri durante l'esercizio nonché quando si sale e si scende dalla macchina.
- Tenere la parte superiore del supporto per i piedi pulita e asciutta.
- Durante l'attività fisica mantenere sempre un ritmo confortevole. Non superare la velocità di 80 RPM su questa macchina.
- L'esercizio non corretto o eccessivo può causare infortuni. Se si avverte qualsiasi tipo di dolore, ad esempio dolore al torace, nausea, capogiro o respiro affannoso, interrompere immediatamente l'esercizio e consultare un medico prima di continuare.
- Questa unità non è dotata di ruota libera. La velocità di pedalata deve essere ridotta in modo controllato.
- Non ruotare i bracci dei pedali con le mani.
- Non indossare indumenti che possano incastrarsi in qualsiasi parte dell'unità.
- Indossare sempre scarpe da ginnastica quando si utilizza questo attrezzo.
- Non saltare sull'unità.
- Quando l'unità è in funzione, non dovrebbe essere mai utilizzata da più di una persona.
- Quest'unità non dovrebbe essere usata da persone di peso superiore a quello specificato nella SEZIONE DELLE SPECIFICHE DEL MANUALE DEL PROPRIETARIO. Il mancato rispetto di questo limite annulla la garanzia.
- Non utilizzare sotto una coperta o un cuscino. Si può generare un calore eccessivo che può causare incendi, elettroshock o lesioni a persone.
- Non consentire MAI ad animali o bambini al di sotto dei 14 anni di avvicinarsi a meno di 3 metri dall'unità.
- Non consentire MAI a bambini al di sotto dei 14 anni di utilizzare l'unità.
- I bambini oltre i 14 anni o le persone con disabilità non dovrebbero utilizzare l'unità senza la supervisione di un adulto.
- Utilizzare l'unità soltanto per l'uso descritto nella relativa guida e nel manuale del proprietario.
- Non utilizzare altri collegamenti non raccomandati dal produttore, Gli ancoraggi possono causare lesioni.
- Non utilizzare mai l'unità se la presa d'aria è ostruita. Tenere la presa d'aria pulita, priva di pelucchi, capelli e simili.
- Per prevenire l'elettroshock, non fare cadere o inserire mai oggetti nelle aperture.
- Non utilizzare dopo l'impiego di prodotti spray o la somministrazione di ossigeno.
- Non utilizzare l'unità in luoghi in cui la temperatura non è controllata, quali garage, verande, piscine, bagni, parcheggi o aree esterne. Il mancato rispetto di questo limite può annullare la garanzia.
- Non rimuovere le coperture della console se non indicato dal Assistenza Tecnica Clienti. Le operazioni di assistenza devono essere eseguite solo da un tecnico di assistenza autorizzato.
- L'eccesso di esercizio può causare lesioni gravi o morte.
- Se ci si sente svenire, interrompere immediatamente l'esercizio.
- La potenza umana individuale per eseguire gli esercizi può differire dalla potenza meccanica indicata.

PER S70/S600E/S700E

- Non lasciare mai l'unità incustodita quando è collegata alla corrente. Staccarla dalla corrente quando non è in usoe prima di aggiungere o rimuovere parti.
- Scollegare tutti i collegamenti prima di eseguire operazioni di manutenzione o spostare l'apparecchio. Per pulire, passare un panno leggermente inumidito con acqua e sapone sulle superfici; non usare mai solventi. (Vedere MANUTENZIONE)
- Collegare questo prodotto soltanto a prese con un'adeguata messa a terra.
- Non utilizzare mai l'unità se ha un cavo o una spina danneggiata, se non funziona correttamente, se è caduta o è stata danneggiata o immersa nell'acqua. Contattare l'Assistenza Tecnica Clienti per ispezione e riparazione.
- Tenere il cavo di alimentazione lontano dalle superfici riscaldate. Non sollevare l'unità tramite il cavo di alimentazione o utilizzarlo come maniglia.
- Per scollegare, portare tutti i controlli in posizione off e scollegare la spina dalla presa.

ATTENZIONE!

CONSULTARE UN MEDICO PRIMA DI USARE L'ATTREZZO. LEGGERE IL MANUALE DEL PROPRIETARIO PRIMA DELL'USO.

È essenziale che questo attrezzo venga utilizzato soltanto in ambienti interni, in stanze climatizzate. Se l'attrezzo è stato esposto a temperature fredde o climi ad umidità elevata, si raccomanda fortemente si riscaldare l'attrezzo a temperatura ambiente prima del primo utilizzo.

REQUISITI DI POTENZA

FUNZIONE DI AUTOALIMENTAZIONE

S60/S70

Si tratta di un'unità autoalimentata, che non richiede alcuna fonte di alimentazione esterna. Quando un utente pedala a una velocità superiore a 25 giri al minuto (RPM), la potenza viene generata per consentire all'unità di funzionare correttamente.

S70

Se viene visualizzato il messaggio "Batteria scarica" sulla console, è necessario collegare l'S70 alla parete per 6 – 12 ore per ricaricare completamente la batteria. Assicurarsi di portare l'interruttore di alimentazione in posizione "On" per caricare la batteria o utilizzare la funzione plug-in.

CIRCUITO DEDICATO E INFORMAZIONI ELETTRICHE Per S70/S600E/S700E

Un “circuito dedicato” significa che ciascuna presa dispone di un circuito indipendente dalle altre. Il modo più semplice per verificarlo è individuare il quadro principale degli interruttori e staccare gli interruttori uno ad uno. Una volta spento l’interruttore, le uniche unità non alimentate dovrebbero essere quelle interessate. Le lampade, i distributori automatici, i ventilatori, i sistemi audio e gli altri apparecchi dovrebbero rimanere alimentati durante il test.

Messa a terra/neutra non ad anello significa che ciascun circuito deve avere una connessione neutrale/a terra singola e terminare in una messa a terra approvata. Non è possibile realizzare “jumper” in una messa a terra/neutra singola da un circuito all’altro.

REQUISITI ELETTRICI Per S600E

Tramite adattatore di alimentazione, uscita: 12 V CC, 5 A

REQUISITI ELETTRICI Per S70/S700E

Per la sicurezza dell’utente e per garantire un buon funzionamento dell’unità, la messa a terra di questo circuito non deve essere ad anello (isolata). Fare riferimento a NEC articoli 210-21 e 210-23. Eventuali alterazioni al cavo di alimentazione standard fornito possono annullare tutte le garanzie di questo prodotto.

Gli accessori della console richiedono un alimentatore esterno. Un’alimentazione di corrente esterna garantisce l’alimentazione costante della console ed è necessaria quando si usano accessori add-on.

Per le unità con TV integrata (Touch), i requisiti di alimentazione della TV sono compresi nell’unità. Sarà necessario collegare a ciascuna estremità un cavo coassiale a schermo quadruplo RG6 con raccordi a compressione “tipo F” all’unità cardio e alla sorgente video.

Unità da 110 V

Le unità da 110 V richiedono l’uso di un circuito da 100-125 V, 60 Hz e un circuito dedicato da 15 A, con una messa a terra/neutra non ad anello (isolata) per l’alimentazione. L’uscita deve essere NEMA 5-15R e avere la stessa configurazione della spina. Per questo prodotto non vanno utilizzati adattatori.

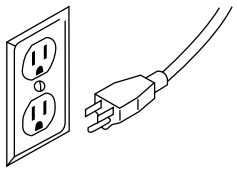

110 SPINA NEMA 5-15P (N.D.)

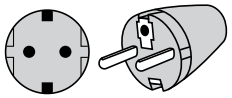

SPINA EURO (EUROPA)

Sono illustrati cavi di alimentazione nordamericani ed europei. A seconda del Paese, il tipo di spina può variare.

Unità da 220 V

Le unità da 220 V richiedono l’uso di un circuito da 216-250 V, 50 Hz e un circuito dedicato da 15 A, con una messa a terra/neutra non ad anello (isolata) per l’alimentazione. L’uscita deve essere NEMA 6-15R e avere la stessa configurazione della spina. Per questo prodotto non vanno utilizzati adattatori.

Istruzioni di messa a terra

L’unità deve essere messa a terra. In caso di malfunzionamenti o guasti, la messa a terra fornisce una via di minore resistenza per la corrente elettrica in modo da ridurre il rischio di elettroshock. L’unità è dotata di un cavo con un connettore di messa a terra e una spina di messa a terra. La spina deve essere collegata a una presa adeguata appropriatamente installata e messa a terra in conformità con tutti i codici e le normative locali. Se l’utente non segue queste istruzioni di messa a terra, può annullare la garanzia limitata.

Informazioni elettriche aggiuntive

Oltre ai requisiti di circuito dedicato, è necessario collegare un’adeguata sezione di filo dal quadro degli interruttori a ciascuna presa, che avrà un numero massimo di unità collegate. Se la distanza tra il quadro degli interruttori e ciascuna presa è di 30,5 m o meno, è necessario utilizzare una sezione di filo 12. Per distanze superiori a 30,5 m dal quadro degli interruttori alla presa, si dovrebbe utilizzare una sezione di filo 10.

RISPARMIO ENERGETICO/MODALITÀ DI BASSO CONSUMO Per S60/S70/S600E/S700E

Tutte le unità sono configurate in modo da poter entrare in modalità di risparmio energetico/basso consumo quando l’unità non viene utilizzata per un determinato periodo di tempo. Può essere necessario del tempo per riattivare completamente l’unità quando è entrata in modalità di basso consumo. La modalità di risparmio energetico può essere attivata o disattivata dalla “Manager Mode” o dalla “Engineering Mode”.

NORME FCC (SOLO USA) Per S600E/S700E

Questo attrezzo è stato testato e rispetta i limiti previsti per i dispositivi digitali di classe B ai sensi della parte 15 delle norme FCC. Questi limiti mirano a garantire una ragionevole protezione dalle interferenze dannose negli impianti industriali. L’attrezzo genera, utilizza e può emettere energia a radiofrequenza e, se non installato e utilizzato conformemente alle istruzioni, può causare interferenze dannose per le radiocomunicazioni. Tuttavia, non si può garantire che non si verifichino interferenze in un determinato impianto. Se questo attrezzo dovesse causare interferenze che danneggiano la ricezione di radio o televisione (per determinarlo basta accenderlo e spegnerlo), si invita l’utente a cercare di correggere le interferenze tramite una o più delle seguenti operazioni:

- Riorientare o spostare l’antenna di ricezione.
- Aumentare la distanza tra l’attrezzo e il ricevitore.
- Collegare l'attrezzo a una presa di un circuito diverso da quello a cui è collegato il ricevitore.
- Richiedere l’aiuto del rivenditore o di un tecnico radio/TV esperto.

Dichiarazione sull’esposizione alle radiazioni FCC RF:

1. Questa trasmittente non deve essere posizionata o utilizzata in congiunzione con un'altra antenna o trasmittente.
2. Questo attrezzo rispetta i limiti di esposizione alle radiazioni FCC RF previsti per un ambiente non controllato. L’attrezzo dovrebbe essere installato e utilizzato con una distanza minima di 20 centimetri tra l’emittente di radiazioni e il corpo dell’utilizzatore.

PRIMA DI INIZIARE

POSIZIONAMENTO DELL'UNITÀ

Collocare l'attrezzo su una superficie piana e stabile non esposta all'irraggiamento solare diretto. La luce ultravioletta intensa può scolorire le componenti plastiche. Collocare l'attrezzo in una stanza con temperature fresche e poco umide. Lasciare dietro l'attrezzo uno spazio libero di almeno 0,6 metri (24 pollici). Questo spazio deve essere privo di ostacoli e fornire all'utente una chiara via di uscita dall'attrezzo. Non collocare l'attrezzo in un punto che blocchi un'apertura di ventilazione o una presa d'aria. Non collocare l'attrezzo in un garage, un cortile coperto, a contatto con l'acqua o all'esterno.

LIVELLARE L'ATTREZZO

Dopo aver posizionato il Suspension Elliptical™ Trainer nella posizione prevista, controllare la stabilità dell'unità. Se vibra o traballa, ciò indica che il tuo Suspension Elliptical™ Trainer deve essere livellato. Determinare quale piedino di livellatura non poggia completamente sul pavimento. Allentare il dado alla base del piedino di livellatura per consentire al piedino di livellatura di ruotare. Ruotare il piedino di livellatura verso sinistra o destra fino a quando il Suspension Elliptical™ Trainer risulta stabile. Bloccare la regolazione serrando il dado al tubo di supporto.

ATTENZIONE!

L'attrezzo è pesante: spostare con cautela e, se necessario, farsi aiutare. La mancata osservanza di queste istruzioni può provocare lesioni.

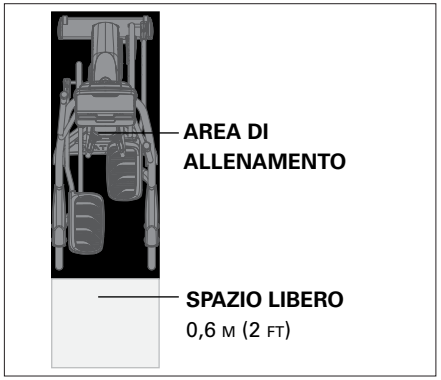

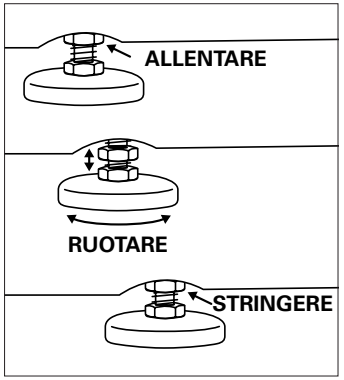

POTENZA

Se l'attrezzo è collegato a un'alimentazione di corrente, la spina di alimentazione deve essere collegata al jack di alimentazione situato sulla parte frontale dell'attrezzo, vicino al tubo di stabilizzazione. Scollegare il cavo quando non è in uso.

MONTAGGIO/SMONTAGGIO DELL'ATTREZZO

1. Stare in piedi dietro l'attrezzo.
2. Reggendosi con entrambi i braccioli posteriori, collocare il piede sul pedale più basso e spingee il pedale verso la posizione più bassa prima di porre il piede sul pedale.
3. Attendere finché l'attrezzo non si stabilizza e poi collocare l'altro piede sulla pedana opposta.
4. Arrestare completamente l'attrezzo prima di scendere.

UTILIZZO DELLA FUNZIONE FREQUENZA CARDIACA

La funzione di frequenza cardiaca di questo prodotto non è un dispositivo medico. Le maniglie della frequenza cardiaca possono fornire una stima relativa della frequenza cardiaca, ma non vanno considerate come misurazioni accurate. Alcuni utenti, ad esempio persone sottoposte a programmi di riabilitazione cardiaca, possono beneficiare dell'utilizzo di un sistema di monitoraggio cardiaco alternativo quale una fascia da torace o da polso. Svariati fattori, tra cui i movimenti dell'utente, possono influenzare l'accuratezza della misurazione della frequenza cardiaca. La misurazione della frequenza cardiaca serve solo da ausilio all'esercizio nel determinare tendenze generali nella frequenza cardiaca. Si consiglia di consultare un medico.

Collocare il palmo delle mani direttamente sulle maniglie del battito cardiaco. È necessario che entrambi le mani afferrino le barre affinché sia rilevata la frequenza cardiaca. Sono necessari pochi secondi affinché sia rilevata la frequenza cardiaca. Quando si afferrano le maniglie del battito cardiaco, non stringere. Stingere le maniglie può fare aumentare la pressione sanguigna. Mantenere una presa blanda e avvolgente. Tenendo le mani a lungo sulla barra del battito cardiaco è possibile riscontrare letture irregolari. Assicurarsi di pulire i sensori del battito cardiaco per poter mantenere un contatto adeguato.

ATTENZIONE!

I sistemi di monitoraggio della frequenza cardiaca possono essere inaccurati. L'eccesso di esercizio può causare lesioni gravi o morte. Se ci si sente svenire, interrompere immediatamente l'esercizio.

UTILIZZO APPROPRIATO

Questo attrezzo consente varie posizioni dei piedi. Portando il piede alla posizione più avanzata della pedana si aumenta l'altezza di passo, creando una sensazione simile a quella di un attrezzo per step. Portando il piede alla posizione più arretrata della pedana si diminuisce l'altezza di passo, creando una sensazione più scorrevole, simile alla camminata o alla corsa. Assicurarsi sempre che il l'intero piede sia saldamente sulla pedana.

Questo attrezzo consente di pedalare in avanti e all'indietro, in modo da poter variare gli esercizi e potersi concentrare sui gruppi muscolari quali flessori e polpacci.

Per determinare la corretta posizione di esercizio, salire sul pedale posizionando il piede al centro del pedale. Tenere le ginocchia sempre leggermente piegate. Si dovrebbe essere in grado di pedalare senza stendere la gamba o spostare il peso da un lato all'altro.

SISTEMA DI FRENATA

Questo attrezzo sfrutta la resistenza magnetica per impostare livelli specifici di resistenza. Il livello di resistenza, unito agli RPM, si usa per determinare la potenza generata (in watt).

MANUTENZIONE

1. Qualsiasi operazione di rimozione o sostituzione deve essere eseguita da un tecnico dell'assistenza qualificato.
2. NON utilizzare componenti danneggiati e/o con parti rotte o usurate. Utilizzare soltanto parti di ricambio fornite dal rivenditore locale.
3. CONSERVARE LE ETICHETTE E LE TARGHETTE: Non rimuovere le etichette per alcun motivo. Contengono informazioni importanti. Se sono illeggibili o mancanti, contattare il rivenditore per la sostituzione.
4. ESEGUIRE LA MANUTENZIONE DI TUTTI GLI ATTREZZI: La manutenzione preventiva è la chiave per un funzionamento impeccabile degli attrezzi e per ridurre al minimo il rischio di lesioni. L'attrezzo deve essere periodicamente ispezionato.
5. Assicurando che chiunque esegua regolazioni od operazioni di manutenzione o riparazione di qualsiasi tipo sia qualificato per farlo. Su richiesta, i rivenditori locali possono fornire assistenza e istruzioni di manutenzione presso la vostra struttura.

ATTENZIONE

Per interrompere l'alimentazione dell'attrezzo è necessario scollegare il cavo di alimentazione dalla presa a parete.

BISOGNO DI AIUTO?

In caso di domande o parti mancanti, contattare l'Assistenza Tecnica Clienti.

Visitare **world.visionfitness.com** per le informazioni di contatto.

SUGGERIMENTI DI MANUTENZIONE PREVENTIVA

- Posizionare il Suspension Elliptical™ Trainer in un luogo fresco e asciutto.
- Accertarsi che tutti i bulloni e gli elementi di fissaggio siano ben serrati.
- Ripulire il display della console dalle impronte e dal sale causato dal sudore.
- Utilizzare un panno di cotone con acqua e un prodotto detergente delicato per detergere il Suspension Elliptical™ Trainer. Altri tessuti, inclusi i fazzoletti di carta, potrebbero graffiare la superficie. Non utilizzare ammoniaca o detergenti a base di acido.
- Detergere accuratamente l'esterno della macchina regolarmente.

CALENDARIO DI MANUTENZIONE PREVENTIVA

Seguire il seguente programma per garantire il corretto funzionamento del prodotto.

PARTE	OGNI GIORNO	MENSILMENTE	BI-ANNUALE	ANNUALE
Display Console		DETERGERE		
Tutti i bulloni e l'hardware			ISPEZIONARE	
Telaio		DETERGERE		ISPEZIONARE
Manubri		DETERGERE		
Coperture di plastica		DETERGERE		
Pedane		DETERGERE		
Cavo di alimentazione				ISPEZIONARE

SPECIFICHE DEL PRODOTTO

MODELLO	S60	S70	S600E	S700E
Massimo peso dell'utente	182 kg / 400 lbs			
Peso del prodotto	140 kg / 308 lbs	160 kg / 352 lbs	146,5 kg / 323 lbs	163,5 kg / 360 lbs
Peso spedizione	158 kg / 348 lbs	181 kg / 399 lbs	174 kg / 383 lbs	188 kg / 414 lbs
Dimensioni totali (L x L x A)*	186 x 75 x 164 cm / 74" x 29.5" x 64.5"	191 x 89 x 173 cm / 75" x 35" x 68"	186 x 75 x 164 cm / 74" x 29.5" x 64.5"	191 x 89 x 173 cm / 75" x 35" x 68"

* Lasciare uno spazio minimo di 0,6 metri (24") per l'accesso e il passaggio attorno all'attrezzo.
Si prega di notare che l'ADA raccomanda uno spazio di 0,91 metri (36") per le persone in sedia a rotelle.

WAŻNE ŚRODKI OSTROŻNOŚCI

ZACHOWAĆ NINIEJSZĄ INSTRUKCJĘ

Podczas korzystania z orbitreka należy zawsze przestrzegać podstawowych środków ostrożności, co obejmuje między innymi następujące kwestie: Przed użyciem tego urządzenia należy przeczytać wszystkie instrukcje. Obowiązkiem właściciela jest zapewnienie, że wszyscy użytkownicy tego urządzenia są odpowiednio poinformowani o wszystkich ostrzeżeniach i środkach ostrożności.

To urządzenie jest przeznaczone wyłącznie do użytku w pomieszczeniach. To urządzenie treningowe jest produktem klasy S przeznaczonym do użytku w środowisku komercyjnym, takim jak centrum fitness.

NIEBEZPIECZEŃSTWO!

ZGODNOŚĆ Z MODELAMI S70/S600E/S700E

ABY ZMNIEJSZYĆ RYZYKO PORAŻENIA PRĄDEM ELEKTRYCZNYM:

Zawsze należy odłączyć urządzenie od gniazdka elektrycznego zaraz po użyciu i przed czyszczeniem, konserwacją i montażem lub demontażem części.

OSTRZEŻENIE!

W CELU ZMNIEJSZENIA RYZYKA OPARZEŃ, POŻARU, PORAŻENIA PRĄDEM ELEKTRYCZNYM LUB OBRAŻEŃ CIAŁA:

- Należy zachować ostrożność podczas wchodzenia na urządzenie i schodzenia z urządzenia. Przed wejściem na urządzenie lub zejściem z urządzenia przesunąć pedał po stronie wejścia na urządzenie lub zejścia z urządzenia do najniższej pozycji i całkowicie zatrzymać maszynę.
- Aby zachować równowagę, zaleca się trzymanie kierownicy podczas ćwiczeń, wchodzenia na maszynę lub schodzenia z maszyny.
- Utrzymywać górną część podnóżka czystą i suchą.
- Podczas ćwiczeń zawsze utrzymywać komfortowe tempo. Nie pedałować szybciej niż 80 obr./min na tej maszynie.
- Nieprawidłowe lub zbyt forsujące ćwiczenia mogą spowodować obrażenia ciała. W przypadku wystąpienia bólu, w tym między innymi bólu w klatce piersiowej, nudności, zawrotów głowy lub duszności, należy natychmiast przerwać ćwiczenia i skonsultować się z lekarzem przed kontynuacją ćwiczeń.
- Urządzenie nie jest wyposażone w mechanizm wolnego biegu. Prędkość pedałów należy zmniejszać w sposób kontrolowany.
- Nie obracać pedałów ręką.
- Nie nosić ubrań, które mogłoby się zaczepić o część urządzenia.
- Podczas korzystania z tego sprzętu należy zawsze nosić buty sportowe.
- Nie wskakiwać na urządzenie.
- Podczas eksploatacji urządzenia nie powinna znajdować się na nim więcej niż jedna osoba.
- Osoby o wadze przekraczającej wagę maksymalną określoną w SEKCJI SPECYFIKACJI W INSTRUKCJI OBSŁUGI nie powinny używać urządzenia. Niezastosowanie się do tego wymogu powoduje utratę gwarancji.
- Nie wolno uruchamiać pod kocem lub poduszką. Nadmierne nagrzewanie może spowodować pożar, porażenie prądem elektrycznym lub obrażenia ciała.
- Zwierzęta domowe i dzieci poniżej 14. roku życia W ŻADNYM wypadku nie powinny znajdować się bliżej niż 3 metry (10 stóp) od urządzenia.
- Dzieci poniżej 14. roku życia W ŻADNYM wypadku nie powinny używać urządzenia.
- Dzieci powyżej 14. roku życia ani osoby niepełnosprawne nie powinny korzystać z urządzenia bez nadzoru osoby dorosłej.
- Z urządzenia należy korzystać wyłącznie zgodnie z jego przeznaczeniem i w sposób opisany w instrukcji obsługi.
- Nie należy stosować innych akcesoriów, które nie są zalecane przez producenta. Osprzęt może spowodować obrażenia ciała.
- Nigdy nie należy korzystać z urządzenia, gdy otwór wentylacyjny jest zablokowany. Otwór wentylacyjny powinien być czysty, wolny od zanieczyszczeń, włosów itp.
- Aby zapobiec porażeniu prądem elektrycznym, nigdy nie należy wrzucać ani wkładać żadnych przedmiotów do żadnego otworu.
- Nie używać w miejscach, w których używane są produkty aerozolowe (spray) lub w których podawany jest tlen.
- Nie korzystać z urządzenia w miejscu, w którym nie jest kontrolowana temperatura, w tym m.in. w garażach, na gankach, w pomieszczeniach z basenami, łazienkach, wiatach garażowych czy na zewnątrz. Niezastosowanie się do tego wymogu może spowodować utratę gwarancji.
- Nie należy zdejmować pokryw konsoli, chyba że zaleci to dział pomocy technicznej dla klientów. Prace serwisowe mogą być wykonywane wyłącznie przez autoryzowanego technika.
- Nadmierne ćwiczenia mogą spowodować poważne obrażenia ciała lub śmierć.
- W przypadku złego samopoczucia należy natychmiast przerwać ćwiczenia.
- Indywidualna siła ludzka do wykonywania ćwiczeń może różnić się od wyświetlanej mocy mechanicznej.

ZGODNOŚĆ Z MODELAMI S70/S600E/S700E

- Urządzenia nie wolno pozostawiać bez nadzoru, kiedy jest podłączone do zasilania. Urządzenie należy odłączyć od gniazdka elektrycznego przed montażem lub demontażem części oraz gdy nie jest używane.
- Przed przystąpieniem do serwisowania lub przenoszenia urządzenia należy odłączyć je od źródła zasilania. W ramach czyszczenia powierzchnie należy przetrzeć tylko mydłem i lekko zwilżoną ściereczką; nigdy nie używać rozpuszczalników. (Patrz KONSERWACJA)
- Sprzęt do ćwiczeń można podłączyć tylko do prawidłowo uziemionego gniazdka elektrycznego.
- Nie wolno używać urządzenia, jeżeli ma uszkodzony przewód lub wtyczkę, nie działa prawidłowo lub zostało upuszczone, uszkodzone bądź zanurzone w wodzie. W celu sprawdzenia lub naprawy należy skontaktować się z działem pomocy technicznej dla klientów.
- Przewód zasilający należy trzymać z dala od rozgrzanych powierzchni. Nie należy przenosić urządzenia za przewód zasilający ani wykorzystywać go jako uchwytu.
- Aby odłączyć urządzenie od zasilania, należy wyłączyć wszystkie elementy sterujące, a następnie wyjąć wtyczkę z gniazdka.

OSTROŻNIE!

PRZED UŻYCIEM SPRZĘTU NALEŻY SKONSULTOWAĆ SIĘ Z LEKARZEM. PRZED UŻYCIEM NALEŻY PRZECZYTAĆ INSTRUKCJĘ OBSŁUGI.

Istotne jest, aby urządzenie to było używane tylko we wnętrzach pomieszczeń i w klimatyzowanych pomieszczeniach. Jeśli urządzenie zostało wystawione na działanie niższych temperatur lub otoczenia o wysokiej wilgotności, zdecydowanie zaleca się, aby przed pierwszym użyciem odczekać, aż osiągnie temperaturę pokojową.

WYMAGANIA DOT. ZASILANIA

FUNKCJA Z WŁASNYM ZASILANIEM

S60/S70

Jednostkę wyposażono we własne zasilanie. Nie jest wymagane zewnętrzne źródło zasilania. Gdy w wyniku pedałowania osiągnięta zostanie wartość 25 obrotów na minutę (RPM), generowana jest moc wystarczająca do zasilenia jednostki.

S70

Jeśli na konsoli wyświetlony zostanie komunikat „Niski poziom naładowania akumulatora", podłącz jednostkę S70 do gniazdka elektrycznego na 6–12 godzin, aby w pełni naładować akumulator. Koniecznie ustaw wyłącznik zasilania w pozycji „Wł.", aby naładować akumulator, lub użyj funkcji podłączania.

DANE DEDYKOWANEGO OBWODU I PRĄDU Dotyczy jednostek S70/S600E/S700E

„Obwód dedykowany" oznacza, że na tym samym obwodzie, do którego za pośrednictwem gniazda podłączone jest urządzenie, nie może pracować żaden inny sprzęt. Najprostszym sposobem sprawdzenia spełnienia tego wymogu jest zlokalizowanie skrzynki wyłączników instalacyjnych i wyłączanie ich pojedynczo. Po wyłączeniu danego wyłącznika tylko odnośne urządzenia nie powinno mieć wówczas zasilania. Żadne lampy, automaty sprzedające, wentylatory, systemy dźwiękowe ani żaden inny element nie powinien tracić zasilania podczas wykonywania tego testu.

Niepodłączony do pętli (izolowany) przewód neutralny/uziemiający oznacza, że każdy obwód musi posiadać wyprowadzone z niego osobne połączenie neutralne/uziemiające zakończone połączeniem do zatwierdzonego uziemienia. Nie można „zwierać" pojedynczego przewodu neutralnego/uziemiającego jednego obwodu z drugim obwodem.

WYMOGI DOTYCZĄCE PRĄDU ELEKTRYCZNEGO Dotyczy jednostki S600E

Wg zasilacza, wyjście: 12 V DC, 5 A

WYMOGI DOTYCZĄCE PRĄDU ELEKTRYCZNEGO

Dotyczy jednostek S70/S700E

Aby zapewnić bezpieczeństwo użytkownika i prawidłowe działanie urządzenia, uziemienie w tym obwodzie nie może być podłączone do pętli (musi być izolowane). Należy zapoznać się z NEC (Amerykańskim kodeksem bezpieczeństwa elektrycznego) art. 210-21 i 210-23. Wszelkie zmiany w dostarczonym standardowym przewodzie zasilającym mogą unieważnić wszystkie gwarancje tego produktu.

Akcesoria konsoli wymagają zewnętrznego źródła zasilania. Zewnętrzne źródło zasilania zagwarantuje, że konsola będzie zawsze zasilana, i jest ono wymagane w przypadku korzystania z dodatkowych akcesoriów.

W przypadku urządzeń ze zintegrowanym telewizorem (Touch) wymagania elektryczne telewizora zawierają się w wymaganiach urządzenia. Poczwórnie ekranowany kabel koncentryczny RG6 ze złączami zaciskowymi typu „F" na obu końcach należy podłączyć do urządzenia kardio i źródła sygnału wideo.

Urządzenia o napięciu 110 V

Urządzenia 110 V wymagają zastosowania „obwodu dedykowanego" o specyfikacji 100–125 V, 60 Hz i 15 A z niepodłączonym do pętli (izolowanym) przewodem neutralnym/uziemiającym. Powinno być to gniazdo NEMA 5-15R o takiej samej konfiguracji jak wtyczka. Z tym produktem nie należy używać żadnych przejściówek.

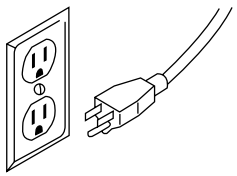

WTYCZKA NEMA 110 5-15P (AMERYKA PŁN.)

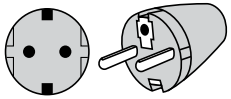

WTYCZKA EURO (EUROPA)

Na ilustracjach przedstawiono wtyczki przewodu zasilającego stosowane w Ameryce Północnej i Europie. W zależności od kraju typ wtyczki może się różnić.

Urządzenia o napięciu 220 V

Urządzenia 220 V wymagają zastosowania „obwodu dedykowanego" o specyfikacji 216–250 V, 50 Hz i 15 A z niepodłączonym do pętli (izolowanym) przewodem neutralnym/uziemiającym. Powinno być to gniazdo NEMA 6-15R o takiej samej konfiguracji jak wtyczka. Z tym produktem nie należy używać żadnych przejściówek.

Instrukcje uziemienia

Urządzenie musi zostać uziemione. W przypadku awarii lub uszkodzenia uziemienie zapewnia ścieżkę o najmniejszej oporności dla prądu elektrycznego, co zmniejsza ryzyko porażenia prądem. Urządzenie jest wyposażone w przewód uziemiający i wtyczkę uziemiającą. Wtyczkę należy podłączyć do odpowiedniego gniazdka, prawidłowo zainstalowanego i uziemionego zgodnie ze wszystkimi lokalnymi przepisami i rozporządzeniami. W przypadku nieprzestrzegania niniejszej instrukcji dotyczącej uziemienia użytkownik może doprowadzić do unieważnienia ograniczonej gwarancji.

Dodatkowe informacje elektryczne

Oprócz wymogu stosowania obwodu specjalnego od skrzynki wyłączników instalacyjnych do każdego gniazda, do którego podłączona będzie maksymalna liczba urządzeń, należy poprowadzić przewód o odpowiedniej grubości. Jeśli odległość między skrzynką wyłączników instalacyjnych a każdym gniazdem wynosi 30,5 m (100 stóp) lub mniej, należy zastosować przewód 12 AWG. W przypadku odległości większych niż 30,5 m (100 stóp) od skrzynki wyłączników instalacyjnych do gniazda należy zastosować przewód 10 AWG.

TRYB OSZCZĘDZANIA ENERGII / NISKIEJ MOCY Dotyczy jednostek S60/S70/S600E/S700E

Wszystkie urządzenia są skonfigurowane tak, aby mogły przejść w tryb energooszczędny/niskiego poboru mocy, gdy urządzenie nie było używane przez określony czas. Po przejściu w tryb niskiego poboru mocy pełne ponowne uruchomienie urządzenia może wymagać dodatkowego czasu. Tę funkcję oszczędzania energii można włączyć lub wyłączyć w „trybie zarządzania" lub „trybie inżynieryjnym"

PRZEPISY FCC (TYLKO USA) Dotyczy jednostek S600E/S700E

Urządzenie zostało przetestowane i spełnia wymagania klasy B urządzeń cyfrowych zgodnie z częścią 15 przepisów FCC. Przepisy te mają na celu świadomą ochronę przed niebezpiecznym oddziaływaniem przy instalacjach w mieszkaniach. Urządzenie wytwarza, wykorzystuje i może emitować energię o częstotliwości fal radiowych i w przypadku instalacji lub użytkowania niezgodnego z instrukcjami może powodować zakłócenia w łączności radiowej. Nie ma jednak gwarancji, że zakłócenia nie wystąpią w przypadku poszczególnych instalacji. Jeżeli urządzenie wpływa niekorzystnie na odbiór radiowy lub telewizyjny, co można sprawdzić przez wyłączenie i włączenie urządzenia, zaleca się skorygowanie zakłóceń przez użytkownika na jeden lub więcej z następujących sposobów:

- Zmiana pozycji lub lokalizacji anteny odbiorczej.
- Zwiększenie odległości między urządzeniami a odbiornikiem.
- Podłączyć urządzenie do gniazda w innym obwodzie niż ten, do którego podłączony jest odbiornik.
- Skontaktować się ze sprzedawcą lub doświadczonym technikiem radiowym/telewizyjnym w celu uzyskania pomocy.

Oświadczenie FCC o narażeniu na promieniowanie radiowe:

1. Tego nadajnika nie wolno umieszczać w pobliżu innej anteny lub nadajnika ani eksploatować go w połączeniu z nimi.
2. Niniejsze urządzenie jest zgodne z limitami FCC dotyczącymi narażenia na promieniowanie radiowe, określonymi dla środowiska niekontrolowanego. Urządzenie to powinno być zainstalowane i eksploatowane w minimalnej odległości 20 cm między grzejnikiem a ciałem użytkownika.

PRZED ROZPOCZĘCIEM

WYBÓR MIEJSCA LOKALIZACJI

Urządzenie należy ustawić na równej i stabilnej powierzchni, z dala od bezpośredniego nasłonecznienia. Silne promieniowanie UV może spowodować przebarwienia tworzyw sztucznych. Urządzenie umieścić w miejscu o niskiej temperaturze i wilgotności. Za urządzeniem należy pozostawić wolną strefę o szerokości co najmniej 0,6 m (24 cali). Strefa ta musi być wolna od przeszkód i zapewniać użytkownikowi wolną drogę opuszczania maszyny. Nie należy umieszczać urządzenia w miejscach, w których mogłyby zablokować się otwory wentylacyjne lub powietrzne. Sprzętu nie należy umieszczać w garażu, zadaszonym patio, w pobliżu wody lub na zewnątrz.

POZIOMOWANIE URZĄDZENIA

Po rozstawieniu trenażera Suspension Elliptical™ w pożądanej lokalizacji należy upewnić się, że stoi stabilnie. W przypadku bujania się lub braku stabilności trenażera Suspension Elliptical™ należy go wypoziomować. Najpierw należy ustalić, który element poziomujący nie styka się w całości z podłogą. Aby móc poruszać elementem poziomującym, należy poluzować nakrętkę u jego podstawy. Następnie należy obracać elementem poziomującym w lewo lub w prawo, aż trenażer Suspension Elliptical™ będzie stabilny. Następnie należy zablokować element regulujący poprzez dokręcenie nakrętki w stronę rury wspierającej.

OSTRZEŻENIE!

Nasz sprzęt jest ciężki, należy zachować ostrożność i w razie potrzeby skorzystać z dodatkowej pomocy podczas przenoszenia. Nieprzestrzeganie tej instrukcji może spowodować obrażenia ciała.

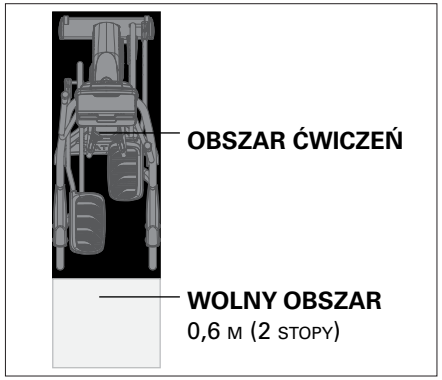

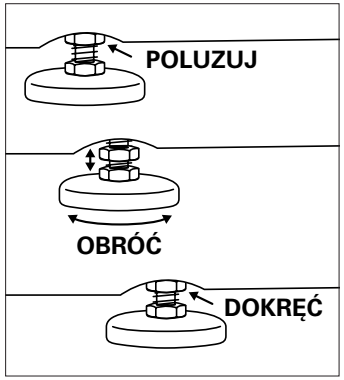

MOC

Jeśli urządzenie jest zasilane ze źródła zasilania, zasilanie należy podłączyć do gniazda zasilania, które znajduje się z przodu urządzenia, w pobliżu rurki stabilizatora. Przewód zasilający należy odłączyć od źródła zasilania, gdy urządzenie nie jest używane.

WCHODZENIE I SCHODZENIE

1. Stanąć za urządzeniem.
2. Przytrzymując oba tylne podłokietniki w celu podparcia, położyć stopę na najniższym pedale i nacisnąć pedał w dół do najniższej pozycji przed wejściem na pedał.
3. Poczekać, aż urządzenie przestanie się ruszać, a następnie położyć drugą stopę na przeciwległym pedale.
4. Przed zejściem z urządzenia należy poczekać, aż urządzenie zupełnie się zatrzyma.

KORZYSTANIE Z FUNKCJI POMIARU TĘTNA

Funkcja pomiaru tętna w tym produkcie nie jest urządzeniem medycznym. Chociaż uchwyty do pomiaru tętna mogą zapewnić względną ocenę rzeczywistego tętna, nie należy na nich polegać, gdy konieczne są dokładne odczyty. Niektóre osoby, w tym osoby uczestniczące w programie rehabilitacji kardiologicznej, mogą skorzystać z alternatywnego systemu monitorowania tętna, takiego jak pasek na klatkę piersiową lub pasek na nadgarstek. Różne czynniki, w tym ruch użytkownika, mogą mieć wpływ na dokładność odczytu tętna. Odczyt tętna ma na celu jedynie pomoc w ogólnym określaniu trendów wysokości tętna. Należy zasięgnąć porady lekarza.

Należy umieścić dłonie bezpośrednio na uchwycie do pomiaru tętna. Aby zarejestrować tętno, uchwyty należy złapać obiema dłońmi. Rejestracja tętna trwa kilka sekund. Nie należy zbyt mocno trzymać uchwytów do pomiaru tętna. Mocne trzymanie uchwytów może spowodować wzrost ciśnienia krwi. Uchwyt należy lekko trzymać lekko, obejmując go. Przy stałym trzymaniu uchwytu do pomiaru tętna może dojść do błędnego odczytu. Należy dopilnować czyszczenia czujników tętna, aby zapewnić prawidłową styczność.

OSTRZEŻENIE!

Systemy monitorowania tętna mogą być niedokładne. Nadmierne ćwiczenia mogą spowodować poważne obrażenia ciała lub śmierć. W przypadku złego samopoczucia należy natychmiast przerwać ćwiczenia.

PRAWIDŁOWE UŻYCIE

To urządzenie oferuje różne pozycje stóp. Przesunięcie stopy do najbardziej wysuniętej do przodu pozycji stopki urządzenia zwiększa wysokość kroku, co stworzy wrażenie podobne do steppera. Ułożenie stopy w tylnej części stopki urządzenia zmniejsza wysokość kroku i zapewnia lepsze uczucie poślizgu, podobne do płynnego spaceru lub biegu. Należy zawsze upewnić się, że cała stopa znajduje się na stopce urządzenia.

To urządzenie umożliwia również pedałowanie zarówno do przodu, jak i do tyłu w celu zapewnienia różnorodności treningu i skoncentrowania się na innych głównych grupach mięśni nóg, takich jak ścięgna podkolanowe i łydki.

Aby ustalić prawidłową pozycję treningu, należy stanąć jedną stopą na środku pedału. Przez cały czas należy mieć lekko ugięte kolana. Powinna istnieć możliwość pedałowania bez blokowania kolan lub przesuwania ciężaru z boku na bok.

UKŁAD HAMULCOWY

To urządzenie wykorzystuje opór magnetyczny, aby ustawić określony poziom oporu. Oprócz liczby obrotów na minutę (obr./min) ustawienie poziomu oporu służy do określania mocy wyjściowej (watów).

KONSERWACJA

1. Wszelki demontaż lub wymiana części musi być przeprowadzona przez wykwalifikowanego technika serwisowego.
2. NIE WOLNO używać sprzętu, który jest uszkodzony, zużyty lub ma zepsute części. Należy używać wyłącznie części zamiennych dostarczonych przez lokalnych dystrybutorów.
3. NALEŻY ZACHOWAĆ ETYKIETY I TABLICZKI ZNAMIONOWE: nie wolno usuwać etykiet z żadnego powodu. Zawierają one ważne informacje. W przypadku ich braku lub nieczytelności należy skontaktować się z lokalnym dystrybutorem i poprosić o wymianę.
4. SERWISOWANIE CAŁEGO SPRZĘTU: konserwacja profilaktyczna jest kluczem do sprawnego działania urządzenia oraz ograniczenia do minimum odpowiedzialności użytkownika. Sprzęt należy poddawać regularnym przeglądom.
5. Należy dopilnować, aby każda osoba dokonująca dowolnego rodzaju regulacji, konserwacji lub napraw była do tego uprawniona. Na życzenie klienta lokalni dystrybutorzy mogą przeprowadzić na terenie swojej siedziby szkolenia w zakresie serwisu i konserwacji.

OSTRZEŻENIE

Aby odłączyć zasilanie od sprzętu, należy odłączyć przewód zasilający od gniazdka elektrycznego.

POTRZEBUJESZ POMOCY?

W razie pytań lub brakujących części należy skontaktować się z działem

obsługi technicznej dla klientów. Dane kontaktowe znajdują się na stronie **world.visionfitness.com**.

WSKAZÓWKI DOTYCZĄCE KONSERWACJI PROFILAKTYCZNEJ

- Trenażer Suspension Elliptical™ należy ustawić w chłodnym, suchym miejscu.
- Należy upewnić się, że wszystkie śruby i zapięcia są wolne od luzów.
- Konsolę wyświetlacza należy chronić przed odciskami palców i nagromadzeniem soli spowodowanym potem.
- Trenażer Suspension Elliptical™ należy czyścić bawełnianą ściereczką nawilżoną wodą i delikatnym detergentem. Inne materiały, np. ręczniki papierowe, mogą zadrapać powierzchnię urządzenia. Nie używać środków czyszczących na bazie amoniaku lub kwasów.
- Zewnętrzne maszyny należy regularnie czyścić.

HARMONOGRAM KONSERWACJI PROFILAKTYCZNEJ

Zachowanie zgodności z poniższym harmonogramem jest gwarantem prawidłowego działania produktu.

POZYCJA	CODZIENNIE	CO MIESIĄC	DWA RAZY W ROKU	RAZ W ROKU
Konsola z wyświetlaczem		CZYŚĆ		
Wszystkie śruby i cały osprzęt			KONTROLA	
Rama		CZYŚĆ		KONTROLA
Kierownica		CZYŚĆ		
Osłony plastikowe		CZYŚĆ		
Płyty nożne		CZYŚĆ		
Przewód zasilający				KONTROLA

SPECYFIKACJA PRODUKTU

MODEL	S60	S70	S600E	S700E
Maks. waga użytkownika	182 kg / 400 lbs			
Waga produktu	140 kg / 308 funtów	160 kg / 352 funtów	146,5 kg / 323 funtów	163,5 kg / 360 funtów
Waga w transporcie	158 kg / 348 funtów	181 kg / 399 funtów	174 kg / 383 funtów	188 kg / 414 funtów
Wymiary całkowite (dł. x szer. x wys.)*	186 x 75 x 164 cm / 74″ x 29.5″ x 64.5″	191 x 89 x 173 cm / 75″ x 35″ x 68″	186 x 75 x 164 cm / 74″ x 29.5″ x 64.5″	191 x 89 x 173 cm / 75″ x 35″ x 68″

* Należy zapewnić minimalną wolną przestrzeń o szerokości 0,6 m (24") w celu umożliwienia dostępu do sprzętu i przechodzenia wokół niego.
Należy pamiętać, że w przypadku osób poruszających się na wózkach inwalidzkich zalecana przez ADA szerokość wolnej przestrzeni to 0,91 m (36").

ВАЖНЫЕ МЕРЫ ПРЕДОСТОРОЖНОСТИ

СОХРАНИТЕ ЭТИ ИНСТРУКЦИИ

При использовании эллиптического тренажера всегда следует соблюдать основные меры предосторожности, включая указанные далее: Внимательно прочтите все инструкции перед началом использования оборудования. Владелец обязан обеспечить, чтобы все пользователи оборудования были надлежащим образом проинформированы обо всех предупреждениях и мерах предосторожности.

Оборудование предназначено исключительно для использования внутри помещений. Этот тренажер представляет собой оборудование класса S, предназначенное для использования в коммерческих спортивных комплексах, например в фитнес-клубах.

ОПАСНОСТЬ! ДЛЯ S70/S600E/S700E

ЧТОБЫ СНИЗИТЬ РИСК ПОРАЖЕНИЯ ЭЛЕКТРИЧЕСКИМ ТОКОМ, ВЫПОЛНИТЕ СЛЕДУЮЩИЕ РЕКОМЕНДАЦИИ:

Всегда отключайте оборудование от электрической розетки сразу после использования, перед очисткой, при выполнении технического обслуживания, а также при монтаже и демонтаже деталей.

ПРЕДУПРЕЖДЕНИЕ!

ДЛЯ УМЕНЬШЕНИЯ РИСКА ОЖОГОВ, ПОЖАРОВ, ПОРАЖЕНИЙ ЭЛЕКТРИЧЕСКИМ ТОКОМ ИЛИ ТРАВМ УЧИТЫВАЙТЕ СЛЕДУЮЩЕЕ:

- При подъеме на оборудование и сходе с него необходимо соблюдать осторожность. Перед подъемом или сходом переместите педаль со стороны подъема или схода в крайнее нижнее положение и приведите тренажер в состояние полной остановки.
- Для поддержания баланса рекомендуется держаться за поручни во время выполнения упражнений, подъема на тренажер или схода с него.
- Следите за тем, чтобы поверхность опорного элемента для ступни оставалась чистой и сухой.
- Во время тренировки всегда поддерживайте комфортный темп. Во время выполнения упражнения скорость вращения машины не должна превышать 80 об/мин.
- Неправильная или чрезмерная физическая нагрузка может привести к травме. Если вы ощущаете боль любого рода, включая боль в груди, тошноту, головокружение или одышку, немедленно прекратите упражнения и обратитесь за консультацией к врачу, прежде чем их продолжить.
- Данное устройство не оснащено свободным колесом. Скорость движения педалей следует уменьшать плавно, соблюдая осторожность.
- Запрещается поворачивать педали с помощью рук.
- Не носите одежду, которая может застрять в любой части устройства.
- При использовании этого оборудования всегда носите спортивную обувь.
- Не прыгайте на устройстве.
- При эксплуатации устройства на нем может находиться только один человек.
- Данное устройство не должно использоваться лицами, вес которых превышает указанный в РАЗДЕЛЕ «СПЕЦИФИКАЦИИ» РУКОВОДСТВА ПОЛЬЗОВАТЕЛЯ. Невыполнение этих условий ведет к аннулированию гарантии.
- Не используйте под одеялом или подушкой. Это может привести к чрезмерному нагреву и вызвать пожар, поражение электрическим током или травму людей.
- Домашние животные или дети в возрасте до 14 лет НИ ПРИ КАКИХ ОБСТОЯТЕЛЬСТВАХ не должны приближаться к устройству на расстояние менее 3 метров/10 футов.
- Дети в возрасте до 14 лет НИ ПРИ КАКИХ ОБСТОЯТЕЛЬСТВАХ не должны пользоваться устройством.
- Дети старше 14 лет или лица с ограниченными возможностями не должны использовать устройство без присмотра со стороны взрослых.
- Используйте устройство только в целях, указанных в инструкции и руководстве по эксплуатации.
- Не используйте иное навесное оборудование, не рекомендованное производителем. Навесное оборудование может привести к травмам.
- Запрещается эксплуатировать устройство в том случае, если заблокированы отверстия для выпуска воздуха. Отверстие для выпуска воздуха должно быть чистым и свободным от ворса, волос и т. п.
- Во избежание поражения электрическим током никогда не роняйте и не вставляйте какие-либо предметы в отверстия.
- Запрещается эксплуатировать тренажер в зоне распыления аэрозолей (спреев) или подачи кислорода.
- Не используйте устройство в помещениях, в которых отсутствует температурный контроль, например в гаражах, на верандах, в помещениях при бассейнах, ванных комнатах, на крытых парковках или на улице. Невыполнение этих условий может привести к отмене гарантии.
- Не снимайте крышки консоли, если это не указано специалистами по технической поддержке заказчиков. Обслуживание должно выполняться только авторизованным сервисным специалистом.
- Изнуряющие упражнения могут привести к тяжелым травмам или летальному исходу.
- Если вы чувствуете близость обморока, немедленно прекратите упражнения.
- Индивидуальное усилие, применяемое человеком при выполнении упражнения, может отличаться от механической мощности, отображаемой на дисплее тренажера.

ДЛЯ S70/S600E/S700E

- Запрещается оставлять тренажер в подключенном состоянии без присмотра. Отключайте его от розетки, если он не используется, а также перед установкой или снятием деталей.
- Перед обслуживанием или перемещением оборудования отключите питание. Для очистки промывайте поверхности с мылом и слегка влажной тряпкой; ни в коем случае не используйте растворители. (См. ТЕХНИЧЕСКОЕ ОБСЛУЖИВАНИЕ.)
- Подключайте этот тренажер только к правильно заземленной розетке.
- Запрещается эксплуатация устройства, если у него поврежден шнур или вилка, если оно не работает должным образом, повреждено или погружалось в воду. Для проведения осмотра и ремонта обратитесь в службу технической поддержки клиентов.
- Держите шнур питания на достаточном расстоянии от нагретых поверхностей. Не переносите это устройство, держа его за шнур питания, и не используйте шнур в качестве ручки.
- Чтобы отключить, поверните все элементы управления в положение «выключено», затем выньте вилку из розетки.

ВНИМАНИЕ!

ПЕРЕД НАЧАЛОМ ЭКСПЛУАТАЦИИ ДАННОГО ОБОРУДОВАНИЯ ПРОКОНСУЛЬТИРУЙТЕСЬ С ВРАЧОМ. ПЕРЕД НАЧАЛОМ ЭКСПЛУАТАЦИИ ПРОЧТИТЕ РУКОВОДСТВО ПОЛЬЗОВАТЕЛЯ.

Оборудование разрешается использовать только в помещениях, в условиях контролируемого микроклимата. Если это оборудование подвергалось воздействию низких температур или высокой влажности, настоятельно рекомендуется перед первым использованием прогреть его до комнатной температуры.

ТРЕБОВАНИЯ К ИСТОЧНИКУ ПИТАНИЯ

АВТОНОМНОЕ ПИТАНИЕ

S60/S70

Устройство оснащено автономным питанием и не нуждается в подключении к внешнему источнику. При вращении педалей со скоростью более 25 оборотов в минуту (об/мин) вырабатывается достаточная энергия для работы устройства.

S70

Если на консоли появилось сообщение «Аккумулятор разряжен», то S70 необходимо подключить к электрической розетке на 6 - 12 часов до полного заряда батареи. Для заряда батареи или работы от сети переключатель на устройстве должен быть установлен в положение «Вкл» (On).

ВЫДЕЛЕННАЯ ЦЕПЬ И ИНФОРМАЦИЯ ПО ЭЛЕКТРООБОРУДОВАНИЮ для S70/S600E/S700E

«Выделенная цепь» означает, что к любой розетке, к которой вы подключаетесь, не должно быть подключено никакого другого оборудования, которое работает в той же цепи. Самый простой способ проверить это — найти главную коробку выключателей и отключать выключатели по одному за раз. Когда выключатель отключен, только то оборудование, о котором идет речь, не должно иметь питания. При выполнении этого теста не должны отключаться никакие лампы, торговые автоматы, вентиляторы, звуковые системы или любые другие изделия.

Бесконтурная (изолированная) нейтраль/заземление означает, что каждая цепь должна иметь индивидуальное нейтральное/заземляющее соединение, выходящее от нее и заканчивающееся на утвержденном заземлении. Вы не можете «перемыкать» единственную нейтраль/заземление от одной цепи к другой.

ЭЛЕКТРОТЕХНИЧЕСКИЕ ТРЕБОВАНИЯ для S600E

Адаптер питания, вых.напряжение: 12 В пост. тока, 5 А

ЭЛЕКТРОТЕХНИЧЕСКИЕ ТРЕБОВАНИЯ для S70/S700E

Для вашей безопасности и обеспечения надлежащих характеристик устройства заземление в этой цепи не должно иметь контуров (должно быть изолированным). См. Национальные электротехнические правила и нормы (NEC), статьи 210-21 и 210-23. Любые модификации стандартного шнура питания могут привести к аннулированию всех гарантий для данного продукта.

Аксессуарам для консоли необходим дополнительный источник питания. Внешний источник питания обеспечит постоянную подачу питания к консоли и требуется при использовании дополнительных аксессуаров.

Для устройств со встроенным телевизором (Touch) к питанию ТВ предъявляются особые требования. Коаксиальный кабель RG6 с четырехслойным экраном и компрессионными фитингами типа F на каждом конце следует подключить к кардиоустройству и источнику видеосигнала.

Устройства напряжением 110 В

Устройства с напряжением питания 110 В следует подключать к «выделенной питающей сети» напряжением 100–125 В (60 Гц, 15 А) с бесконтурной (изолированной) нейтралью/заземлением. Розетка должна относиться к типу NEMA 5-15R и иметь ту же конфигурацию, что и вилка. Адаптеры с этим продуктом не применяются.

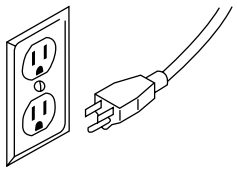

ВИЛКА NEMA 5-15P 110 (СЕВ. АМЕРИКА)

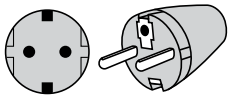

ЕВРОРАЗЪЕМ (ЕВРОПА)

Показаны североамериканские и европейские вилки шнура питания. В зависимости от страны тип разъема может различаться.

Устройства напряжением 220 В

Устройства с напряжением питания 220 В следует подключать к «выделенной питающей сети» напряжением 216–250 В (50 Гц, 15 А) с бесконтурной (изолированной) нейтралью/заземлением. Розетка должна соответствовать стандарту NEMA 6-15R и конфигурации штекера. Адаптеры с этим продуктом не применяются.

Инструкции по заземлению

Устройство должно быть заземлено. При возникновении неисправности или повреждении устройства заземление обеспечивает путь наименьшего сопротивления электрическому току, что помогает снизить риск поражения электрическим током. Устройство оснащено шнуром, имеющим заземляющий проводник оборудования и заземляющую вилку. Вилка должна быть подключена к соответствующей розетке, которая правильно установлена и заземлена в соответствии со всеми местными правилами и постановлениями. Невыполнение пользователем этих инструкций по заземлению может привести к аннулированию ограниченной гарантии.

Дополнительная электрическая информация

В дополнение к требованию выделенной цепи необходимо использовать провод подходящего сечения от коробки автоматического выключателя до каждой розетки, к которой будет подключено максимальное количество устройств. Если расстояние от блока автоматического выключателя до каждой розетки составляет 100 футов (30,5 м) или менее, следует использовать провод 12-го калибра. Для расстояний от блока автоматического выключателя до розетки, превышающих 100 футов (30,5 м), следует использовать провод 10-го калибра.

ЭНЕРГОСБЕРЕГАЮЩИЙ РЕЖИМ для S60/S70/S600E/S700E

Все устройства сконфигурированы с возможностью перехода в энергосберегающий режим, если устройство не использовалось в течение определенного периода времени. После перехода устройства в режим низкого энергопотребления может потребоваться дополнительное время для его полного повторного включения. Эта функция энергосбережения может быть включена или отключена в режиме «Диспетчер» или «Инженер».

ПРАВИЛА ФЕДЕРАЛЬНОЙ КОМИССИИ ПО СВЯЗИ (ТОЛЬКО ДЛЯ США) для S600E/S700E

Данное оборудование испытано и признано соответствующим предельным значениям для цифровых устройств класса B согласно части 15 правил Федеральной комиссии по связи (FCC). Эти предельные значения установлены для обеспечения надежной защиты от вредного воздействия при установке устройств в жилых помещениях. Данное оборудование генерирует, использует и может излучать радиочастотную энергию и, если установлено и эксплуатируется не в соответствии с инструкциями, может вызывать помехи радиосвязи. Тем не менее отсутствие помех в каждом конкретном случае гарантировать невозможно. Если оборудование вызывает помехи радиосвязи или приема телевизионного сигнала, что можно определить путем включения и выключения оборудования, то пользователь может попытаться ликвидировать эти помехи, выполнив одно или несколько из описанных ниже действий:

- переориентировать или переместить приемную антенну;
- увеличить расстояние между приемником и оборудованием;
- подсоединить оборудование к выходу контура, отличного от того, к которому подсоединен приемник;
- обратиться за помощью к дилеру или опытному специалисту по радиосвязи/телевидению.

Заявление о соответствии воздействия высокочастотного излучения правилам Федеральной комиссии по связи (FCC):

1. Настоящий передатчик запрещается располагать рядом или эксплуатировать в сочетании с другой антенной или передатчиком.
2. Оборудование соответствует предельным значениям, установленным для высокочастотного излучения правилами FCC для неконтролируемого оборудования. Данное оборудование необходимо устанавливать и эксплуатировать так, чтобы расстояние между радиатором и телом пользователя составляло не менее 20 см.

ПЕРЕД НАЧАЛОМ

РАСПОЛОЖЕНИЕ УСТРОЙСТВА

Устанавливайте оборудование на ровной и устойчивой поверхности вдали от прямого солнечного света. Интенсивное ультрафиолетовое излучение может приводить к выцветанию пластмассы. Располагайте оборудование в зоне умеренных температур и низкой влажности. Позади тренажера необходимо оставить свободное пространство не менее 0,6 метра (24 дюйма). В этой зоне не должно быть никаких препятствий. Она должна обеспечивать пользователю легкий путь отхода от оборудования. Запрещается размещать оборудование в зоне, где будут перекрываться вентиляционные каналы или отверстия. Оборудование не разрешается устанавливать в гараже, на крытой террасе, рядом с водой или под открытым небом.

ВЫРАВНИВАНИЕ ОБОРУДОВАНИЯ

После установки эллиптического эргометра Suspension Elliptical™ на место эксплуатации необходимо проверить его устойчивость. Колебание или качание тренажера говорит о том, что его следует выровнять. Для этого нужно определить, какая из опор не полностью соприкасается с полом. Затем открутить гайку в основании опоры, чтобы она могла вращаться. После этого следует поворачивать опору влево или вправо, пока тренажер Suspension Elliptical™ не стабилизируется. Зафиксировать его в нужном положении, затянув гайку на опорной трубе.

ПРЕДУПРЕЖДЕНИЕ!

Оборудование имеет большую массу. При его перемещении необходимо действовать осторожно и, если нужно, привлекать помощников. Несоблюдение этих инструкций может привести к травмам.

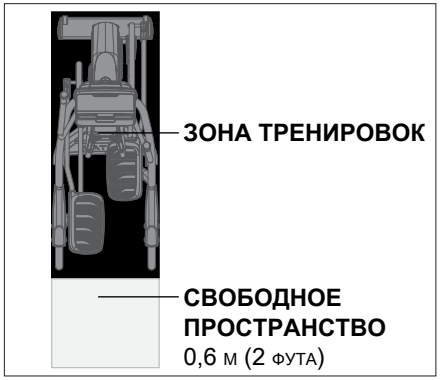

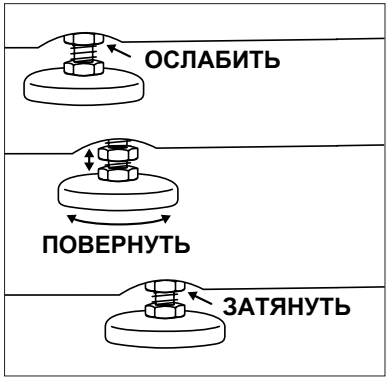

ЭЛЕКТРОПИТАНИЕ

Если электропитание оборудования обеспечивается от источника питания, то электропитание должно быть подключено к гнезду питания, которое расположено в передней части оборудования рядом с трубой стабилизатора. Отсоединяйте шнур, если устройство не используется.

ПОДЪЕМ НА ОБОРУДОВАНИЕ/СХОД С НЕГО

1. Встаньте с задней стороны тренажера.
2. Держась за оба задних упора для рук, поставьте ступню на нижнюю педаль и переместите педаль в крайнее нижнее положение перед тем, как встать на нее.
3. Дождитесь, пока тренажер не остановится, и встаньте второй ногой на противоположную педаль.
4. Перед тем как сойти с тренажера, остановите его.

ИСПОЛЬЗОВАНИЕ ФУНКЦИИ ЧАСТОТЫ СЕРДЕЧНЫХ СОКРАЩЕНИЙ

Функция измерения ЧСС в данном изделии не является медицинским прибором. Хотя датчики частоты сердечных сокращений могут обеспечить относительную оценку вашего фактического сердечного ритма, не следует на них полагаться в том случае, когда необходимы точные показания. Некоторые люди, в том числе участвующие в программе кардиореабилитации, могут воспользоваться альтернативной системой контроля сердечного ритма, такой как нагрудный ремень или браслет. На точность считывания сердечного ритма могут влиять различные факторы, включая движение пользователя. Показание ЧСС предназначено только в качестве помощи при выполнении упражнений для определения общих тенденций изменения сердцебиения. Обратитесь за консультацией к врачу.

Положите ладони прямо на ручки для измерения пульса. Обе руки должны охватывать ручки, чтобы можно было регистрировать частоту сердечных сокращений. Регистрация сердечного ритма занимает несколько секунд. При захвате ручек для измерения пульса не держитесь за них слишком плотно. Плотное сжимание ручек может привести к повышению кровяного давления. Захват должен быть свободным и охватывающим. При постоянном сжимании ручек для измерения пульса может наблюдаться неустойчивое считывание значений. Обязательно чистите импульсные датчики, чтобы обеспечить надлежащий контакт.

ПРЕДУПРЕЖДЕНИЕ!

Возможны погрешности систем мониторинга ЧСС. Изнуряющие упражнения могут привести к тяжелым травмам или летальному исходу. Если вы чувствуете близость обморока, немедленно прекратите упражнения.

ПОРЯДОК ИСПОЛЬЗОВАНИЯ

Конструкцией данного тренажера предусмотрена возможность установки ступни в разные точки. При установке ступни в крайней передней точке подставки увеличивается амплитуда шага; при этом создается эффект ходьбы на степпере. При размещении ступни в крайней задней точке подставки размер шага уменьшается; при этом создается эффект скольжения, как при плавной ходьбе или беге. Перед началом движения убедитесь в том, что ступни надежно зафиксированы на подставке.

Тренажер позволяет «шагать» как вперед, так и назад; при этом можно прорабатывать разные группы мышц, в том числе мышцы задней поверхности бедра и икроножные мышцы.

Чтобы выбрать соответствующее положение для выполнения упражнения, встаньте на педаль одной ногой, располагая ступню в центре педали. Постоянно держите колени слегка согнутыми. Вы должны иметь возможность нажимать на педали, не разгибая колени полностью и не перенося массу тела из стороны в сторону.

ТОРМОЗНАЯ СИСТЕМА

Для регулирования уровня нагрузки в тренажере используется магнитное сопротивление. Уровень нагрузки в дополнение к скорости (RPM) используется для определения выходной мощности (Вт).

ТЕХНИЧЕСКОЕ ОБСЛУЖИВАНИЕ

1. Демонтаж и замену любых деталей разрешается выполнять только квалифицированному специалисту по сервисному обслуживанию.
2. ЗАПРЕЩАЕТСЯ использовать какое-либо оборудование при наличии повреждений, признаков износа или неисправных деталей. Используйте для ремонта только запасные части, предоставленные дилерами оборудования в вашей стране.
3. СОХРАНЯЙТЕ МАРКИРОВКУ И ФИРМЕННЫЕ ТАБЛИЧКИ. Ни при каких обстоятельствах не удаляйте маркировку. Она может содержать важную информацию. Если этикетки повреждены или текст на них невозможно прочитать, обратитесь к региональным дилерам оборудования, чтобы получить новые.
4. ПРОВОДИТЕ ТЕХНИЧЕСКОЕ ОБСЛУЖИВАНИЕ ВСЕГО ОБОРУДОВАНИЯ. Профилактическое техобслуживание является ключевым элементом для надлежащей работы оборудования и снижения вашей ответственности. Проверка оборудования должна проводиться через определенные промежутки времени.
5. Все работы по техническому обслуживанию и ремонту или регулировке оборудования должны выполняться квалифицированным персоналом. Региональные дилеры по запросу проведут обучение по порядку оказания услуг или техническому обслуживанию на нашей площадке.

ПРЕДУПРЕЖДЕНИЕ

Чтобы отключить оборудование от электрической сети, извлеките штекер шнура питания из электрической розетки.

НУЖНА ПОМОЩЬ?

Если у вас есть вопросы или отсутствуют какие-либо детали, обратитесь в службу технической поддержки клиентов. Контактная информация указана на сайте **world.visionfitness.com.**

СОВЕТЫ ПО ПРОФИЛАКТИЧЕСКОМУ ТЕХНИЧЕСКОМУ ОБСЛУЖИВАНИЮ

- Тренажер Suspension Elliptical™ должен быть установлен в сухом, прохладном месте.
- Все болты и крепления должны быть прочно затянуты.
- Следите за тем, чтобы на дисплее пульта не было отпечатков пальцев и соли от пота.
- Для очистки тренажера Suspension Elliptical™ используйте хлопчатобумажную ткань, воду и мягкое моющее средство. Другие материалы, включая бумажные полотенца, могут оставлять царапины на поверхности. Не используйте чистящие средства на основе аммиака или кислоты.
- Регулярно проводите тщательную очистку внешних поверхностей тренажера.

ГРАФИК ПРОФИЛАКТИЧЕСКОГО ТЕХНИЧЕСКОГО ОБСЛУЖИВАНИЯ

Чтобы гарантировать надлежащую работу оборудования придерживайтесь нижеследующего графика.

ЭЛЕМЕНТ	ЕЖЕДНЕВНО	ЕЖЕМЕСЯЧНО	ДВА РАЗА В ГОД	ЕЖЕГОДНО
Консоль с дисплеем		ОЧИСТКА		
Все болты и элементы конструкции			ПРОВЕРКА	
Рама		ОЧИСТКА		ПРОВЕРКА
Рукоятки		ОЧИСТКА		
Пластиковые крышки		ОЧИСТКА		
Платформы для ног		ОЧИСТКА		
Шнур питания				ПРОВЕРКА

СПЕЦИФИКАЦИИ ИЗДЕЛИЯ

МОДЕЛЬ	S60	S70	S600E	S700E
Максимальный вес пользователя	182 кг / 400 фунтов			
Вес изделия	140 кг / 308 фунта	160 кг / 352 фунта	146.5 кг / 323 фунта	163.5 кг / 360 фунта
Транспортировочный вес	158 кг / 348 фунта	181 кг / 399 фунта	174 кг / 383 фунта	188 кг / 414 фунта
Габаритные размеры (Д x Ш x В) *	186 x 75 x 164 cm / 74 x 29.5 x 64.5 дюйм	191 x 89 x 173 cm / 75 x 35 x 68 дюйм	186 x 75 x 164 cm / 74 x 29.5 x 64.5 дюйм	191 x 89 x 173 cm / 75 x 35 x 68 дюйм

* Минимальная свободная зона вокруг оборудования должна составлять 0,6 м (24 дюйма) для обеспечения беспрепятственного доступа к нему.
Обратите внимание на то, что расстояние для пользователей в инвалидных колясках, рекомендованное в Законе о защите прав граждан с ограниченными возможностями (ADA) США, составляет 0,91 м (36 дюймов).

重要注意事項

請妥保存這些說明書

使用橢圓機時，請務必遵守基本注意事項，包括以下各點：使用本器材前請閱讀所有使用說明。持有人應負責確保已充分告知本踏步機使用者所有警告與注意事項。

本器材僅供室內使用。本訓練器材屬 S 系列產品（專用於健身房等的商務環境）。

危險！ S70/S600E/S700E

為降低觸電風險：

使用完畢後、清潔前、進行保養以及安裝或拆卸零件時，請務必從電源插座拔下本器材的電源插頭。

警告！

為降低燒燙傷、觸電或受傷的風險或人身傷害：

- 折收或展開本器材時請小心謹慎。在安裝或拆卸前，將要安裝或拆卸一側的踏板調整至最低位置，讓機器完全停止。
- 為保持平衡，使用、安裝或拆卸機器時均建議握住把手。
- 踏板應保持清潔乾燥。
- 運動時請保持適當配速。使用本器材時，最高轉速不可高於 80 RPM。
- 錯誤運動方式和運動過量可能會均可能導致受傷。若您感覺各種不同的疼痛，包括胸痛、噁心、暈眩或呼吸困難等，應立即停止運動並請教醫師此症狀之後，才可繼續使用。
- 本設備未配備飛輪。請在可控制範圍內，降低踏板速度。
- 禁止徒手轉動擺臂。
- 請勿穿著可能夾在裝置任何部分的衣物。
- 使用本器材時請一律穿著運動鞋。
- 請勿在本器材上跳躍。
- 運作中的器材僅限單人使用。
- 體重超過持有手冊規格部分規定的人士，不得使用本設備。未遵守規定所導致的損害，皆不在保固範圍內。
- 請勿在運轉中的器材上覆蓋毯子或枕頭。此舉可能會導致機體過熱並引發火災、觸電或人身傷害。
- 無論任何情況下，都不應該讓寵物或 14 歲以下兒童，接近本器材周圍 3 公尺（10 英尺）內。
- 嚴禁未滿 14 歲的兒童使用本器材。
- 未經成人監督，14 歲以上兒童或殘障人士不得使用本設備。
- 請務必遵照設備指南和使用手冊的說明使用本器材。
- 請勿使用製造商建議以外的其他配件。使用不當配件可能會導致人身傷害。
- 切勿在通風孔堵塞的情況下操作設備。通氣孔應保持清潔、沒有任何棉絮、毛髮和類似污垢。
- 為避免觸電，請勿將任何物品扔進或插入任何開口處。
- 使用氣霧 (噴霧) 產品時，或當氧氣受限情況下，請勿操作本器材。
- 請勿在溫度未受控的場所內使用本器材，例如車庫、陽台、泳池區、浴室、露天車棚或戶外。未遵守規定可能導致保固失效。
- 除非經客服技術人員指示，請勿將儀表的護蓋拆下。僅交由經授權的維修技師進行維修。
- 運動過量可能會導致嚴重受傷或死亡。
- 如果感覺頭暈，請立即停止運動。
- 個人進行鍛煉的力量可能不同於顯示的機械力量。

S70/S600E/S700E

- 設備插電時切勿讓其處於無人看管的狀態。當不使用時以及在裝上或拆下配件之前，請從插座拔出插頭。
- 維修或移動本器材前，請先拔下所有電源接線。清潔時，請使用肥皂及微濕的布擦拭器材表面，切勿使用溶劑。（請參閱「保養」章節）
- 本健身產品必須使用正確接地的電源插座。
- 如本設備的電源線或插頭損壞、工作不正常、掉落或損壞、或者浸入水中，切勿操作。請聯絡客戶技術支援部門進行檢查和維修。
- 將電源線放在遠離高溫表面的地方。請勿使用本器材隨附的電線搬運本器材，也不可將電線當成把手。
- 若要中斷電源，請將所有控制功能切換到關閉位置，然後拔下電源插頭。

注意！

使用此器材前，請先諮詢醫師。使用前請閱讀使用手冊。

本器材務必只能在可控制溫度的室內使用。如果您的踏步機曾暴露在低溫或高度潮濕的環境下，強烈建議您在初次使用前先讓踏步機暖機至符合室溫。

電源需求

自供電功能

S60/S70

是一款自供電的產品，不需使用外接電源。當使用者踩踏板的速度高於每分鐘25轉（RPM）時，此型號產品就會產生動力並正常運作。

S70

如果儀表顯示「低電量」（Battery Low）時，應將 S70 充電 6-12 小時至電池充滿電為止。務必將電源開關轉到「開」（On）位置，才能為電池充電，或使用插電功能。

S70/S600E/S700E 專用電路與用電資訊

「專用電路」是指必須使用專用插座，不可與其他任何電器共用電路。最簡單的檢查方式是找到主斷路器箱，然後一次關閉一個斷路器。關閉斷路器後，應該只有檢查中的器材失去電力。進行這項測試時，電燈、販賣機、風扇、音響系統或所有其他物品的電力都不應該出現中斷情形。

非迴路（絕緣）不帶電/接地是指每個電路都要有一條對外的獨立絕緣/接地線，並且能按照合格的接地方式斷電。不能利用「跳接」方式將其中一個電路的單一不帶電/接地線接到下一個電路。

S600E 電氣要求

使用電源變壓器，輸出功率：12 V DC, 5 A

S70/S700E 電氣要求

為了您的安全並確保良好的裝置效能，此電路的接地必須為非環路（絕緣）。請參閱 NEC 條文第 210-21 條和 210-23 條。對所提供的標準電源線進行任何改動，皆可令本產品的所有保固失效。

儀表的配件需由外接電源供電。外接電源可確保始終向儀表組提供電源，使用外接配件時需要外接電源。

對於帶整合型電視 (Touch) 的設備，電視電源要求包含於設備中。需使用其中一端為「F 型」壓合接頭的 RG6 型四屏蔽同軸電纜線連接心肺訓練器材和視訊來源。

110 V 器材

110 V 器材需要使用 100-125 V、60 Hz 以及 15A 的「專用電路」，以及非迴路（絕緣）不帶電/接地電源。此插座應為 NEMA 5-15R，並具有與插頭相同的組態設定。本產品不應使用轉換器。

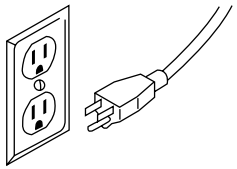

110 NEMA 5-15P 插頭（不適用）

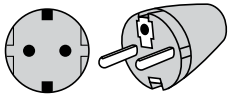

歐式插頭（歐洲）

顯示北美和歐洲電源線插頭。插頭類型因國家/地區而異。

220 V 器材

220 V 器材需要使用 216-250 V、50 Hz 以及 15A 的「專用電路」，以及非迴路（絕緣）不帶電/接地電源。此電源插座應為 NEMA 6-15R，且其規格需與插頭規格一致。本產品不應使用轉換器。

接地說明

本器材須接地。若本器材發生故障或損壞，接地可提供阻力最小的路徑供電流通過，以降低觸電風險。本器材配備一條附器材接地導體的電線，還有一個接地插頭。請將插頭插入符合當地安裝和接地法規的插座中。若使用者未遵循這些接地說明，有限保固可能因此失效。

其他電氣資訊

除專用電路需求外，也須以正確的標準線連接斷路器和每個將插上最多器材的插座。若斷路器與每個插座之間的距離等於或小於 30.5 公尺（100 英尺），應使用 12 號標準線。若斷路器和插座之間的距離大於 30.5 公尺（100 英尺），則應使用 10 號標準線。

S60/S70/S600E/S700E 省電 / 低耗電模式

所有器材皆設定為讓器材在閒置達指定時間後進入節能/省電模式。本器材進入省電模式後，如要重新啟動，可能需要較長的時間。在「管理員模式」或「工程模式」下皆可啟用或停用這項節能功能。

S600E/S700E FCC規範（僅適用於美國）

本設備已經過測試，符合 FCC 規則第 15 部分對 B 類數位設備之限制。這些限制旨在提供合理保護，防止住宅安裝之有害干擾。本設備會產生、使用並發射無線電頻率能量。若未按照說明進行安裝和使用，可能會對無線電通訊產生有害干擾。不過，無法保證在特定安裝時不會發生干擾。倘此設備確實對無線電或電視接收產生有害干擾（可關閉和打開設備確定），建議用戶嘗試以下一種或多種方法阻斷干擾：

- 重新調整或擺放接收天線。
- 拉開設備和接收器之間的距離。
- 將設備連接到不同於接收器所連接電路之電源插座。
- 請諮詢經銷商或經驗豐富之無線電 / 電視技術人員以獲得協助。

FCC RF 輻射暴露聲明：

1. 此發射器不得與任何其他天線或發射器放在同一位置或同時操作。
2. 本設備符合FCC RF輻射暴露限制之不受控制環境規定。安裝與操作本器材時，散熱器與身體之間至少應距離 20 公分。

開始之前

器材位置

請將本器材放在平坦穩固且遠離陽光直射的地面上。強烈的紫外線可能導致塑膠褪色。請將跑步機放在溫度涼爽且濕度低的區域中。請在器材後留出至少 60cm（24 英寸）的空間區。此區域必須沒有任何障礙物，提供使用者離開本器材的通暢路線。請勿將本器材放置於會阻礙任何通風口或通氣孔的區域。本器材不應置於車庫、遮雨棚、水邊或戶外。

器材的水平調節

將 Suspension Elliptical™ Trainer 放置在預定位置後，檢查設備放置是否穩固。 若出現搖擺或搖晃情形，表示您的 Suspension Elliptical™ Trainer 並未完全平放。 請檢查是否有校平器未完全放置於地面上。 鬆開校平器底部的螺帽，使校平器旋轉。現在，請向左或向右旋轉校平器，直到 Suspension Elliptical™ Trainer 穩固為止。將螺帽鎖緊於支撐管上，就可以固定調整了。

警告！

本公司的器材非常重，移動時請小心，有必要時請找人協助。若未遵守上述說明可能會導致受傷。

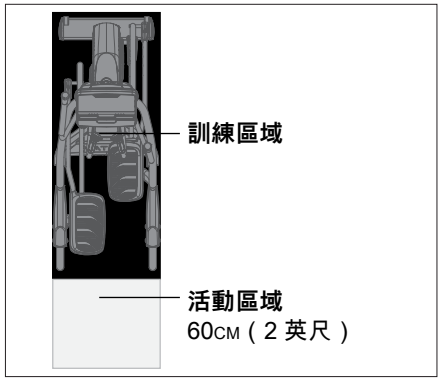

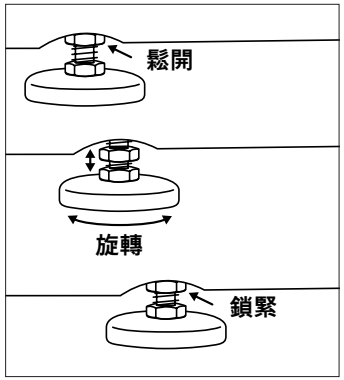

電源

若器材採用電源供應器供電，必須將電源線插入器材前貼地桿附近的電源插孔。不使用時請拔下電源線。

站上/離開器材

1. 站立在設備後方。
2. 在握住兩個後臂扶手支撐身體的同時，將腳放在最低的腳踏板上，並將踏板推到最低位置，然後再踏上踏板。
3. 待本器材停下後，再將另一隻腳踏上另一側的踏板。
4. 使器材完全停止，然後再離開設備。

使用心率感測功能

本產品的心率感測功能並非醫療裝置。儘管心率感測握把可提供實際心率的相對估計值，但需要精確讀數時不應依賴此功能。部分人士 (包括進行心臟復健計畫的人) 可採用其他像是腕帶或胸帶式的心率監測系統，以獲得更精確的測量結果。諸如使用者的動作等許多因素，都有可能影響心率讀數的正確性。心率讀數僅限作為健身的輔助數據，用於判斷運動期間心率的大致趨勢。請向醫師洽詢。

將手掌直接放在手握式心率感測把手上。雙手皆須握住握把才能記錄心率。必須等待幾秒鐘的時間才能記錄心率。握住心率感測握把時，請不要太用力。緊抓握把可能會讓血壓升高。只需要輕輕地環握住即可。持續握住手握式心率感測握把可能使得讀數結果起伏不定。請務必清潔心率感測器以確保維持正確的接觸感應。

警告！

心率監測系統可能不準確。運動過量可能會導致嚴重受傷或死亡。如果感覺頭暈，請立即停止運動。

正確的使用方式

本器材提供各種不同腳部姿勢。將腳向前移到腳踏墊最前方可增加踏階高度，產生類似散步機的效果。將腳往腳踏墊後方移動可減少踏階高度，同時產生較多類似於穩定步行或跑步的滑動感。腳部一定要踏穩在腳踏墊上。

本器材也可讓您向前踩和向後踩，提供不同的運動效果，同時專注於其他主要的腿部肌群，例如腿後肌與小腿。

若要確定適當的運動位置，請站在踏板上，並將腳掌放置在踏板的中央。膝蓋隨時保持微彎。踩踏時膝蓋不應感到緊繃，身體也不會搖晃。

煞車系統

此器材利用磁力來設定阻力的特定等級。除 RPM 以外，阻力等級設定是用於決定功率（瓦特）輸出。

保養

1. 任何及所有的零件拆卸或更換，都必須由合格的維修技術人員執行。
2. 任何器材一旦損壞或零件磨損/破損，一律不得繼續使用。請使用您所在國家的當地經銷商供應的替換零件。
3. 保養標籤和貼標：不可因任何原因撕除標籤。標籤內含重要資訊。如標籤模糊不清或遺失，請聯絡您所在國家的當地經銷商，並要求重新張貼。
4. 保養所有器材：預防性保養是保持器材功能正常及善盡安全責任的關鍵。請定期檢查器材。
5. 確認負責調整或保養/維修器材的人員均為合格人員。當地經銷商可應要求，提供公司器材的維修及保養訓練。

警告

若要切斷設備電源，須從牆壁插座拔出電源線。

需要協助嗎？

如果有任何疑問或有缺少零件，請聯絡客戶技術支援部門。請瀏覽 **world.visionfitness.com** 取得聯絡資訊。

預防性保養技巧

- 將 Suspension Elliptical™ Trainer 放置在陰涼、乾燥的地方。
- 確保所有的螺絲和緊固件都已經鎖緊。
- 確保顯示儀表組上沒有殘留指紋，以及汗水造成的鹽分積聚。
- 使用沾水的濕棉布和中性清潔劑清潔 Suspension Elliptical™ Trainer。其他包括紙巾在內的織物，都可能會刮傷表面。請勿使用含有氨或酸性的清潔劑。
- 定期徹底清潔器材外部。

預防性保養時間表

請遵循以下時間表進行保養，以確保產品正常運作。

項目	每天	每月	每半年	每年
顯示儀表組		清潔		
所有螺絲和硬體設備			檢查	
機架		清潔		檢查
把手		清潔		
塑膠護蓋		清潔		
腳踏板		清潔		
電源線				檢查

產品規格

機型	S60	S70	S600E	S700E
使用者體重承載上限	182 公斤 / 400 磅			
產品重量	140 公斤 / 308 磅	160 公斤 / 352 磅	146.5 公斤 / 323 磅	163.5 公斤 / 360 磅
運送重量	158 公斤 / 348 磅	181 公斤 / 399 磅	174 公斤 / 383 磅	188 公斤 / 414 磅
總尺寸 (長 x 寬 x 高)*	186 x 75 x 164 公分 / 74 x 29.5 x 64.5 英寸	191 x 89 x 173 公分 / 75 x 35 x 68 英寸	186 x 75 x 164 公分 / 74 x 29.5 x 64.5 英寸	191 x 89 x 173 公分 / 75 x 35 x 68 英寸

* 器材周圍務必保留至少 0.6 公尺（24 英寸）的寬度，以方便使用及通行。
請注意，美國身心障礙法案 (ADA) 建議的輪椅通行寬度是 0.91 公尺（36 英寸）。

احتياطات مهمة

احتفظ بهذه الإرشادات

عند استخدام جهاز التمرين الإهليجي، يجب دومًا اتباع الاحتياطات الأساسية، والتي تشمل ما يلي: اقرأ جميع الإرشادات قبل استخدام هذا الجهاز. يتحمل المالك مسؤولية التأكد من أن مستخدمي هذا الجهاز على دراية كافية بجميع التحذيرات والاحتياطات.

هذا الجهاز مخصص للاستخدام الداخلي فقط. جهاز التمرين هذا هو منتج من الفئة S مصمم للاستخدام في بيئة تجارية مثل مرافق اللياقة البدنية.

خطر! لأجهزة S70/S600E/S700E

لتقليل مخاطر التعرض لصدمة كهربائية:

احرص دومًا على فصل الجهاز عن مأخذ التيار الكهربائي عقب الاستخدام فورًا، وقبل التنظيف، وعند إجراء الصيانة وتركيب الأجزاء أو فكها.

تحذير!

للحد من مخاطر الإصابة بحروق أو اندلاع حريق أو التعرض لصدمة كهربية أو إصابات للأشخاص:

- يجب توخي الحذر عند الصعود أو النزول عن الجهاز. قبل الصعود أو النزول، حرك الدواسة الموجودة على جانب الصعود أو النزول إلى أدنى موضع لها واجعل الجهاز يتوقف تمامًا عن الحركة.
- للمحافظة على الاتزان، يوصى بالإمساك بالمقاود طوال الوقت أثناء التمرين، أو عند صعود الجهاز أو النزول عنه.
- احتفظ بالجزء العلوي من دعامة القدم نظيفًا وجافًا.
- عند ممارسة التمارين، حافظ دائمًا على سرعة مريحة. لا تركض بسرعة تزيد عن 80 دورة في الدقيقة على هذا الجهاز.
- قد تؤدي ممارسة التمرين بشكل غير صحيح أو مفرط إلى حدوث إصابة. إذا شعرت بأي نوع من الألم، كآلام الصدر أو الغثيان أو الدوار أو ضيق التنفس على سبيل المثال وليس الحصر، فأوقف التمرين على الفور واستشر طبيبك قبل المتابعة.
- الوحدة ليست مزودة بعجلة حرة. يجب تقليل سرعة الدواستين بأسلوب خاضع للرقابة.
- لا تُدر ذراعي الدواستين بيدك.
- لا ترتدِ الملابس التي قد تعلق بأي جزء من الوحدة.
- يجب دائمًا ارتداء أحذية رياضية عند استخدام هذا الجهاز.
- لا تقفز على الوحدة.
- لا يجب بأي حال من الأحوال أن يتواجد على الجهاز أثناء تشغيله أكثر من شخص واحد.
- لا يجب أن يستخدم الجهاز أشخاص تتجاوز أوزانهم الأوزان المحددة في قسم المواصفات بدليل المالك. يؤدي عدم الالتزام بهذه الإرشادات إلى إلغاء الضمان.
- لا تُشغل الجهاز أسفل بطانية أو وسادة. فقد يؤدي ذلك إلى حدوث سخونة مفرطة ونشوب حريق أو صدمة كهربائية أو إصابة للأشخاص.
- يُمنع تمامًا اقتراب الحيوانات الأليفة أو الأطفال تحت سن 14 سنة من الوحدة بمسافة تقل عن 10 أقدام.
- يُمنع تمامًا استخدام الأطفال تحت سن 14 سنة للوحدة.
- يُمنع استخدام الأطفال فوق سن 14 سنة أو ذوي الاحتياجات الخاصة للوحدة دون إشراف الكبار.
- استخدم الوحدة فقط على النحو الموصوف في دليل الوحدة ودليل المالك.
- لا تستخدم ملحقات أخرى لا توصي بها الجهة المُصنعة. فقد تتسبب هذه الملحقات في وقوع إصابة.
- لا تُشغِّل الوحدة أثناء سد فتحات التهوية. احتفظ بفتحات التهوية نظيفة على الدوام وخالية من الوبر والشعر وما شابه.
- للحيلولة دون حدوث صدمة كهربائية، لا تعمد مطلقًا لإسقاط أو إدخال أي شيء في أية فتحة.
- لا تُشغل الجهاز أثناء استخدام منتجات الأيروسول (الرذاذ) أو أثناء إعطاء الأكسجين.
- لا تستخدم الوحدة في أي مكان لا يوجد به تحكم في درجة الحرارة، على سبيل المثال لا الحصر، مرائب السيارات أو الشرفات أو غرف حمام السباحة أو الحمامات أو منافذ السيارات أو في الهواء الطلق. يؤدي عدم الالتزام بهذه الإرشادات إلى إلغاء الضمان.
- لا تنزع أغطية وحدة التحكم ما لم يوص بذلك قسم الدعم الفني للعملاء. يجب إجراء أعمال الخدمة فقط من قِبل فني خدمة مُصرَّح له.
- قد يؤدي التمرين بجهد مفرط إلى التعرض لإصابة خطيرة أو الوفاة.
- إذا شعرت بالإغماء، فأوقف التمرين على الفور.
- قد تختلف القدرة البشرية الفردية على أداء التمارين عن القدرة الميكانيكية المعروضة.

لأجهزة S70/S600E/S700E

- لا يجب أبدًا ترك الوحدة دون متابعة أثناء توصيلها بمصدر التيار الكهربائي. افصل الوحدة من مأخذ التيار الكهربائي أثناء عدم استخدامه وقبل تركيب أو فك أي أجزاء.
- افصل الجهاز عن مصدر التيار الكهربائي قبل إجراء الصيانة أو نقل الجهاز. لتنظيف الجهاز، امسح الأسطح بقطعة قماش مبللة قليلًا بالماء والصابون فقط، ولا تستخدم أية مواد مذيبة على الإطلاق. (راجع جزء الصيانة)
- وصِّل منتج التمرين هذا بمأخذ تيار كهربائي مؤرض على نحو ملائم فقط.
- لا تعمد مطلقًا لتشغيل الوحدة إذا كان السلك أو القابس تالفًا، أو لم يكن يعمل بشكل ملائم، أو في حالة إسقاطها أو تلفها أو غمرها في الماء. اتصل بقسم الدعم الفني للعملاء لإجراء أعمال الفحص والإصلاح.
- احتفظ بكبل التيار الكهربائي بعيدًا عن الأسطح الساخنة. لا تحمل هذه الوحدة بواسطة كبل التوصيل الكهربائي أو تستخدم الكبل كمقبض.
- لفصل الجهاز، أدر جميع الضوابط على وضع إيقاف التشغيل ثم انزع القابس من مأخذ التيار الكهربائي.

تنبيه!

استشر طبيبًا قبل استخدام هذا الجهاز. اقرأ دليل المالك قبل الاستخدام.

من الضروري استخدام هذا الجهاز فقط في الأماكن الداخلية، وفي غرفة مُكيفة الهواء. إذا تعرض هذا الجهاز لدرجات حرارة أكثر برودة أو لطقس عالي الرطوبة، فيوصى بشدة بتدفئة الجهاز حسب درجة حرارة الغرفة قبل استخدامه للمرة الأولى.

متطلبات الطاقة

ميزة الطاقة الذاتية

S60/S70

هي وحدة ذاتية الطاقة لا تتطلب مصدر تيار كهربائي خارجي. عندما يقوم المستخدم بالتبديل بسرعة تتجاوز 25 دورة في الدقيقة، يتم توليد الطاقة ما يتيح للوحدة العمل على نحو سليم.

S70

إذا ظهرت رسالة "شحن البطارية منخفض" على وحدة التحكم، فيجب توصيل جهاز S70 بمقبس التيار الكهربائي لمدة 6 – 12 ساعة لإعادة شحن البطارية بالكامل. تأكد من ضبط مفتاح التشغيل على وضع "التشغيل" لشحن البطارية أو لاستخدام ميزة التوصيل.

الدائرة المخصصة والمعلومات الكهربائية لجهاز S70/S600E/S700E

تعني "الدائرة المخصصة" أن كل مأخذ كهربائي توصل به الجهاز لا يجب أن يتصل به أي جهاز آخر على نفس الدائرة الكهربائية. وأسهل طريقة للتحقق من ذلك هو تحديد موقع صندوق قاطع الدائرة الرئيسي، ثم إيقاف تشغيل القاطع (القواطع) واحد في كل مرة. بمجرد إيقاف تشغيل القاطع، تكون فقط الأشياء التي لا تستمد طاقتها منه هي الوحدات المطلوب معرفتها. فلا يجب أن ينقطع إمداد التيار الكهربائي عن أية مصابيح أو ماكينات بيع أو مراوح أو أنظمة صوتية أو أي أشياء أخرى عند إجراء هذا الاختبار.

وتعني الوصلة غير الحلقية (المعزولة) المحايدة/المؤرضة أن كل دائرة كهربائية تخرج منها وصلة محايدة/مؤرضة خاصة، وتنتهي عند وصلة تأريض معتمدة. ولا يمكن استخدام وصلة عبور محايدة/أرضية منفردة من دائرة كهربائية لأخرى مجاورة لها.

المتطلبات الكهربائية لجهاز S600E

حسب مهايئ التيار الكهربائي، الإخراج: 12 فولت تيار مباشر، 5 أمبير

المتطلبات الكهربائية لجهاز S70/S700E

لسلامتك ولضمان أداء الوحدة بشكل جيد، يجب أن تكون الوصلة الأرضية لهذه الدائرة غير حلقية (معزولة). يُرجى الرجوع إلى المادتين 21-210 و23-210 من المواصفات القياسية الكهربائية الأمريكية. يؤدي إجراء أية تعديلات على كبل التيار الكهربائي القياسي المرفق لإلغاء جميع الضمانات على هذا المنتج.

تتطلب ملحقات وحدة التحكم مصدر تيار كهربائي خارجي. حيث يضمن مصدر التيار هذا تزويد لوحة التحكم بالطاقة في كل الأوقات وهو مطلوب عند استخدام أدوات ملحقة.

بالنسبة للوحدات المزودة بتليفزيون مدمج (Touch)، تكون متطلبات التيار الكهربائي الخاصة بالتليفزيون مرفقة بالوحدة. يجب توصيل كبل محوري رباعي معزول RG6 مزود بقطع تركيب بالضغط من النوع F على كل طرف بوحدة التمارين القلبية ومصدر الفيديو.

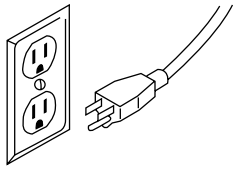

قابس NEMA 5-15P
(أمريكا الشمالية) 110

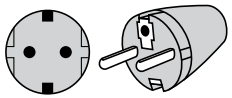

قابس EURO (أوروبا)

تظهر في الصورة قوابس كبلات التيار الكهربائي في أمريكا الشمالية وأوروبا. قد يختلف نوع القابس باختلاف البلدان.

الوحدات 110 فولت

تستلزم الوحدات التي تعمل بجهد 110 فولت استخدام "دائرة مخصصة" بجهد كهربائي 125-100 فولت، وتردد 60 هرتز وشدة تيار كهربائي 15 أمبير، مع وصلة محايدة غير حلقية (معزولة)/أرضية لتزويد التيار الكهربائي. ويجب أن يكون مأخذ التيار الكهربائي هذا من نوع NEMA 5-15R وأن يكون بنفس تكوين القابس. ولا يُستخدم أي مهايئ مع هذا المنتج.

الوحدات 220 فولت

تستلزم الوحدات التي تعمل بجهد 220 فولت استخدام "دائرة مخصصة" بجهد كهربائي 216-250 فولت، وتردد 50 هرتز وشدة تيار كهربائي 15 أمبير، مع وصلة محايدة غير حلقية (معزولة)/أرضية لتزويد التيار الكهربائي. ويجب أن يكون مأخذ التيار الكهربائي هذا من نوع NEMA 6-15R وأن يكون بنفس تكوين القابس. ولا يُستخدم أي مهايئ مع هذا المنتج.

إرشادات التأريض

يجب تأريض هذه الوحدة. فإذا كانت ستتعرض لقصور في الأداء أو تتعطل، يوفر التأريض مسارًا بأقل مقاومة يسري خلاله التيار الكهربائي لتقليل مخاطر التعرض لصدمة كهربائية. هذه الوحدة مجهزة بكبل يضم موصل تأريض أجهزة وقابس تأريض. يجب توصيل القابس بمأخذ التيار الكهربائي الملائم والمُركب بشكل صحيح والمؤرض حسب جميع القوانين واللوائح المحلية. وإذا لم يتبع المستخدم إرشادات التأريض السابقة، فقد يؤدي ذلك إلى إلغاء الضمان المحدود.

معلومات كهربائية إضافية

بالإضافة إلى مطلب الدائرة المخصصة، يتعين استخدام سلك العيار الملائم من صندوق قاطع الدائرة الكهربائية لكل مأخذ تيار كهربائي يتصل به أقصى عدد من الوحدات. إذا كانت المسافة بين صندوق قاطع الدائرة الكهربائية إلى كل مأخذ تيار كهربائي 100 قدم (30.5 مترًا) أو أقل، فيجب إذًا استخدام سلك العيار 12. وإذا زادت المسافات إلى صندوق قاطع الدائرة الكهربائية عن 100 قدم (30.5 مترًا)، فيجب استخدام سلك العيار 10.

وضع توفير الطاقة/الطاقة المنخفضة لجهاز S60/S70/S600E/S700E

تمت تهيئة جميع الوحدات بحيث أصبحت مزودة بالقدرة على الانتقال إلى وضع توفير الطاقة/الطاقة المنخفضة أثناء عدم استخدامها لمدة زمنية معينة. وقد يستغرق الأمر مدة إضافية لإعادة تنشيط الوحدة بالكامل إذا انتقلت إلى وضع الطاقة المنخفضة. ويمكن تمكين أو تعطيل ميزة توفير الطاقة هذه من "Manager Mode" (وضع المدير) أو "Engineering Mode" (الوضع الهندسي).

تنظيمات لجنة الاتصالات الفيدرالية (الولايات المتحدة فقط) لجهاز S600E/S700E

خضع هذا الجهاز للاختبار وثبت توافقه مع الحدود الخاصة بالأجهزة الرقمية من الفئة ب، ضمن الجزء 15 من قواعد لجنة الاتصالات الفيدرالية. وهذه الحدود مخصصة لتوفير الحماية المعقولة ضد التداخل الضار عند استخدام الجهاز في بيئة سكنية. يُولّد هذا الجهاز ويستخدم وقد يُشع طاقة تردد لاسلكية، وفي حالة عدم تركيبه واستخدامه طبقًا للإرشادات، ربما يؤدي إلى حدوث تداخل ضار مع الاتصالات اللاسلكية. بيد أنه ليس ثمة ضمان بعدم حدوث التداخل مع تركيب مُعين. إذا تسبب هذا الجهاز في حدوث تداخل ضار مع استقبال الراديو أو التليفزيون، وهو ما يمكن تحديده بإغلاق الجهاز وإعادة تشغيله، يوصى المستخدم بمحاولة تصحيح هذا التداخل بواسطة واحد أو أكثر من التدابير التالية:

- إعادة توجيه هوائي الاستقبال أو تغيير موقعه.
- زيادة المسافة الفاصلة بين الجهاز وجهاز الاستقبال.
- وصّل الجهاز بمصدر تيار كهربائي على دائرة مختلفة عن تلك التي يتصل بها جهاز الاستقبال.
- استشر البائع أو فني راديو/تليفزيون خبيرًا للمساعدة.

بيان لجنة الاتصالات الفيدرالية حول التعرض لإشعاع الترددات اللاسلكية:

1. لا يتعين وضع جهاز الإرسال هذا أو تشغيله مع أي هوائي أو جهاز إرسال آخر.
2. هذا الجهاز متوافق مع حدود التعرض لإشعاع الترددات اللاسلكية الصادرة عن لجنة الاتصالات الفيدرالية والمحددة للبيئة غير الخاضعة للسيطرة. يجب تركيب هذا الجهاز وتشغيله بحيث توجد مسافة 20 سم بحد أدنى بين جسمك والمُبرِّد.

قبل البدء

موقع الوحدة

ضع الجهاز على سطح مستوٍ ومستقر بعيدًا عن أشعة الشمس المباشرة. قد تؤدي الأشعة فوق البنفسجية الشديدة لتغير لون الأجزاء البلاستيكية. ضع الجهاز في منطقة تتسم ببرودة درجة الحرارة وانخفاض الرطوبة. يُرجى ترك مساحة خالية خلف الوحدة 0.6 متر (24 بوصة) على الأقل. ويجب أن تكون هذه المساحة خالية من أي إعاقات لتكون بمثابة مسار خروج خالٍ من مكان الجهاز. لا تضع الجهاز في أي مكان يعوق التهوية أو يسد فتحات الهواء. لا يجب وضع الجهاز بداخل مرآب السيارات أو في فناء مغطى، أو بالقرب من الماء أو في مكان خارجي.

وضع الجهاز على سطح مستو

بعد وضع جهاز التمرين الإهليجي Suspension Elliptical™ في الموقع المطلوب، تحقق من استقرار الوحدة. يدل الاهتزاز أو التأرجح على الحاجة لوضع الجهاز على سطح مستوٍ. حدد أداة تحديد المستوى التي لا تستقر على الأرض بشكل كامل. قم بإرخاء الصامولة الموجودة على قاعدة أداة توحيد المستوى للسماح بدوران الأداة. الآن قم بتدوير أداة توحيد المستوى إلى اليسار أو اليمين حتى يستقر جهاز Suspension Elliptical™. قم بتثبيت الجهاز على هذا الوضع من خلال ربط الصامولة بإحكام على أنبوب الدعم.

تحذير!

الجهاز ثقيل جدًا، فتوخَّ الحذر واطلب الحصول على المساعدة إذا لزم الأمر ذلك عند نقله. قد يؤدي عدم اتباع هذه الإرشادات إلى التعرض للإصابة.

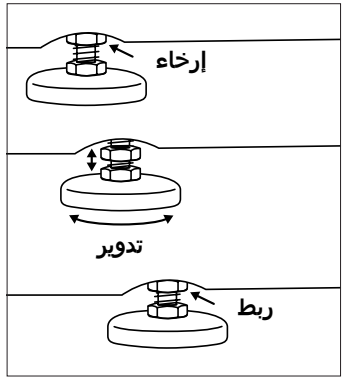

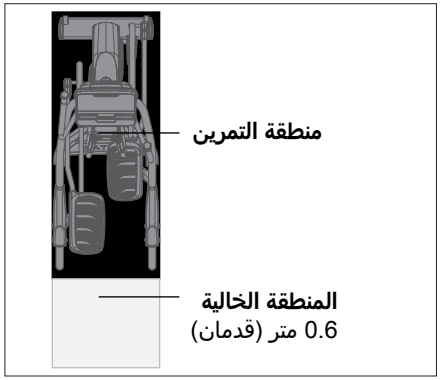

الطاقة

إذا كان الجهاز يحصل على الطاقة من خلال مصدر تيار كهربائي، فيجب توصيله بمقبس التيار الكهربائي الموجود أمام الوحدة بالقرب من أنبوب الموازنة. افصل الكبل أثناء عدم الاستخدام.

الصعود/النزول عن الجهاز

1. قف خلف الجهاز.
2. أمسك بمتكأي الذراع الخلفيين للحصول على الدعم، ثم ضع قدمك على دواسة القدم السفلية واضغط عليها حتى تصل إلى أدنى موضع لها قبل الوقوف عليها.
3. انتظر حتى يستقر الجهاز على وضعه ثم ضع قدمك الأخرى على الدواسة الأخرى.
4. أوقف الجهاز تمامًا قبل النزول عنه.

استخدام وظيفة معدل النبضات

لا تعد وظيفة قياس معدل النبضات في هذا المنتج جهازًا طبيًا. وفي حين توفر مقابض قياس معدل النبضات تقديرًا تقريبيًا لمعدل النبضات الفعلي، فلا يجب الاعتماد عليها عند الحاجة لأخذ قراءات دقيقة. قد يستفيد بعض الأشخاص، بمن فيهم المنضمون إلى برنامج إعادة تأهيل القلب، من استخدام نظام بديل لمراقبة معدل النبضات مثل حزام المعصم أو الصدر. هناك عدة عوامل، مثل حركة المستخدم، من شأنها التأثير على دقة قراءة معدل النبضات. وتهدف قراءة معدل النبضات لأن تكون فقط عاملاً مساعدًا أثناء التمرين لتحديد توجهات معدل النبضات بوجه عام. يُرجى استشارة طبيبك في هذا الشأن.

ضع راحتي يديك مباشرةً على مقودي النبضات بالمقبض. يجب أن تمسك كلتا اليدين بالقضيبين حتى يتم تسجيل معدل النبضات. يستغرق تسجيل مُعدل نبضات القلب بضع ثوانٍ. عند الإمساك بمقودي النبضات، لا تحكم قبضتك عليهما. وإلا فقد يؤدي ذلك إلى رفع ضغط الدم. اجعل قبضتك مرتخية ومضمومة. قد تحصل على قراءة غير صحيحة إذا كنت تحكم قبضتك على مقودي النبضات على المقبض باستمرار. احرص على تنظيف أدوات استشعار النبضات لضمان المحافظة على التماس الملائم.

تحذير!

قد تكون أنظمة مراقبة معدل نبض القلب غير دقيقة. قد يؤدي التمرين بجهد مفرط إلى التعرض لإصابة خطيرة أو الوفاة. إذا شعرت بالإغماء، فأوقف التمرين على الفور.

الاستخدام الملائم

يوفر هذا الجهاز مجموعة متنوعة من مواضع القدمين. حيث إن تحريك قدمك للأمام إلى أقصى موضع للدواسة يعمل على زيادة ارتفاع خطوتك، ومن ثم يخلق شعورًا مماثلاً لجهاز الدرجات. يقلل وضع قدمك باتجاه الجزء الخلفي للدواسة من ارتفاع خطوتك ويخلق شعورًا أكبر بالانزلاق مماثل للمشي أو الجري السريع. تأكد دومًا من ثبات قدمك تمامًا على الدواسة.

يتيح لك هذا الجهاز أيضًا التبديل بالدواستين للأمام وللخلف حتى تحصل على تمرين متنوع، ويتيح لك أيضًا التركيز على مجموعات العضلات الرئيسية الأخرى للساق مثل أوتار الركبة وربلة الساق.

لتحديد وضعية التمرين الملائمة، قف على الدواسة بوضع قدمك في منتصف الدواسة. اجعل ركبتيك مثنيتين قليلاً في كل الأحيان. يجب أن تكون قادرًا على تحريك الدواسة من دون أن تجعل ركبتيك متيبستين أو تتكئ بكامل وزنك من جانب للآخر.

نظام الكبح

يستخدم هذا الجهاز مقاومة مغناطيسية لضبط مستويات محددة من المقاومة. ويُستخدم إعداد مستوى المقاومة مع عدد الحركات في الدقيقة لتحديد إخراج القوة (بالوات).

الصيانة

1. يجب أن يتولى فني خدمة مؤهل إجراء أي أو جميع الأعمال التي تتضمن فك الأجزاء أو استبدالها.
2. تجنب استخدام أي جهاز تالف أو يتضمن أجزاءً بالية أو مكسورة. استخدم فقط قطع الغيار التي يوفرها الوكلاء المحليون ببلدك.
3. احتفظ بالملصقات والبطاقات: لا تنزع أي ملصقات لأي سبب كان. فهي تحتوي على معلومات مهمة. وإذا كانت غير واضحة للقراءة أو مفقودة، فاتصل بالوكلاء المحليين ببلدك للحصول على أخرى بديلة.
4. قم بصيانة جميع الأجهزة: تعتبر الصيانة الوقائية عاملاً أساسيًا لتشغيل الأجهزة بشكل سلس فضلاً عن تعريضك لأقل قدر من المسؤولية. يجب فحص الجهاز على فترات منتظمة.
5. تأكد أن أي شخص (أشخاص) يتولى إجراء أي نوع من أنواع التعديلات أو أعمال الصيانة أو الإصلاح مؤهل للقيام بذلك. يوفر الوكلاء المحليون التدريب على الخدمة والصيانة في منشآت شركتنا حسب الطلب.

تحذير

لفصل الجهاز عن مصدر التيار الكهربائي، يجب فصل كبل التيار الكهربائي عن مقبس الحائط.

هل تحتاج لمساعدة؟

إذا كانت لديك أي أسئلة أو في حالة وجود أجزاء مفقودة، اتصل بقسم الدعم الفني للعملاء.

تفضل بزيارة الموقع **world.visionfitness.com** للتعرف على معلومات الاتصال.

نصائح للصيانة الوقائية

- ضع جهاز التمرين الإهليجي الهوائي Suspension Elliptical™ في مكان بارد وجاف.
- تحقق من ربط جميع المسامير وأدوات الربط بإحكام.
- اجعل شاشة وحدة التحكم خالية من بصمات الأصابع والملح المتراكم الناجم عن العرق.
- استخدم قطعة قماش قطنية مبللة بالماء ومنتج تنظيف خفيف لتنظيف جهاز التمرين الإهليجي الهوائي Suspension Elliptical™. قد تؤدي المنسوجات الأخرى، مثل المناشف الورقية، إلى خدش السطح. لا تستخدم النشادر أو المنظفات ذات القاعدة الحمضية.
- قم بتنظيف الجزء الخارجي للجهاز جيدًا بشكل منتظم.

جدول الصيانة الوقائية

اتبع الجدول التالي لضمان التشغيل الملائم للمنتج.

الجزء	يوميًا	شهريًا	مرتين سنويًا	سنويًا
وحدة التحكم في الشاشة		تنظيف		
جميع المسامير والمكونات الصلبة			فحص	
الإطار		تنظيف		فحص
المقاود		تنظيف		
الأغطية البلاستيكية		تنظيف		
الدواسات		تنظيف		
كبل التيار الكهربائي				فحص

مواصفات المنتج

النموذج	S60	S70	S600E	S700E
أقصى وزن للمستخدم	182 كجم/ 400 رطل			
وزن المنتج	140 كجم/ 308 رطلاً	160 كجم/ 352 رطلاً	146.5 كجم/ 323 رطلاً	163.5 كجم/ 360 رطلاً
وزن الشحن	158 كجم/ 348 رطلاً	181 كجم/ 399 رطلاً	174 كجم/ 383 رطلاً	188 كجم/ 414 رطلاً
الأبعاد الكلية (الطول× العرض× الارتفاع)*	186 × 75 × 164 سم/ 74 × 29.5 × 64.5 بوصة	191 × 89 × 173 سم/ 75 × 35 × 68 بوصة	186 × 75 × 164 سم/ 74 × 29.5 × 64.5 بوصة	191 × 89 × 173 سم/ 75 × 35 × 68 بوصة

* تأكد من توافر مساحة عرضها 0.6 متر (24 بوصة) على الأقل للوصول إلى الجهاز والمرور حوله.
يُرجى ملاحظة أن مسافة 0.91 متر (36 بوصة) هي المساحة التي يوصي بها قانون ADA لمستخدمي الكراسي المتحركة.

UNITED STATES
Johnson Health Tech NA
1600 Landmark Drive
Cottage Grove, WI 53527 USA
Toll Free: +1-866-693-4863

INTERNATIONAL (OTHER COUNTRIES)
Johnson Health Tech Co., Ltd.
999, Sec 2, Dongda Rd., Daya Dist.,
Taichung City 428, TAIWAN (R.O.C)
Tel: +886-4-25667100

© 2020 Johnson Health Tech
S60/S70/S600E/S700E Rev 1.0 D

SPORTEC
Physio & Fitness
www.sport-tec.de

VISION FITNESS ELLIPTICAL ERGOMETER S60

ANLEITUNG

Art.-Nr. 22484 · Kategorie: Fitnessgeräte