SPORTEC
Physio & Fitness

www.sport-tec.de

Bedienungsanleitung

TUNTURI Step-Up Stepper mit Trainingscomputer

Art.-Nr. 22235 ▶▶▶ *zum Produkt …*

Stepper ▶▶▶ *zur Kategorie…*

Montageanleitung

1. Bitte bewahren Sie die Verpackung auf, bis Sie eine vollständige Funktionsprüfung durchgeführt haben.

2. Ihr Step-up ist komplett vormontiert. Sie können sofort mit Ihrem Training beginnen. Sie müssen das Display nur im Voraus anschließen.

3. Zu diesem Zweck legen Sie zuerst die Batterien (achten Sie auf Plus/Minus Anzeige) in das Batteriefach an der Unterseite des Displays (19).
   Verbinden Sie das Sensorkabel des Displays (21) mit dem Kabel am Stepper.

4. Schieben Sie nun das Display horizontal auf die Anlage A.

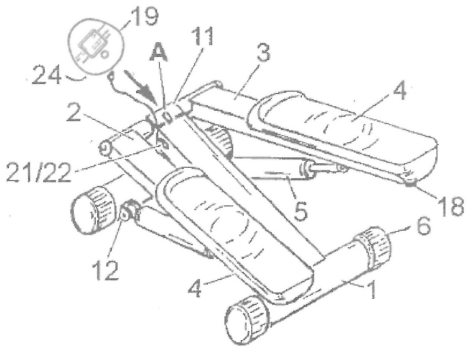

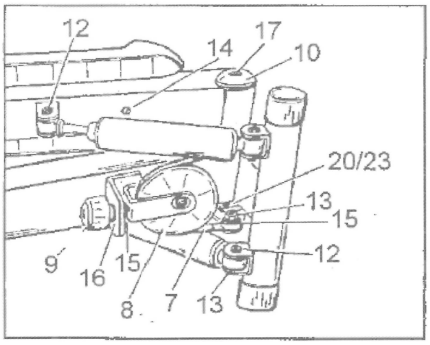

Teileliste

	Teileliste			
	Beschreibung	Stück	Index	Teile-Nr.
1	Grundrahmen	1	F	8815070300
2	Schritt-Halter, Links	1	F	8816070010
3	Schritt-Blende, rechts	1	F	8816070011
4	Pedal	2	A	8817070010
5	Hydraulikzylinder mit bus	2	L	8831070100
6	Ausgabeabdeckung	4	A	8814070025
7	Bahnkabel	1	L	8819070100
8	Hinterlegung von Trekrol mit Halterung	1	L	8815070100
9	Einstellrad	1	L	8814070030
10	Kunststoffhaube gemacht	2	A	8814070020
	Rechteckige stop	1	A	8814070035
12	Schrauben M 8 x 40	4	F	M8X40DIN931
13	Sicherheit Mutter, M8	2	F	M8 ISO7040
14	Schraube für pedal	4	F	8860071020
15	Kunststoff-Laufwerk	3	F	8871074003
16	U-Scheibe, 8	2	F	8DIN125
17	Schraube M8 x 12	2	F	M8x12DIN912
18	Pedal-Angriff	2	A	881407040
19	Computer	1	H	8812070100
20	Magnet	1	L	8819070110
21	Sensor mit Kabel	1	L	8812070120
22	Schraube für sensor	2	F	8860071010
23	Schraube und Mutter für magnet	2	F	8860071030
24	Batterien	2	J	8818020010

Index tür Materialabtrag
A = Kunststoff, thermoplastisch
B = Kunststoff, Duroplast
C = Kunststoff Polyethylen
D = Styropor
E = Papier/Karton
F = Metall
G = Gummi
H = Elektronik
J = Batterien
K = Glas
L = sonstige

Dieser Index soll die Sortierung der Materialien für eine spätere Entsorgung erleichtern.

Sicherheitshinweise

Lesen Sie die gesamte Bedienungsanleitung sorgfältig durch, bevor Sie mit Ihrem ersten Training beginnen.
Um eine sichere und jahrelange Verwendung zu gewährleisten, ist es wichtig, dass die Sicherheits- und Wartungsanweisungen in dieser Anleitung strikt befolgt werden.
Weisen Sie die Personen, die Ihr Trainingsgerät verwenden möchten, auf die Verwendung des Gerätes hin.
Dieses Gerät ist nach EN (H-Klasse) ein Trainingsgerät für den privaten Gebrauch und nicht für den professionellen Einsatz (z.B. Fitness-Studios) oder für Orte, die für jeden ohne Aufsicht (z.B. öffentliche Schwimmbäder etc ..) zugänglich sind.
Dieses Gerät ist mit einem Test-Gewicht von 100 kg, in Übereinstimmung mit den Sicherheitsfaktoren der Europäischen Norm geprüft.
Verwenden Sie Ihr Trainingsgerät, ausschließlich für den vorgesehenen Zweck.
Ineffiziente Nutzung führt zu Unfällen, schadet der Gesundheit oder für das Trainingsgerät kann keine Haftung des Herstellers übernommen werden.

Setup:

- Für den Aufbau des Gerätes müssen Sie einen Platz wählen, der über ausreichend Freiraum in jede Richtung verfügt.
- Stellen Sie sicher, dass der Raum während des Trainings gut belüftet ist. Vermeiden Sie Zugluft.
- Das Gerät sollte nicht draußen verwendet werden. Verwenden Sie das Gerät nur im Haus und in Räumen mit der richtigen Temperatur.
- Das Gerät ist nicht für feuchte Räume geeignet (z.B. Sauna, Pool ...).
- Stellen Sie das Gerät auf eine flache und harte Oberfläche und gleichen Sie eventuelle Unebenheiten aus.
- Es ist ratsam, das Gerät auf eine spezielle Schutzmatte zu platzieren. Halten Sie heiße Gegenstände fern.

Wie Sie richtig trainieren:

Stellen Sie die richtige Belastung und Hubhöhe mit dem Handrad auf der Unterseite des Gerätes ein.

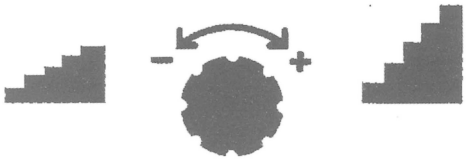

Um die Hubhöhe zu ändern, müssen Sie zunächst die Pedale von Hand anziehen.
Dies vereinfacht die Anpassung.

Gehen Sie direkt mit einem gestreckten Rücken auf die Pedalen.
Stellen Sie einen stabilen Stand auf den Pedalen sicher.

Falls gewünscht, können Sie den Stepper in der Nähe von Objekten stelllen, an denen Sie sich während des Trainings mit den Händen festhalten können.

Beugen Sie das Knie eines Beines und drücken Sie das anderen Bein zur gleichen Zeit kräftig nach unten. Dies bewirkt, dass das zweite Pedal automatisch eine höhere Position hat. Jetzt beginnen Sie mit dem Training. Das zweite Pedal nach unten drücken und das andere Pedal in eine höhere Position bringen. Und umgekehrt.

Garantiebestimmungen

Gewährleistungsfristen:
Dieses Trainingsgerät hat volle 2 Jahre Garantie für den Heimgebrauch.

Anwendungsgebiete:
Für den privaten Gebrauch.

Nachweis über Kauf und Seriennummer:
Damit Sie innerhalb der Garantiezeit Dienstleistungen erbringen können, haben wir eine Kopie von dem Kaufbeleg mit Datum. Bewahren Sie immer den Kaufbeleg auf und senden Sie uns im Falle der Garantie eine Kopie und einen Anhang zu Ihrem Serviceauftrag.
Um Ihre Modellversion eindeutig identifizieren zu können, benötigen wir einige Informationen von Ihnen. Verwenden Sie für Ihren Serviceauftrag oder für die Bestellung von Teilen die beiliegenden Service-Karte.

Garantiebestimmungen
Die Gewährleistung gilt ab Kaufdatum des Endverbrauchers für alle neu gekauften Produkte von autorisierten Vertriebspartnern von Tunturi Fitness B.V.
Bei Vorführmodellen beginnt die Gewährleistung ab Kaufdatum des Endverbrauchers für alle neu gekauften Produkte.
Diese Garantie gilt vorbehaltlich zu anderen Vereinbarungen zwischen dem Verkäufer (Fachspezialist) und Käufer (Endverbraucher oder Wiederverkäufer).
Wir akzeptieren die Garantie der Unversehrtheit unserer gekauften Produkte durch Einzelhändler.

Diese Garantie deckt keine Schäden durch:
- fahrlässigen Missbrauch,
- schlechte Wartung,
- normale Abnutzung,
- Eindringen von Feuchtigkeit (z.B. Körperschweiß),
- eine falsche Installation
- höhere Gewalt,
- Reparaturen oder Produktänderungen und Änderungen nicht von Tunturi Fitness z.B. zertfizierter Techniker.

Was wir mit voller Garantie meinen:
Die volle Garantie von Tunturi bedeutet, dass für Sie keinerlei Kosten innerhalb der jeweiligen Garantiezeit für Ersatzteile und Reparaturen anfallen.
Die Garantie deckt keine Verschleißteile ab wie z.B. Wälzlager.

Service aus Garantieleistungen
Ihr Fachspezialist und Tunturi Fitness stehen Ihnen auch bei der Lösung von Problemen zur Verfügung. Bestehen nach Ablauf der Gewährleistungsfrist Mängel, oder bei Fällen, die nicht von der Gewährleistung abgedeckt sind, sollten Sie sich direkt an Ihren Fachspezialisten wenden oder direkt an Tunturi Fitness. Wir werden Ihr Problem dann an einen Servicetechniker weiterleiten.

Hinweis:
Auch nach intensiven Qualitätskontrollen, denen wir große Bedeutung beimessen, können trotzdem gelegentlich Fehler auftreten. Diese Mängel können in der Regel durch Ersatzteile korrigiert werden, damit die Rückgabe des kompletten Gerätes nicht notwendig ist.
Darüber hinaus können wir auch an vielen Orten in Deutschland über Service-Techniker helfen.
Alle Rücksendungen müssen zu uns gesendet werden.

Wartungsanleitungen
Bei intensiver Nutzung oder einer ungünstigen Innenraumtemperatur kann Abrieb entstehen und aus dem Hydrauliksystem kann Öl entweichen.
Wir empfehlen daher in jedem Fall Ihren Boden zu schonen und ausschließlich auf einer schmutzabweisenden Oberfläche zu trainieren.
Wir bitten um Verständnis, dass wir Beschwerden im Zusammenhang mit einer Verschmutzung des Bodens grundsätzlich ablehnen müssen.
Wie jede Sportart benötigt Ihr Step-up Gerät auch eine gelegentliche Wartung. Fetten Sie daher von Zeit zu Zeit die Lagerstellen mit einem üblichen Nähmaschine Öl etc.
Ihr Sportgerät wird Ihnen für eine gute Wartung dankbar sein in Form einer längeren Lebensdauer.

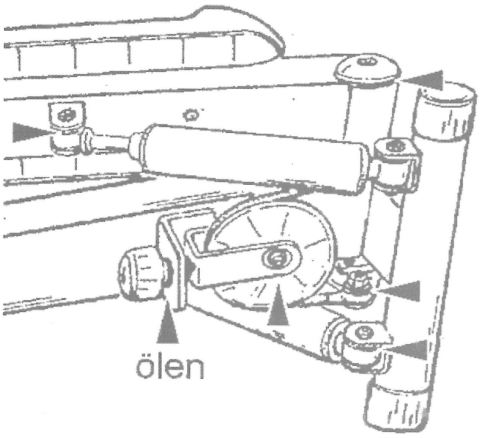

Reinigung
Reinigen Sie das Gerät nach jedem Training, um Schäden durch Körperschweiß zu vermeiden.
Verwenden Sie keine Ätzmittel für die Wartung des Gerätes.
Verwenden Sie ein feuchtes Tuch zur Reinigung.

Funktionstasten

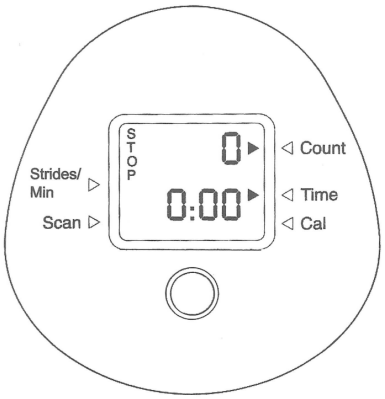

Mode/Reset	Modus, um eine Funktion zu wählen oder drücken Sie die Taste „Modus-Taste", um alle Funktionen zurückzusetzen
Stop	Wenn Sie das Steppen stoppen, erscheint das Wort „Stop“ im Display
Strides/min.	Zeigt die Anzahl der Steps an, die Sie pro Minute gemacht haben
Scan	Automatische Funktion, erscheint alle 6 Sekunden
Count	Zählt die Anzahl der Steps pro Workout
Time	Zeigt die Gesamtzeit pro Training an, bis zu 99 min. 59 sec.
Calorie	Zeigt die Anzahl der verbrauchten Kalorien pro Training. Maximal 9999 Kalorien. Dies ist ein Vergleich verschiedener Übungen und sollte nicht für medizinische Behandlungen verwendet werden.
Zusatzinfo	• 4 Minuten nach Gebrauch wird das Display ausgeschaltet und automatisch alle Programme zurückgesetzt • Wenn Sie das Training beginnen, wird sich das Display automatisch aktivieren • Wenn die Anzeige des Displays nicht klar zu lesen ist, können Sie die Batterien austauschen • Batterien : 1 ,5V AA (1 X)

Technische Daten / Geräteeigenschaften

Step-up CP
Maße (LxWxH):
ca. 470 x 340 x 220
Gewicht: 8 kg
Max. Benutzergewicht: 100 kg
Computeranzeige von:
Zeit in min 00: 00-99: 00
Schritte 0-9999

Unsere Trainingsgeräte werden ständig weiterentwickelt. Wir behalten uns daher im Rahmen der Änderungen des technischen Fortschritts vor.

Fehlerlösung

Problem:	**Lösung:**
Wenn das Gerät ungewöhnlich laute Geräusche während des Trainings von sich gibt.	Instandhaltung (siehe Seite 8)
Keine Angabe nach dem aktivieren. Indikation unleserlich.	Überprüfen der Batterien. Spannung der Sonde überprüfen. Neue Batterien.
Keine Angaben der Schritte	Überprüfen des Kabels. Überprüfen des Steckers im Display.

www.sport-tec.de

Sport-Tec GmbH
Physio & Fitness
Lemberger Straße 255
D-66955 Pirmasens

Tel.: +49 (0) 6331 1480-0
Fax: +49 (0) 6331 1480-220
E-Mail: info@sport-tec.de
Web: www.sport-tec.de